КАТАЛОГ ПРОДУКЦИИ

АНТЕННО-МАЧТОВЫЕ СООРУЖЕНИЯ

WWW.ASPMK519.KZ

АНТЕННО–МАЧТОВЫЕ СООРУЖЕНИЯ

1. СВОБОДНОСТОЯЩИЕ МЕТАЛЛИЧЕСКИЕ АНТЕННО-МАЧТОВЫЕ СООРУЖЕНИЯ

АОИ-60; АОИ-70; АОИ-80 . . . 3

АОИ-20; АОИ-30; АОИ-40; АОИ-45; АОИ-50 . . . 4

Н-60 ; АО-70У; Н-80 . . . 5

Н-30; Н-35; Н-40; Н-50 . . . 6

АОП-75 . . . 7

АОУ-30; АОУ-40; АОУ-50 . . . 8

АО-60У; АО-70У . . . 9

АО-20; АО-30; АО-40; АО-50 . . . 10

НУ-60; НУ-70 . . . 11

АО-60Н; АО-70Н; АО-80Н . . . 12

АО-30Н; АО-40Н; АО-50Н . . . 13

АО-50ТРГ; АО-55ТРГ; АО-75ТРГ . . . 14

АОИ-22,0(К); АОИ-22,5(К); АОИ-27(К) . . . 15

АОИ-42 (К); АОИ-45 (К); АОИ-50 (К) . . . 16

2. МЕТАЛЛИЧЕСКИЕ МАЧТЫ С ОТТЯЖКАМИ ПОДКОСАМИ

АМИ-10,5ИУ; АМИИ-12ИУ; АМИИ-15ИУ; АМИИ-18ИУ . . . 17

АОПР-21И; АОПР-25И; АОПР-25И . . . 18

Н-30; Н-40 . . . 19

Н=100 . . . 20

3. ЖЕЛЕЗОБЕТОННЫЕ АНТЕННО-МАЧТОВЫЕ СООРУЖЕНИЯ

АМЖ-15; АМЖ-20; АМЖ-23 . . . 21

АМЖ-15Ф; АМЖ-20Ф; АМЖ-23Ф . . . 22

АМЖ-15Т; АМЖ-20Т; АМЖ-23Т . . . 23

АМЖ-15ТФ; АМЖ-20ТФ; АМЖ-23ТФ . . . 24

АМЖ-23-О . . . 25

АМЖ-23-ОФ . . . 26

АМЖ-30ОФ; АМЖ-34ОФ . . . 27

4. МЕТАЛЛИЧЕСКИЕ МНОГОГРАННЫЕ АНТЕННО-МАЧТОВЫЕ СООРУЖЕНИЯ

АОМ-30 . . . 28

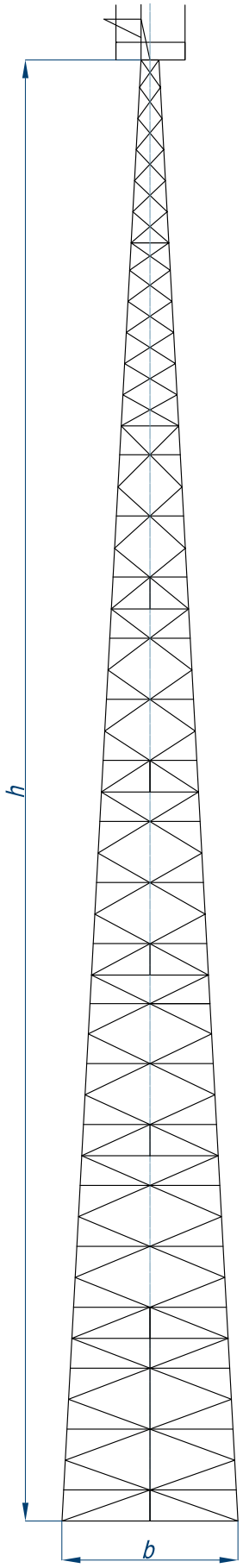

Наименование изделия	АОи-60	АОи-70	АОи-80
Район по гололеду	V	V	V
Ветровой район	IV	IV	IV
Сечение АМС	четырехугольное		
Aeff, м2	10	10	10
Высота (h), м	60	70	80
Ширина основания (b), м	7,515	8,593	9,670
Масса опоры, кг	19881	27096	37049
Шифр опоры	АСПМК.006.60	АСПМК.006.70	АСПМК.006.80

НАЗНАЧЕНИЕ

Стандартное антенно-мачтовое сооружение предназначенное для размещения и эксплуатации телекоммуникационного оборудования и оборудования сотовой радиотелефонной связи

КОНСТРУКЦИЯ

Башня металлическая, болтовой конструкции, секции длиной по 10 м. В секциях принята перекрестная решетка. Для обеспечения геометрической неизменности поперечного сечения в состав секций входят диафрагмы и распорные элементы. Для подъема на опору предусмотрена лестница с ограждением и площадками отдыха через каждые 10 м. На верху опоры предусмотрена монтажная площадка.

СИГНАЛЬНАЯ ОКРАСКА

По согласованию. Выполняется в заводских условиях.

Окраска выполняется в два слоя - первый эпоксидный грунт,

второй-полиуретановая краска. Общая толщина покрытия не менее 90 микрон.

СТАНДАРТНЫЙ ОБЪЕМ ПОСТАВКИ МАТЕРИАЛОВ

Комплект элементов металлоконструкции с необходимыми крепежными изделиями. Монтажные и кабельные лестницы с деталями для их крепления внутри тела мачты. Все материалы замаркированы и упакованы для транспортировки башни к месту монтажа.

ЗАЩИТА ОТ КОРРОЗИИ

Антикоррозионная защита элементов конструкций опор предусматривается горячим цинкованием с толщиной покрытия не менее 80 мкм.

ОБЛАСТЬ ПРИМЕНЕНИЯ

По согласованию: в случае приминения антенно-мачтового сооружения в регионах с расчетной температурой наружного воздуха -40˚С применяется сталь марки С245. Врегионах от -40˚С до -55˚С применять сталь марки С345.

АНТЕННО-МАЧТОВЫЕ СООРУЖЕНИЯ

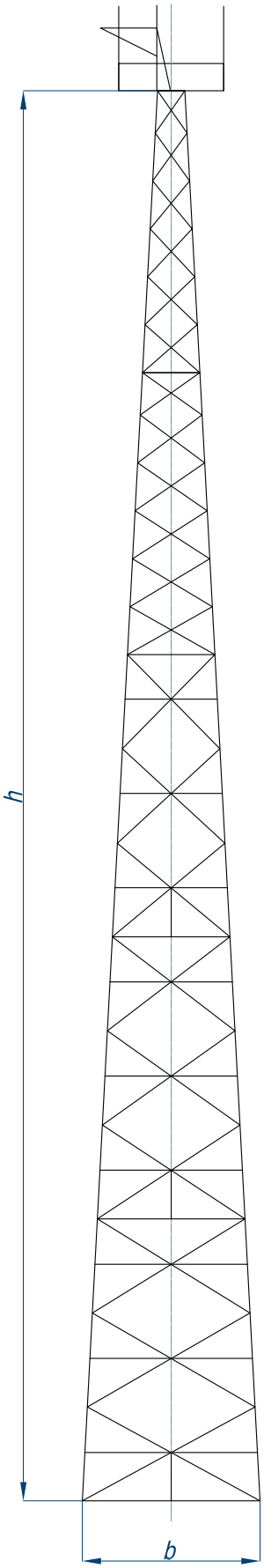

Наименование изделия	АОи-20	АОи-30	АОи-40	АОи-45	АОи-50
Район по гололеду	V	V	V	V	V
Ветровой район	IV	IV	IV	IV	IV
Сечение АМС	четырехугольное				
Aeff, м^2	10	10	10	10	10
Высота (h), м	20	30	40	45	50
Ширина основания (b), м	3,206	4,283	5,360	5,893	6,438
Масса опоры, кг	4382	6691	9997	12133	13764
Шифр опоры	АСПМК. 006.20	АСПМК. 006.30	АСПМК. 006.40	АСПМК. 006.45	АСПМК. 006.50

НАЗНАЧЕНИЕ

Стандартное антенно-мачтовое сооружение предназначенное для размещения и эксплуатации телекоммуникационного оборудования и оборудования сотовой радиотелефонной связи.

КОНСТРУКЦИЯ

Башня металлическая, болтовой конструкции, секции длиной по 10 м. В секциях принята перекрестная решетка. Для обеспечения геометрической неизменности поперечного сечения в состав секций входят диафрагмы и распорные элементы. Для подъема на опору предусмотрена лестница с ограждением и площадками отдыха через каждые 10 м. На верху опоры предусмотрена монтажная площадка.

СИГНАЛЬНАЯ ОКРАСКА

По согласованию. Выполняется в заводских условиях. Окраска выполняется в два слоя - первый эпоксидный грунт,второй-полиуретановая краска. Общая толщина покрытия не менее 90 микрон.

СТАНДАРТНЫЙ ОБЪЕМ ПОСТАВКИ МАТЕРИАЛОВ

Комплект элементов металлоконструкции с необходимыми крепежными изделиями. Монтажные и кабельные лестницы с деталями для их крепления внутри тела мачты. Все материалы замаркированы и упакованы для транспортировки башни к месту монтажа.

ЗАЩИТА ОТ КОРРОЗИИ

Антикоррозионная защита элементов конструкций опор предусматривается горячим цинкованием с толщиной покрытия не менее 80 мкм.

ОБЛАСТЬ ПРИМЕНЕНИЯ

В случае приминения антенно-мачтового сооружения в регионах с расчетной температурой наружного воздуха -40˚С применяется сталь марки С245. Врегионах от -40˚С до -55˚С применять сталь марки С345.

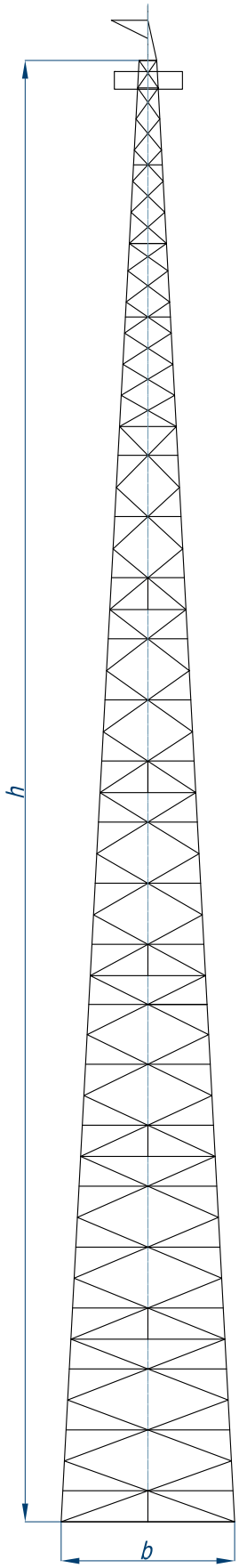

Наименование изделия	Н-60	АО-70у	Н-80
Район по гололеду	V	V	V
Ветровой район	IV	IV	IV
Сечение АМС	четырехугольное		
Aeff, м²	12,5	12,5	12,5
Высота (h), м	60	70	80
Ширина основания (b), м	7,515	8,593	9,670
Масса опоры, кг с цинком	28277	30594	43985
Шифр опоры	АСПМК.005.60	АСПМК.005.70	АСПМК.005.80

НАЗНАЧЕНИЕ

Стандартное антенно-мачтовое сооружение предназначенное для размещения и эксплуатации телекоммуникационного оборудования и оборудования сотовой радиотелефонной связи

КОНСТРУКЦИЯ

Башня металлическая, болтовой конструкции, секции длиной по 10 м. В секциях принята перекрестная решетка. Для обеспечения геометрической неизменности поперечного сечения в состав секций входят диафрагмы и распорные элементы. Для подъема на опору предусмотрена лестница с ограждением и площадками отдыха через каждые 10 м. На верху опоры предусмотрена монтажная площадка.

СИГНАЛЬНАЯ ОКРАСКА

По согласованию. Выполняется в заводских условиях. Окраска выполняется в два слоя - первый эпоксидный грунт,второй-полиуретановая краска. Общая толщина покрытия не менее 90 микрон.

СТАНДАРТНЫЙ ОБЪЕМ ПОСТАВКИ МАТЕРИАЛОВ

Комплект элементов металлоконструкции с необходимыми крепежными изделиями. Монтажные и кабельные лестницы с деталями для

их крепления внутри тела мачты. Все материалы замаркированы и упакованы для транспортировки башни к месту монтажа.

ЗАЩИТА ОТ КОРРОЗИИ

Антикоррозионная защита элементов конструкций опор предусматривается горячим цинкованием с толщиной покрытия не менее 80 мкм.

ОБЛАСТЬ ПРИМЕНЕНИЯ

По согласованию: в случае приминения антенно-мачтового сооружения в регионах с расчетной температурой наружного воздуха -40˚С применяется сталь марки С245. Врегионах от -40˚С до -55˚С применять сталь марки С345.

АНТЕННО-МАЧТОВЫЕ СООРУЖЕНИЯ

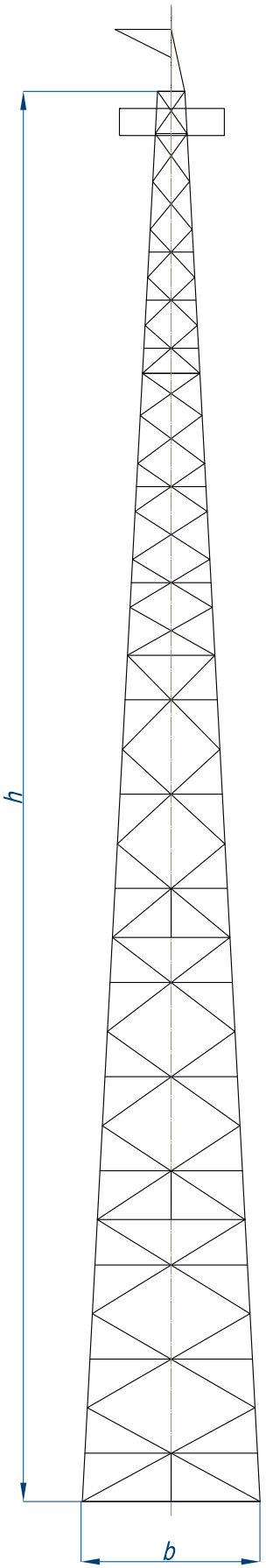

Наименование изделия	Н-30	Н-35	Н-40	Н-50
Район по гололеду	V	V	V	V
Ветровой район	IV	IV	IV	IV
Сечение АМС	четырехугольное			
Aeff, м²	14	14	14	14
Высота (h), м	30	35	40	50
Ширина основания (b), м	4,283	4,821	5,360	6,438
Масса опоры, кг с цинком	9379	12750	13360	19487
Шифр опоры	АСПМК. 005.30	АСПМК. 005.35	АСПМК. 005.40	АСПМК. 005.50

НАЗНАЧЕНИЕ

Стандартное антенно-мачтовое сооружение предназначенное для размещения и эксплуатации телекоммуникационного оборудования и оборудования сотовой радиотелефонной связи.

КОНСТРУКЦИЯ

Башня металлическая, болтовой конструкции, секции длиной по 10 м. В секциях принята перекрестная решетка. Для обеспечения геометрической неизменности поперечного сечения в состав секций входят диафрагмы и распорные элементы. Для подъема на опору предусмотрена лестница с ограждением и площадками отдыха через каждые 10 м. На верху опоры предусмотрена монтажная площадка.

СИГНАЛЬНАЯ ОКРАСКА

По согласованию. Выполняется в заводских условиях. Окраска выполняется в два слоя - первый эпоксидный грунт,второй-полиуретановая краска. Общая толщина покрытия не менее 90 микрон.

СТАНДАРТНЫЙ ОБЪЕМ ПОСТАВКИ МАТЕРИАЛОВ

Комплект элементов металлоконструкции с необходимыми крепежными изделиями. Монтажные и кабельные лестницы с деталями для

их крепления внутри тела мачты. Все материалы замаркированы и упакованы для транспортировки башни к месту монтажа.

ЗАЩИТА ОТ КОРРОЗИИ

Антикоррозионная защита элементов конструкций опор предусматривается горячим цинкованием с толщиной покрытия не менее 80 мкм.

ОБЛАСТЬ ПРИМЕНЕНИЯ

По согласованию: в случае приминения антенно-мачтового сооружения в регионах с расчетной температурой наружного воздуха -40˚С применяется сталь марки С245. Врегионах от -40˚С до -55˚С применять сталь марки С345.

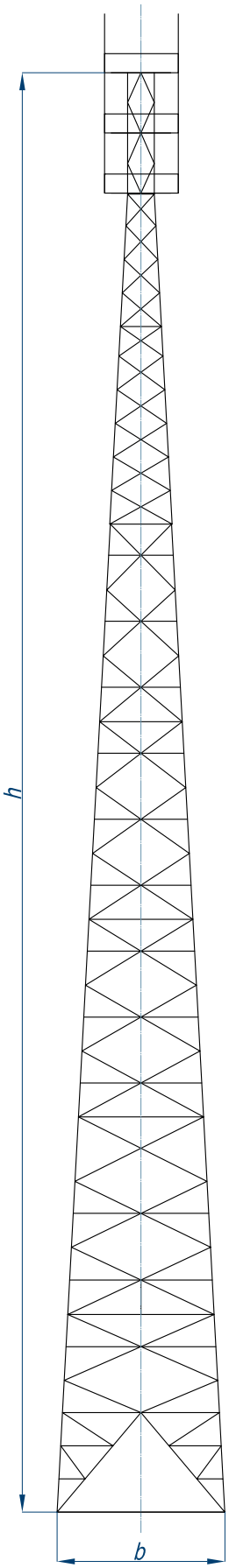

Наименование изделия	АОП-75
Район по гололеду	V
Ветровой район	IV
Сечение АМС	четырехугольное
Aeff, м²	9
Высота (h), м	75
Ширина основания (b), м	8,592
Масса опоры, кг	32369
Шифр опоры	АСПМК.001.75

НАЗНАЧЕНИЕ

Стандартное антенно-мачтовое сооружение предназначенное для размещения и эксплуатации телекоммуникационного оборудования и оборудования сотовой радиотелефонной связи.

КОНСТРУКЦИЯ

Башня металлическая, болтовой конструкции, секции длиной по 10 м. В секциях принята перекрестная решетка. Для обеспечения геометрической неизменности поперечного сечения в состав секций входят диафрагмы и распорные элементы. Для подъема на опору предусмотрена лестница с ограждением и площадками отдыха через каждые 10 м. На верху опоры предусмотрена монтажная площадка.

СИГНАЛЬНАЯ ОКРАСКА

По согласованию. Выполняется в заводских условиях. Окраска выполняется в два слоя - первый эпоксидный грунт,второй-полиуретановая краска. Общая толщина покрытия не менее 90 микрон.

СТАНДАРТНЫЙ ОБЪЕМ ПОСТАВКИ МАТЕРИАЛОВ

Комплект элементов металлоконструкции с необходимыми крепежными изделиями. Монтажные и кабельные лестницы с деталями для

их крепления внутри тела мачты. Все материалы замаркированы и упакованы для транспортировки башни к месту монтажа.

ЗАЩИТА ОТ КОРРОЗИИ

Антикоррозионная защита элементов конструкций опор предусматривается горячим цинкованием с толщиной покрытия не менее 80 мкм.

ОБЛАСТЬ ПРИМЕНЕНИЯ

По согласованию: в случае приминения антенно-мачтового сооружения в регионах с расчетной температурой наружного воздуха -40˚С применяется сталь марки С245. Врегионах от -40˚С до -55˚С применять сталь марки С345.

АНТЕННО-МАЧТОВЫЕ СООРУЖЕНИЯ

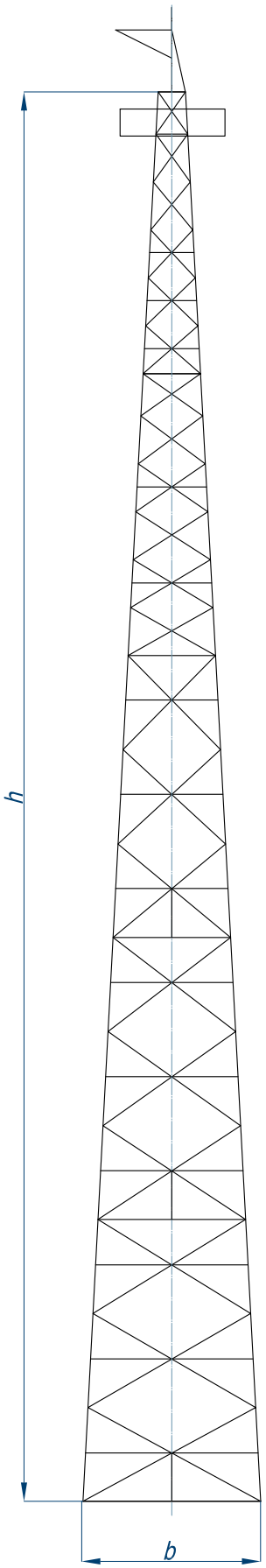

Наименование изделия	АОУ-30	АОУ-40	АОУ-50
Район по гололеду	V	V	V
Ветровой район	IV	IV	IV
Сечение АМС	четырехугольное		
Aeff, м²	11,5	11,5	11,5
Высота (h), м	30	40	50
Ширина основания (b), м	4,283	5,360	6,434
Масса опоры, кг	10202	13728	18390
Шифр опоры	АСПМК.004.30	АСПМК.004.40	АСПМК.004.50

НАЗНАЧЕНИЕ

Стандартное антенно-мачтовое сооружение предназначенное для размещения и эксплуатации телекоммуникационного оборудования и оборудования сотовой радиотелефонной связи.

КОНСТРУКЦИЯ

Башня металлическая, болтовой конструкции, секции длиной по 10 м. В секциях принята перекрестная решетка. Для обеспечения геометрической неизменности поперечного сечения в состав секций входят диафрагмы и распорные элементы. Для подъема на опору предусмотрена лестница с ограждением и площадками отдыха через каждые 10 м. На верху опоры предусмотрена монтажная площадка.

СИГНАЛЬНАЯ ОКРАСКА

По согласованию. Выполняется в заводских условиях. Окраска выполняется в два слоя - первый эпоксидный грунт,второй-полиуретановая краска. Общая толщина покрытия не менее 90 микрон.

СТАНДАРТНЫЙ ОБЪЕМ ПОСТАВКИ МАТЕРИАЛОВ

Комплект элементов металлоконструкции с необходимыми крепежными изделиями. Монтажные и кабельные лестницы с деталями для их крепления внутри тела мачты. Все материалы замаркированы и упакованы для транспортировки башни к месту монтажа.

ЗАЩИТА ОТ КОРРОЗИИ

Антикоррозионная защита элементов конструкций опор предусматривается горячим цинкованием с толщиной покрытия не менее 80 мкм.

ОБЛАСТЬ ПРИМЕНЕНИЯ

По согласованию: в случае приминения антенно-мачтового сооружения в регионах с расчетной температурой наружного воздуха -40˚С применяется сталь марки С245. Врегионах от -40˚С до -55˚С применять сталь марки С345.

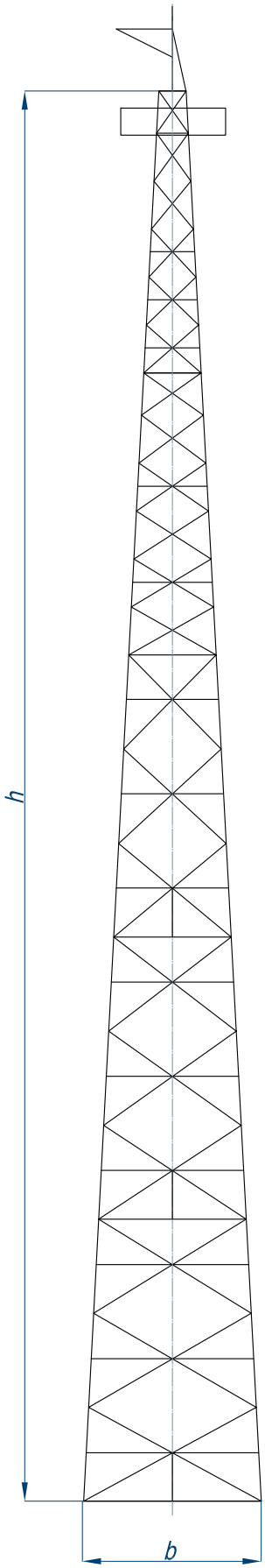

Наименование изделия	АО-60У	АО-70У
Район по гололеду	V	V
Ветровой район	IV	IV
Сечение АМС	четырехугольное	
Aeff, м²	11,5	11,5
Высота (h), м	60	70
Ширина основания (b), м	7,517	8,593
Масса опоры, кг	22668	31789
Шифр опоры	АСПМК.004.60	АСПМК.004.70

НАЗНАЧЕНИЕ

Стандартное антенно-мачтовое сооружение предназначенное для размещения и эксплуатации телекоммуникационного оборудования и оборудования сотовой радиотелефонной связи

КОНСТРУКЦИЯ

Башня металлическая, болтовой конструкции, секции длиной по 10 м. В секциях принята перекрестная решетка. Для обеспечения геометрической неизменности поперечного сечения в состав секций входят диафрагмы и распорные элементы. Для подъема на опору предусмотрена лестница с ограждением и площадками отдыха через каждые 10 м. На верху опоры предусмотрена монтажная площадка.

СИГНАЛЬНАЯ ОКРАСКА

По согласованию. Выполняется в заводских условиях. Окраска выполняется в два слоя - первый эпоксидный грунт,второй-полиуретановая краска. Общая толщина покрытия не менее 90 микрон.

СТАНДАРТНЫЙ ОБЪЕМ ПОСТАВКИ МАТЕРИАЛОВ

Комплект элементов металлоконструкции с необходимыми крепежными изделиями. Монтажные и кабельные лестницы с деталями для их крепления внутри тела мачты. Все материалы замаркированы и упакованы для транспортировки башни к месту монтажа.

ЗАЩИТА ОТ КОРРОЗИИ

Антикоррозионная защита элементов конструкций опор предусматривается горячим цинкованием с толщиной покрытия не менее 80 мкм.

ОБЛАСТЬ ПРИМЕНЕНИЯ

По согласованию: в случае приминения антенно-мачтового сооружения в регионах с расчетной температурой наружного воздуха -40˚С применяется сталь марки С245. Врегионах от -40˚С до -55˚С применять сталь марки С345.

АНТЕННО-МАЧТОВЫЕ СООРУЖЕНИЯ

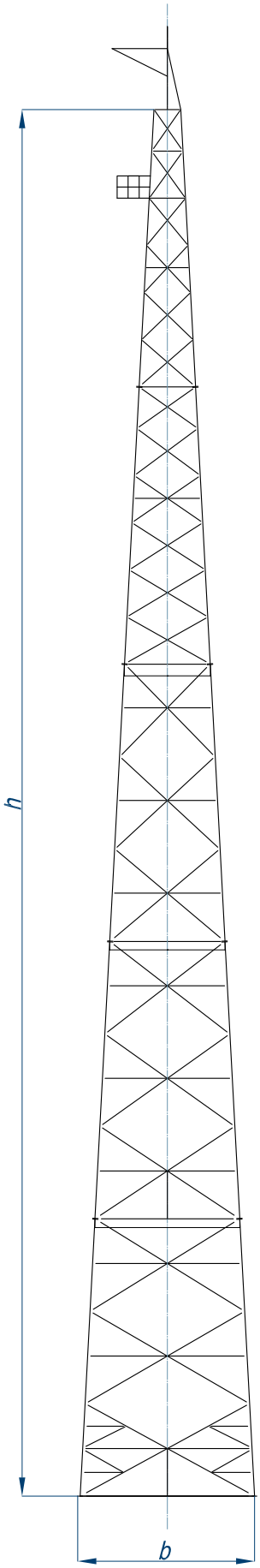

Наименование изделия	АО-20	АО-30	АО-40	АО-50
Район по гололеду	V	V	V	V
Ветровой район	IV	IV	IV	IV
Сечение АМС	четырехугольное			
Aeff, м^2	11	11	11	11
Высота (h), м	20	30	40	50
Ширина основания (b), м	3,231	4,263	5,4	6,478
Масса опоры, кг	3735	5865	10755	15556
Шифр опоры	АСПМК. 002.20	АСПМК. 002.30	АСПМК. 002.40	АСПМК. 002.50

НАЗНАЧЕНИЕ

Стандартное антенно-мачтовое сооружение предназначенное для размещения и эксплуатации телекоммуникационного оборудования и оборудования сотовой радиотелефонной связи.

КОНСТРУКЦИЯ

Башня металлическая, болтовой конструкции, секции длиной по 10 м. В секциях принята перекрестная решетка. Для обеспечения геометрической неизменности поперечного сечения в состав секций входят диафрагмы и распорные элементы. Для подъема на опору предусмотрена лестница с ограждением и площадками отдыха через каждые 10 м. На верху опоры предусмотрена монтажная площадка.

СИГНАЛЬНАЯ ОКРАСКА

По согласованию. Выполняется в заводских условиях. Окраска выполняется в два слоя - первый эпоксидный грунт,второй-полиуретановая краска. Общая толщина покрытия не менее 90 микрон.

СТАНДАРТНЫЙ ОБЪЕМ ПОСТАВКИ МАТЕРИАЛОВ

Комплект элементов металлоконструкции с необходимыми крепежными изделиями. Монтажные и кабельные лестницы с деталями для их крепления внутри тела мачты. Все материалы замаркированы и упакованы для транспортировки башни к месту монтажа.

ЗАЩИТА ОТ КОРРОЗИИ

Антикоррозионная защита элементов конструкций опор предусматривается горячим цинкованием с толщиной покрытия не менее 80 мкм.

ОБЛАСТЬ ПРИМЕНЕНИЯ

По согласованию: в случае приминения антенно-мачтового сооружения в регионах с расчетной температурой наружного воздуха -40˚С применяется сталь марки С245. Врегионах от -40˚С до -55˚С применять сталь марки С345.

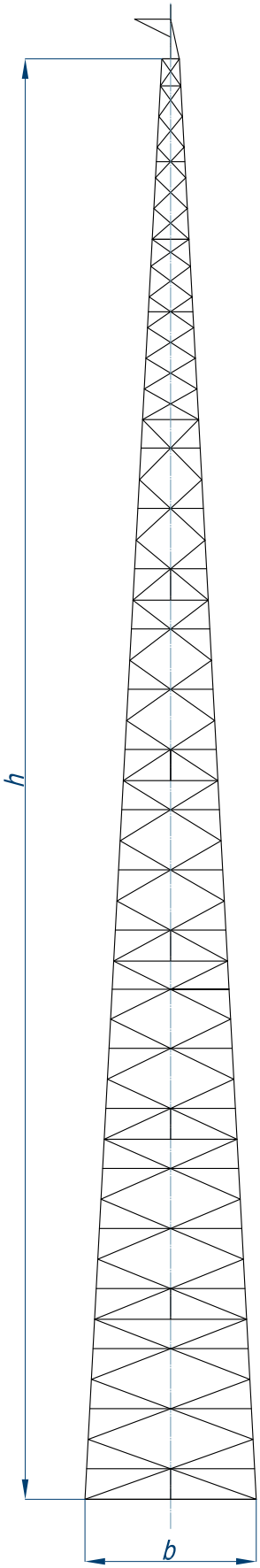

Наименование изделия	Ну-60	Ну-70
Район по гололеду	V	V
Ветровой район	IV	IV
Сечение АМС	четырехугольное	
Aeff, м²	16	16
Высота (h), м	60	70
Ширина основания (b), м	7,515	8,593
Масса опоры, кг	30685	43848
Шифр опоры	АСПМК. 016.60	АСПМК. 016.70

НАЗНАЧЕНИЕ

Стандартное антенно-мачтовое сооружение предназначенное для размещения и эксплуатации телекоммуникационного оборудования и оборудования сотовой радиотелефонной связи

КОНСТРУКЦИЯ

Башня металлическая, болтовой конструкции, секции длиной по 10 м. В секциях принята перекрестная решетка. Для обеспечения геометрической неизменности поперечного сечения в состав секций входят диафрагмы и распорные элементы. Для подъема на опору предусмотрена лестница с ограждением и площадками отдыха через каждые 10 м. На верху опоры предусмотрена монтажная площадка.

СИГНАЛЬНАЯ ОКРАСКА

По согласованию. Выполняется в заводских условиях. Окраска выполняется в два слоя - первый эпоксидный грунт, второй-полиуретановая краска. Общая толщина покрытия не менее 90 микрон.

СТАНДАРТНЫЙ ОБЪЕМ ПОСТАВКИ МАТЕРИАЛОВ

Комплект элементов металлоконструкции с необходимыми крепежными изделиями. Монтажные и кабельные лестницы с деталями для их крепления внутри тела мачты. Все материалы замаркированы и упакованы для транспортировки башни к месту монтажа.

ЗАЩИТА ОТ КОРРОЗИИ

Антикоррозионная защита элементов конструкций опор предусматривается горячим цинкованием с толщиной покрытия не менее 80 мкм.

ОБЛАСТЬ ПРИМЕНЕНИЯ

По согласованию: в случае приминения антенно-мачтового сооружения в регионах с расчетной температурой наружного воздуха -40˚С применяется сталь марки С245. Врегионах от -40˚С до -55˚С применять сталь марки С345.

АНТЕННО-МАЧТОВЫЕ СООРУЖЕНИЯ

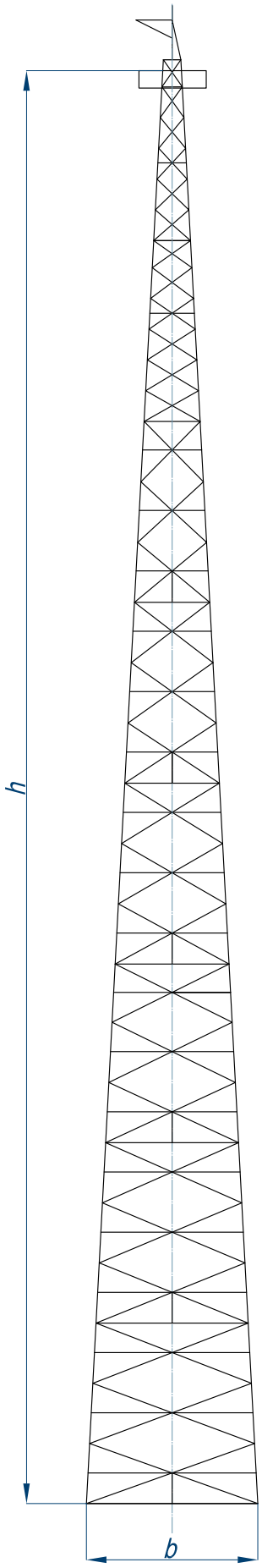

Наименование изделия	АО-60Н	АО-70Н	АО-80Н
Район по гололеду	V	V	V
Ветровой район	IV	IV	IV
Сечение АМС	четырехугольное		
Aeff, м²	8	8	8
Высота (h), м	60	70	80
Ширина основания (b), м	7,515	8,593	9,670
Масса опоры, кг	19538	26228	34710
Шифр опоры	АСПМК. 006н.60	АСПМК. 006н.70	АСПМК. 006н.80

НАЗНАЧЕНИЕ

Стандартное антенно-мачтовое сооружение предназначенное для размещения и эксплуатации телекоммуникационного оборудования и оборудования сотовой радиотелефонной связи

КОНСТРУКЦИЯ

Башня металлическая, болтовой конструкции, секции длиной по 10 м. В секциях принята перекрестная решетка. Для обеспечения геометрической неизменности поперечного сечения в состав секций входят диафрагмы и распорные элементы. Для подъема на опору предусмотрена лестница с ограждением и площадками отдыха через каждые 10 м. На верху опоры предусмотрена монтажная площадка.

СИГНАЛЬНАЯ ОКРАСКА

По согласованию. Выполняется в заводских условиях. Окраска выполняется в два слоя - первый эпоксидный грунт,второй-полиуретановая краска. Общая толщина покрытия не менее 90 микрон.

СТАНДАРТНЫЙ ОБЪЕМ ПОСТАВКИ МАТЕРИАЛОВ

Комплект элементов металлоконструкции с необходимыми крепежными изделиями. Монтажные и кабельные лестницы с деталями для их крепления внутри тела мачты. Все материалы замаркированы и упакованы для транспортировки башни к месту монтажа.

ЗАЩИТА ОТ КОРРОЗИИ

Антикоррозионная защита элементов конструкций опор предусматривается горячим цинкованием с толщиной покрытия не менее 80 мкм.

ОБЛАСТЬ ПРИМЕНЕНИЯ

По согласованию: в случае приминения антенно-мачтового сооружения в регионах с расчетной температурой наружного воздуха -40˚С применяется сталь марки С245. Врегионах от -40˚С до -55˚С применять сталь марки С345.

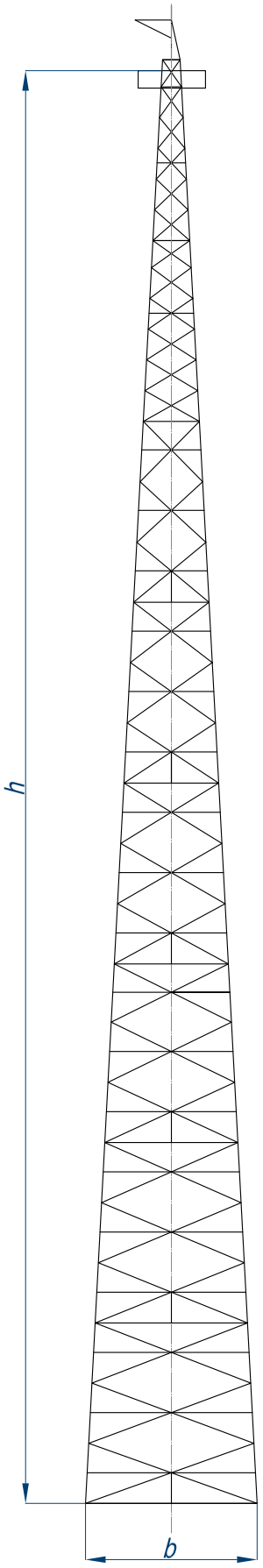

Наименование изделия	АО-30Н	АО-40Н	АО-50Н
Район по гололеду	V	V	V
Ветровой район	IV	IV	IV
Сечение АМС	четырехугольное		
Aeff, м²	8	8	8
Высота (h), м	30	40	50
Ширина основания (b), м	4,283	5,360	6,438
Масса опоры, кг с цинком	7031	10044	14018
Шифр опоры	АСПМК. 006н.30	АСПМК. 006н.40	АСПМК. 006н.50

НАЗНАЧЕНИЕ

Стандартное антенно-мачтовое сооружение предназначенное для размещения и эксплуатации телекоммуникационного оборудования и оборудования сотовой радиотелефонной связи

КОНСТРУКЦИЯ

Башня металлическая, болтовой конструкции, секции длиной по 10 м. В секциях принята перекрестная решетка. Для обеспечения геометрической неизменности поперечного сечения в состав секций входят диафрагмы и распорные элементы. Для подъема на опору предусмотрена лестница с ограждением и площадками отдыха через каждые 10 м. На верху опоры предусмотрена монтажная площадка.

СИГНАЛЬНАЯ ОКРАСКА

По согласованию. Выполняется в заводских условиях. Окраска выполняется в два слоя - первый эпоксидный грунт,второй-полиуретановая краска. Общая толщина покрытия не менее 90 микрон.

СТАНДАРТНЫЙ ОБЪЕМ ПОСТАВКИ МАТЕРИАЛОВ

Комплект элементов металлоконструкции с необходимыми крепежными изделиями. Монтажные и кабельные лестницы с деталями для их крепления внутри тела мачты. Все материалы замаркированы и упакованы для транспортировки башни к месту монтажа.

ЗАЩИТА ОТ КОРРОЗИИ

Антикоррозионная защита элементов конструкций опор предусматривается горячим цинкованием с толщиной покрытия не менее 80 мкм.

ОБЛАСТЬ ПРИМЕНЕНИЯ

По согласованию: в случае приминения антенно-мачтового сооружения в регионах с расчетной температурой наружного воздуха -40˚С применяется сталь марки С245. Врегионах от -40˚С до -55˚С применять сталь марки С345.

АНТЕННО-МАЧТОВЫЕ СООРУЖЕНИЯ

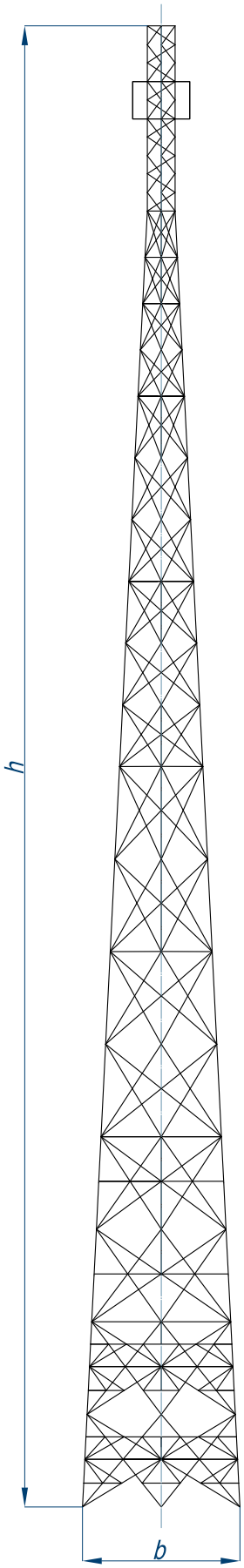

Наименование изделия	АО-50трг	АО-55трг	АО-75трг
Район по гололеду	V	V	V
Ветровой район	IV	IV	IV
Сечение АМС	трехугольное		
Aeff, м2	13,5	13,5	13,5
Высота (h), м	50	55	75
Ширина основания (b), м	6,0	6,5	8,5
Масса опоры, кг с цинком	13113	13282	23305
Шифр опоры	АСПМК. 003у.50	АСПМК. 003у.55	АСПМК. 003у.75

НАЗНАЧЕНИЕ

Стандартное антенно-мачтовое сооружение предназначенное для размещения и эксплуатации телекоммуникационного оборудования и оборудования сотовой радиотелефонной связи

КОНСТРУКЦИЯ

Башня металлическая, болтовой конструкции, секции длиной по 10 м. В секциях принята перекрестная решетка. Для обеспечения геометрической неизменности поперечного сечения в состав секций входят диафрагмы и распорные элементы. Для подъема на опору предусмотрена лестница с ограждением и площадками отдыха через каждые 10 м. На верху опоры предусмотрена монтажная площадка.

СИГНАЛЬНАЯ ОКРАСКА

По согласованию. Выполняется в заводских условиях. Окраска выполняется в два слоя - первый эпоксидный грунт,второй-полиуретановая краска. Общая толщина покрытия не менее 90 микрон.

СТАНДАРТНЫЙ ОБЪЕМ ПОСТАВКИ МАТЕРИАЛОВ

Комплект элементов металлоконструкции с необходимыми крепежными изделиями. Монтажные и кабельные лестницы с деталями для их крепления внутри тела мачты. Все материалы замаркированы и упакованы для транспортировки башни к месту монтажа.

ЗАЩИТА ОТ КОРРОЗИИ

Антикоррозионная защита элементов конструкций опор предусматривается горячим цинкованием с толщиной покрытия не менее 80 мкм.

ОБЛАСТЬ ПРИМЕНЕНИЯ

По согласованию: в случае приминения антенно-мачтового сооружения в регионах с расчетной температурой наружного воздуха -40˚С применяется сталь марки С245. Врегионах от -40˚С до -55˚С применять сталь марки С345.

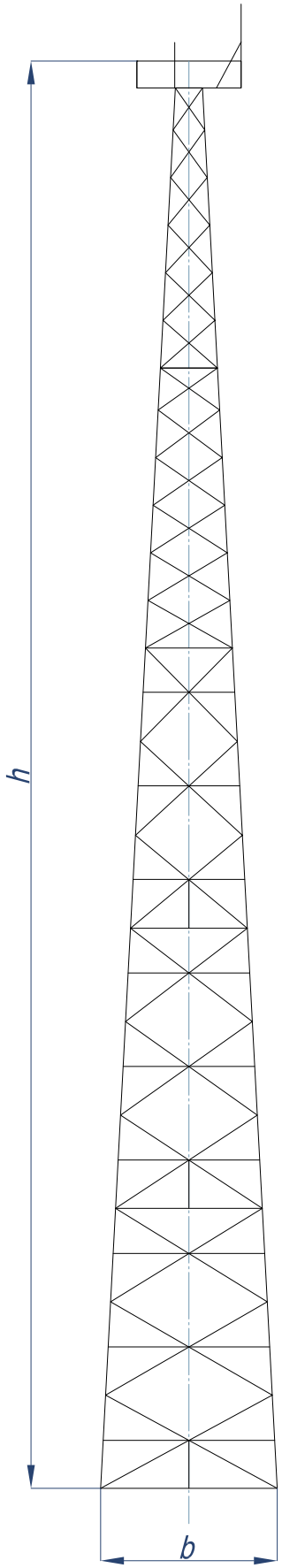

Наименование изделия	АОи-22,0(К)	АОи-22,5(К)	АОи-27(К)
Район по гололеду	V	V	V
Ветровой район	IV	IV	IV
Сечение АМС	четырехугольное		
Aeff, м²	10		
Высота (h), м	22,5	22,5	27,0
Ширина основания (b), м	3,42	3,47	3,955
Масса опоры, кг с цинком	4442	4842	5366
Шифр опоры	МКОП 06.055.00.00	МКОП 06.055.00.00	МКОП 06.056.00.00

НАЗНАЧЕНИЕ

Стандартное антенно-мачтовое сооружение предназначенное для размещения и эксплуатации телекоммуникационного оборудования и оборудования радио и телевещания.

КОНСТРУКЦИЯ

Башня металлическая, болтовой конструкции, секции длиной по 10 м. В секциях принята перекрестная решетка. Для обеспечения геометрической неизменности поперечного сечения в состав секций входят диафрагмы и распорные элементы. Для подъема на опору предусмотрена лестница с ограждением и площадками отдыха через каждые 10 м. На верху опоры предусмотрена монтажная площадка.

СИГНАЛЬНАЯ ОКРАСКА

По согласованию. Выполняется в заводских условиях. Окраска выполняется в два слоя - первый эпоксидный грунт,второй-полиуретановая краска. Общая толщина покрытия не менее 90 микрон.

СТАНДАРТНЫЙ ОБЪЕМ ПОСТАВКИ МАТЕРИАЛОВ

Комплект элементов металлоконструкции с необходимыми крепежными изделиями. Монтажные и кабельные лестницы с деталями для их крепления внутри тела мачты. Все материалы замаркированы и упакованы для транспортировки башни к месту монтажа.

ЗАЩИТА ОТ КОРРОЗИИ

Антикоррозионная защита элементов конструкций опор предусматривается горячим цинкованием с толщиной покрытия не менее 80 мкм.

ОБЛАСТЬ ПРИМЕНЕНИЯ

По согласованию: в случае приминения антенно-мачтового сооружения в регионах с расчетной температурой наружного воздуха -40˚С применяется сталь марки С245. Врегионах от -40˚С до -55˚С применять сталь марки С345.

АНТЕННО-МАЧТОВЫЕ СООРУЖЕНИЯ

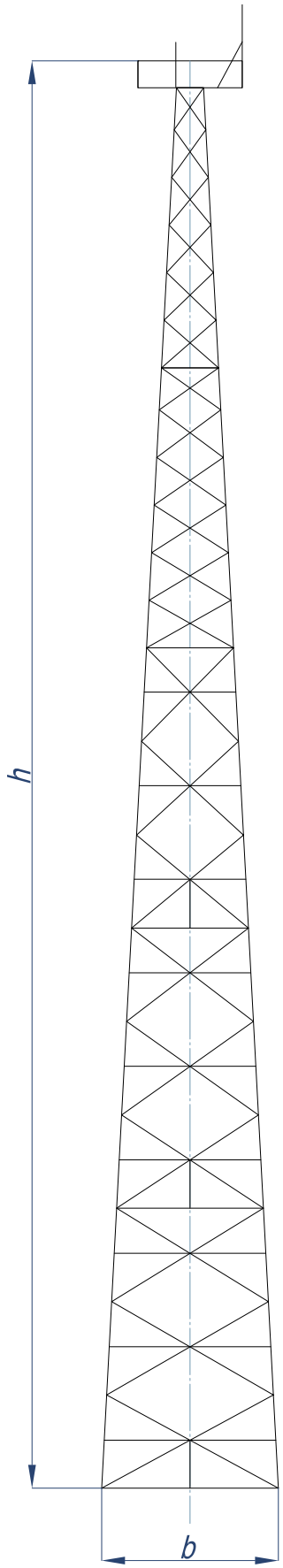

Наименование изделия	АОи-42 (К)	АОи-45 (К)	АОи-50 (К)
Район по гололеду	V	V	V
Ветровой район	IV	IV	IV
Сечение АМС	четырехугольное		
Aeff, м2	10		
Высота (h), м	42,0	45,0	50,0
Ширина основания (b), м	5,574	5,893	6,438
Масса опоры, кг с цинком	11590	11844	13685
Шифр опоры	МКОП 06.119.00.00	МКОП 06.043.00.00	МКОП 06.045.00.00

НАЗНАЧЕНИЕ

Стандартное антенно-мачтовое сооружение предназначенное для размещения и эксплуатации телекоммуникационного оборудования и оборудования радио и телевещания.

КОНСТРУКЦИЯ

Башня металлическая, болтовой конструкции, секции длиной по 10 м. В секциях принята перекрестная решетка. Для обеспечения геометрической неизменности поперечного сечения в состав секций входят диафрагмы и распорные элементы. Для подъема на опору предусмотрена лестница с ограждением и площадками отдыха через каждые 10 м. На верху опоры предусмотрена монтажная площадка.

СИГНАЛЬНАЯ ОКРАСКА

По согласованию. Выполняется в заводских условиях. Окраска выполняется в два слоя - первый эпоксидный грунт,второй-полиуретановая краска. Общая толщина покрытия не менее 90 микрон.

СТАНДАРТНЫЙ ОБЪЕМ ПОСТАВКИ МАТЕРИАЛОВ

Комплект элементов металлоконструкции с необходимыми крепежными изделиями. Монтажные и кабельные лестницы с деталями для их крепления внутри тела мачты. Все материалы замаркированы и упакованы для транспортировки башни к месту монтажа.

ЗАЩИТА ОТ КОРРОЗИИ

Антикоррозионная защита элементов конструкций опор предусматривается горячим цинкованием с толщиной покрытия не менее 80 мкм.

ОБЛАСТЬ ПРИМЕНЕНИЯ

По согласованию: в случае приминения антенно-мачтового сооружения в регионах с расчетной температурой наружного воздуха -40˚С применяется сталь марки С245. Врегионах от -40˚С до -55˚С применять сталь марки С345.

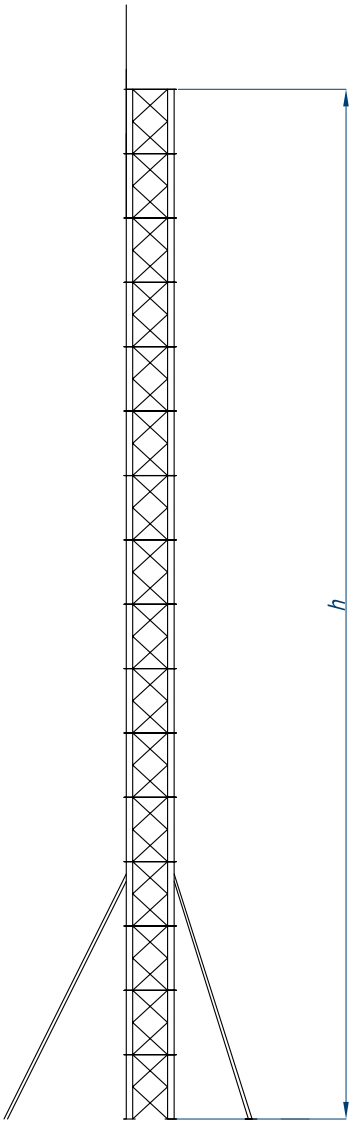

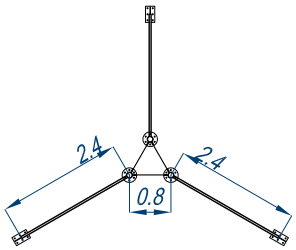

Наименование изделия	АМи-10,5иу	АМии-12иу	АМии-15иу	АМии-18иу
Район по гололеду	V	V	V	V
Ветровой район	IV	IV	IV	IV
Сечение АМС	трехугольное			
Aeff, м²	6	6	6	6
Высота (h), м	12	12	15	18
Ширина основания (b), м	0,77	0,8	0,8	0,8
Масса опоры, кг	1113	1220	1747	2012
Шифр опоры	АСПМК. 013а.12	АСПМК. 013.13	АСПМК. 013.16	АСПМК. 013.18

НАЗНАЧЕНИЕ

Стандартное антенно-мачтовое сооружение предназначенное для размещения и эксплуатации телекоммуникационного оборудования и оборудования сотовой радиотелефонной связи.

КОНСТРУКЦИЯ

Мачта металлическая, болтовой конструкции с жесткими подкосами, секции длиной по 1,5м. В секциях принята перекрестная решетка. Для обеспечения геометрической неизменности поперечного сечения в состав секций входят распорные элементы. Соединение секций между собой выполнено с помощью фланцев с болтовыми соединениями. Башня в поперечном сечении представляет собой треугольник. В конструкции башни применяются трубчатые и равнополочные уголковые профиля.

СТАНДАРТНЫЙ ОБЪЕМ ПОСТАВКИ МАТЕРИАЛОВ

Комплект элементов металлоконструкции с необходимыми крепежными изделиями. Монтажные и кабельные лестницы с деталями для их крепления внутри тела мачты. Все материалы замаркированы и упакованы для транспортировки башни к месту монтажа.

ЗАЩИТА ОТ КОРРОЗИИ

Антикоррозионная защита элементов конструкций опор предусматривается горячим цинкованием с толщиной покрытия не менее 80 мкм.

ОБЛАСТЬ ПРИМЕНЕНИЯ

По согласованию: в случае приминения антенно-мачтового сооружения в регионах с расчетной температурой наружного воздуха -40˚С применяется сталь марки С245. Врегионах от -40˚С до -55˚С применять сталь марки С345.

АНТЕННО-МАЧТОВЫЕ СООРУЖЕНИЯ

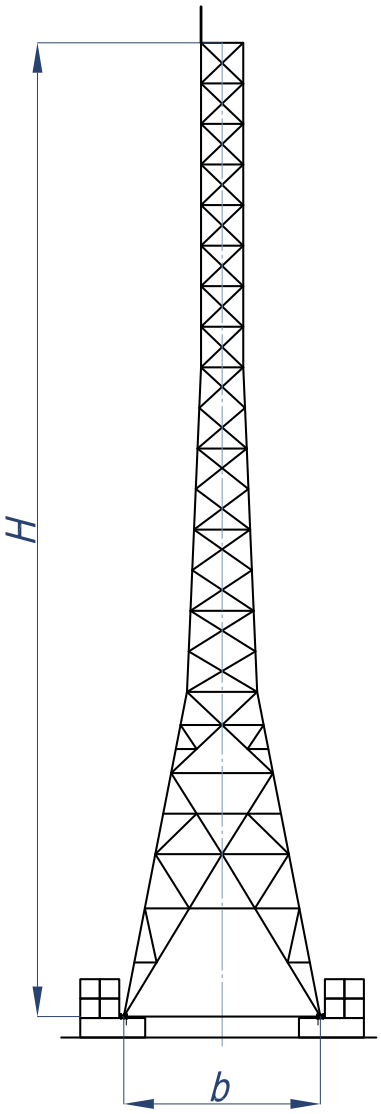

Разрез 1-1

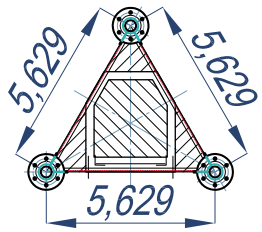

Разрез 2-2

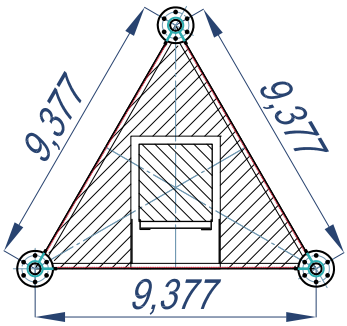

Наименование изделия	АОпр-21и	АОпр-25и	АОпр-25и
Район по гололеду		V	
Ветровой район		IV	
Сечение АМС		трехугольное	
Aeff, м²	6	6	6
Высота (h), м	12	12	15
Ширина основания (b), м	4,07	6,06	6,06
Масса опоры, кг	2961	4652	5768
Шифр опоры	АСПМК. 019.21	АСПМК. 019.25	АСПМК. 019.30

НАЗНАЧЕНИЕ

Стандартное антенно-мачтовое сооружение предназначенное для размещения и эксплуатации телекоммуникационного оборудования и оборудования сотовой радиотелефонной связи

КОНСТРУКЦИЯ

Башня металлическая, болтовой конструкции, секции длиной по 10 м. В секциях принята перекрестная решетка. Для обеспечения геометрической неизменности поперечного сечения в состав секций входят диафрагмы и распорные элементы. Для подъема на опору предусмотрена лестница с ограждением и площадками отдыха через каждые 10 м. На верху опоры предусмотрена монтажная площадка.

СИГНАЛЬНАЯ ОКРАСКА

По согласованию. Выполняется в заводских условиях. Окраска выполняется в два слоя - первый эпоксидный грунт,второй-полиуретановая краска. Общая толщина покрытия не менее 90 микрон.

СТАНДАРТНЫЙ ОБЪЕМ ПОСТАВКИ МАТЕРИАЛОВ

Комплект элементов металлоконструкции с необходимыми крепежными изделиями. Монтажные и кабельные лестницы с деталями для

их крепления внутри тела мачты. Все материалы замаркированы и упакованы для транспортировки башни к месту монтажа.

ЗАЩИТА ОТ КОРРОЗИИ

Антикоррозионная защита элементов конструкций опор предусматривается горячим цинкованием с толщиной покрытия не менее 80 мкм.

ОБЛАСТЬ ПРИМЕНЕНИЯ

По согласованию: в случае приминения антенно-мачтового сооружения в регионах с расчетной температурой наружного воздуха -40˚С применяется сталь марки С245. Врегионах от -40˚С до -55˚С применять сталь марки С345.

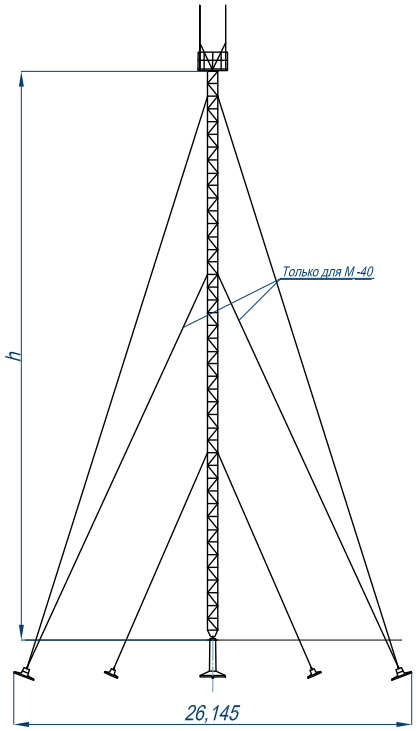

Наименование изделия	Н-30	Н-40
Район по гололеду	V	V
Ветровой район	IV	IV
Сечение АМС	четырехугольное	
Aeff, м2	4	4
Высота (h), м	30	40
Ширина основания (b), м	0,8	0,8
Масса опоры, кг	4000	5840
Шифр опоры	АСПМК. 014.30	АСПМК. 014.40

НАЗНАЧЕНИЕ

Стандартное антенно-мачтовое сооружение предназначенное для размещения и эксплуатации телекоммуникационного оборудования и оборудования сотовой радиотелефонной связи

КОНСТРУКЦИЯ

Башня металлическая, болтовой конструкции, секции длиной по 10 м. В секциях принята перекрестная решетка. Для обеспечения геометрической неизменности поперечного сечения в состав секций входят диафрагмы и распорные элементы. Для подъема на опору предусмотрена лестница с ограждением и площадками отдыха через каждые 10 м. На верху опоры предусмотрена монтажная площадка.

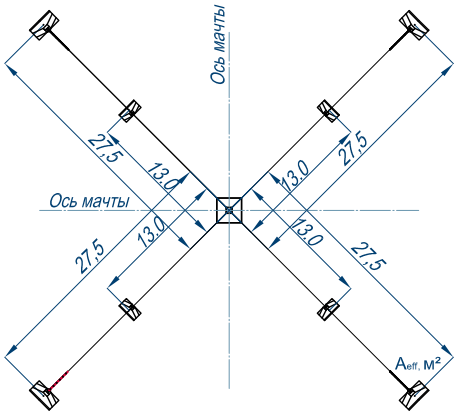

СИГНАЛЬНАЯ ОКРАСКА

По согласованию. Выполняется в заводских условиях. Окраска выполняется в два слоя - первый эпоксидный грунт,второй-полиуретановая краска. Общая толщина покрытия не менее 90 микрон.

СТАНДАРТНЫЙ ОБЪЕМ ПОСТАВКИ МАТЕРИАЛОВ

Комплект элементов металлоконструкции с необходимыми крепежными изделиями. Монтажные и кабельные лестницы с деталями для
их крепления внутри тела мачты. Все материалы замаркированы и упакованы для транспортировки башни к месту монтажа.

ЗАЩИТА ОТ КОРРОЗИИ

Антикоррозионная защита элементов конструкций опор предусматривается горячим цинкованием с толщиной покрытия не менее 80 мкм.

ОБЛАСТЬ ПРИМЕНЕНИЯ

По согласованию: в случае приминения антенно-мачтового сооружения в регионах с расчетной температурой наружного воздуха -40˚С применяется сталь марки С245. Врегионах от -40˚С до -55˚С применять сталь марки С345.

АНТЕННО-МАЧТОВЫЕ СООРУЖЕНИЯ

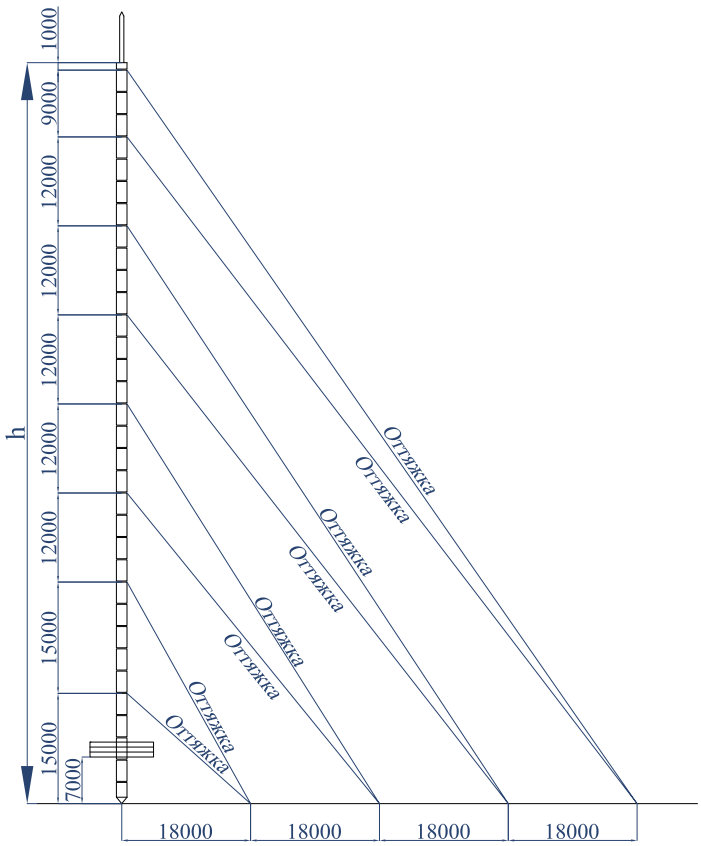

Наименование изделия	H=100
Район по гололеду	V
Ветровой район	IV
Сечение АМС	трехугольное
Высота (h), м	100
Масса м/к мачты с цинком, тн	7506
Шифр опоры	МКОП.06.063.00.00-П

НАЗНАЧЕНИЕ

Башня предназначена для размещения и эксплуатации телекоммуникационного оборудования.

КОНСТРУКЦИЯ

Башня металлическая, болтовой конструкции, секции длиной по 10 м. В секциях принята перекрестная решетка. Для обеспечения геометрической неизменности поперечного сечения в состав секций входят диафрагмы и распорные элементы. Для подъема на опору предусмотрена лестница с ограждением и площадками отдыха через каждые 10 м. На верху опоры предусмотрена монтажная площадка.

СИГНАЛЬНАЯ ОКРАСКА

По согласованию. Выполняется в заводских условиях. Окраска выполняется в два слоя - первый эпоксидный грунт,второй-полиуретановая краска. Общая толщина покрытия не менее 90 микрон.

СТАНДАРТНЫЙ ОБЪЕМ ПОСТАВКИ МАТЕРИАЛОВ

Комплект элементов металлоконструкции с необходимыми крепежными изделиями. Монтажные и кабельные лестницы с деталями для
их крепления внутри тела мачты. Все материалы замаркированы и упакованы для транспортировки башни к месту монтажа.

ЗАЩИТА ОТ КОРРОЗИИ

Антикоррозионная защита элементов конструкций опор предусматривается горячим цинкованием с толщиной покрытия не менее 80 мкм.

ОБЛАСТЬ ПРИМЕНЕНИЯ

По согласованию: в случае приминения антенно-мачтового сооружения в регионах с расчетной температурой наружного воздуха -40˚С применяется сталь марки С245. Врегионах от -40˚С до -55˚С применять сталь марки С345.

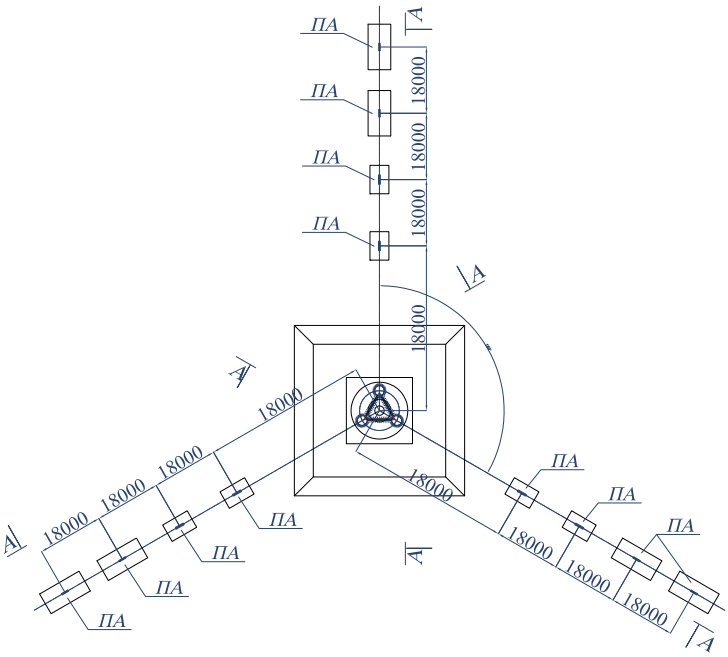

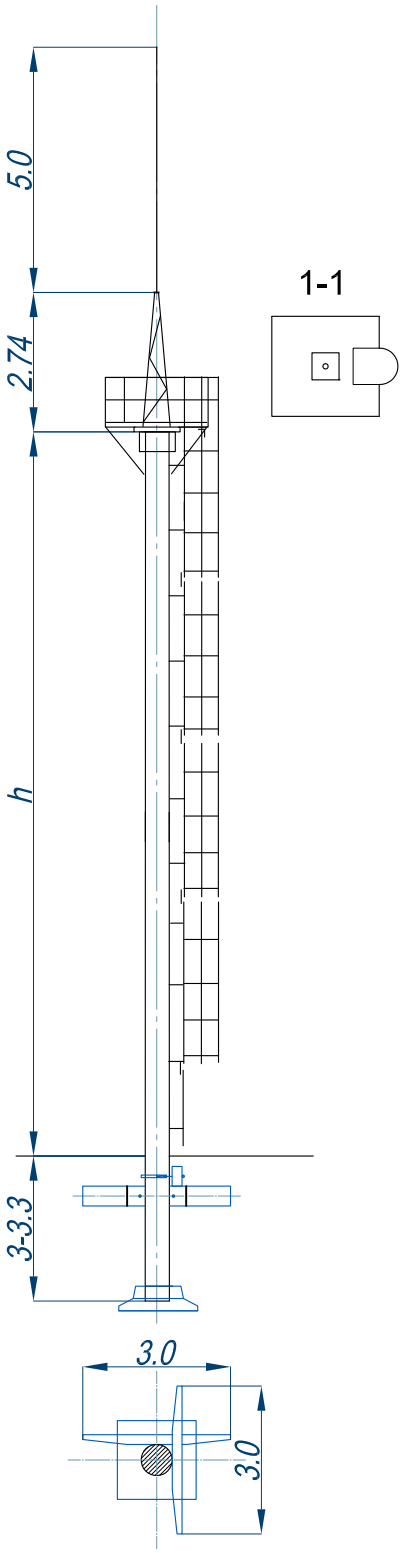

Наименование изделия	АМЖ-15	АМЖ-20	АМЖ-23
Район по гололеду	V	V	V
Ветровой район	IV	IV	IV
Высота до площадки (h), м	15	20	23
Тип стойки	СК22.3-1.3и (l=18 м)	СК22.3-1.3	СК26.1-1.3
Масса ж/б стойки, тн	4,2	6,1	6,7
Масса м/к мачты с цин-ком, тн	0,8	0,8	1,65
Шифр опоры	АСПМК. 008.15	АСПМК. 008.20	АСПМК. 008.23

НАЗНАЧЕНИЕ

Стандартное антенно-мачтовое сооружение предназначенное для размещения и эксплуатации телекоммуникационного оборудования и оборудования сотовой радиотелефонной связи

КОНСТРУКЦИЯ

Свободностоящая мачта из железобетонной стойки конической формы с металлической площадкой на верху
Размер площадки с одним молниеотводом - 2м х 2м

НЕСУЩАЯ СПОСОБНОСТЬ

Антенная нагрузка на топе мачты
Секторная антенна 2000х200х90 (вес 20 кг) - 4 шт
или Секторная антенна 2000х200х90 (вес 20 кг) - 2 шт
Антенна РРС с радиомодулем ø 600 (вес 15 кг) - 2 шт

ЗАКРЕПЛЕНИЕ

Закрепление мачты в грунте производится с помощью железобетонных ригелей типа АР-5Р, в количестве не менее 2-х шт. Точное количество ригелей зависит от типа грунта и расчета мачты на вырывающие нагрузки. В основании башни располагается опорная плита ОП-1

ЗАЩИТА ОТ КОРРОЗИИ

Все железобетонные элементы мачты имеют заводскую гидроизоляцию в два слоя. Железобетонная стойка имеет гидроизоляцию высотой 3,5м.
При необходимости ригеля и опорные плиты могут быть изготовлены из сульфатостойкого цемента
Все металлоконструкции мачты подвергаются горячей оцинковке в соответствии с требованиями ГОСТ 9.307-89

ОБЛАСТЬ ПРИМЕНЕНИЯ

Данные башни применяются в регионах с расчетной температурой воздуха до -40˚С.

АНТЕННО-МАЧТОВЫЕ СООРУЖЕНИЯ

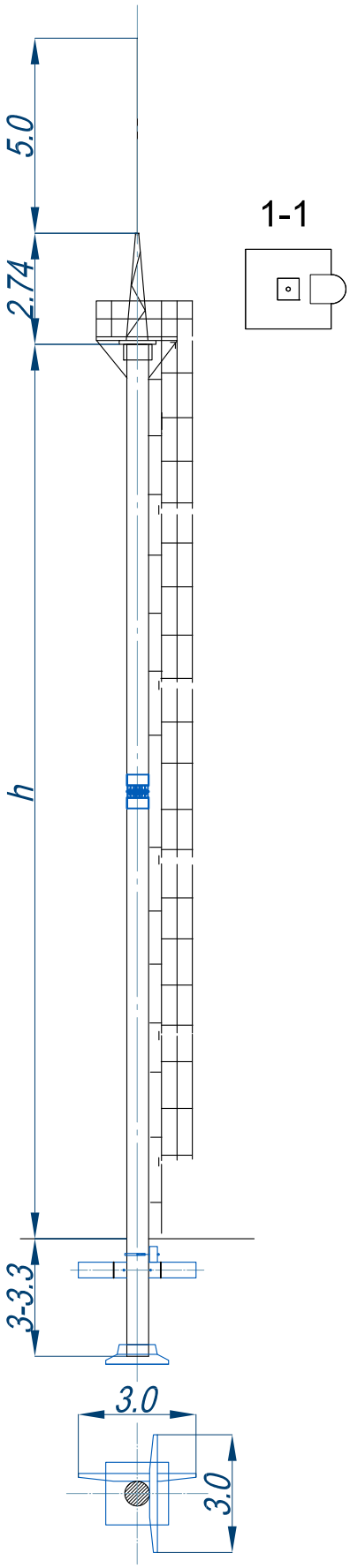

Наименование изделия	АМЖ-15ф	АМЖ-20ф	АМЖ-23ф
Район по гололеду	V	V	V
Ветровой район	IV	IV	IV
Высота до площадки (h), м	15	20	23
Тип стойки	СК22.3-1.3фи (l=18 м)	СК22.3-1.3ф	СК26.1-1.3ф
Масса ж/б стойки, тн	4,6	6,5	7,1
Масса м/к мачты с цинком, тн	1,02	1,10	1,23
Шифр опоры	АСПМК. 008.15	АСПМК. 008.20	АСПМК. 008.23

НАЗНАЧЕНИЕ

Стандартное антенно-мачтовое сооружение с разборной стойкой предназначенное для размещения и эксплуатации телекоммуникационного оборудования и оборудования сотовой радиотелефонной связи.
Данный тип мачты разработан для завозки в труднодоступные места (места плотной застройки, городской вариант).

КОНСТРУКЦИЯ

Свободностоящая мачта из сборной железобетонной стойки конической формы с металлической площадкой на верху
Размер площадки с одним молниеотводом - 2м х 2м

НЕСУЩАЯ СПОСОБНОСТЬ

Антенная нагрузка на топе мачты
Секторная антенна 2000x200x90 (вес 20 кг) - 4 шт или
Секторная антенна 2000x200x90 (вес 20 кг) - 2 шт
Антенна РРС с радиомодулем ø 600 (вес 15 кг) - 2 шт

ЗАКРЕПЛЕНИЕ

Закрепление мачты в грунте производится с помощью железобетонных ригелей типа АР-5Р, в количестве не менее 2-х шт. Точное количество ригелей зависит от типа грунта и расчета мачты на вырывающие нагрузки. В основании башни располагается опорная плита ОП-1

ЗАЩИТА ОТ КОРРОЗИИ

Все железобетонные элементы мачты имеют заводскую гидроизоляцию в два слоя. Железобетонная стойка имеет гидроизоляцию высотой 3,5м.
При необходимости ригеля и опорные плиты могут быть изготовлены из сульфатостойкого цемента
Все металлоконструкции мачты подвергаются горячей оцинковке в соответствии с требованиями ГОСТ 9.307-89.

ОБЛАСТЬ ПРИМЕНЕНИЯ

Данные башни применяются в регионах с расчетной температурой воздуха до -40˚С.

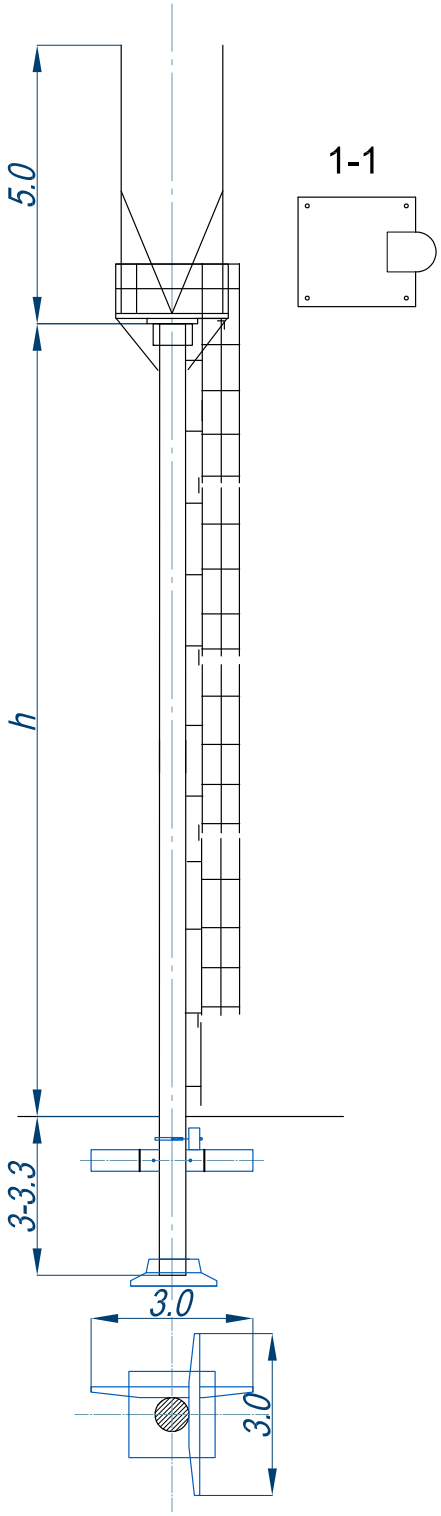

Наименование изделия	АМЖ-15т	АМЖ-20т	АМЖ-23т
Район по гололеду	V	V	V
Ветровой район	IV	IV	IV
Высота до площадки (h), м	15	20	23
Тип стойки	СК22.3-1.3и (l=18 м)	СК22.3-1.3	СК26.1-1.3
Масса ж/б стойки, тн	4,2	6,1	6,7
Масса м/к мачты с цин-ком, тн	1,11	1,20	1,33
Шифр опоры	АСПМК. 009.15	АСПМК. 009.20	АСПМК. 009.23

НАЗНАЧЕНИЕ

Стандартное антенно-мачтовое сооружение предназначенное для размещения и эксплуатации телекоммуникационного оборудования и оборудования сотовой радиотелефонной связи

КОНСТРУКЦИЯ

Свободностоящая мачта из железобетонной стойки конической формы с металлической площадкой на верху
Размер площадки с 4 трубостойками и молниеотводами - 2м х 2м

НЕСУЩАЯ СПОСОБНОСТЬ

Антенная нагрузка на топе мачты
Секторная антенна 2000х200х90 (вес 20 кг) - 4 шт или
Секторная антенна 2000х200х90 (вес 20 кг) - 2 шт
Антенна РРС с радиомодулем ø 600 (вес 15 кг) - 2 шт

ЗАКРЕПЛЕНИЕ

Закрепление мачты в грунте производится с помощью железобетонных ригелей типа АР-5Р, в количестве не менее 2-х шт. Точное количество ригелей зависит от типа грунта и расчета мачты на вырывающие нагрузки. В основании башни располагается опорная плита ОП-1

ЗАЩИТА ОТ КОРРОЗИИ

Все железобетонные элементы мачты имеют заводскую гидроизоляцию в два слоя. Железобетонная стойка имеет гидроизоляцию высотой 3,5м.
При необходимости ригеля и опорные плиты могут быть изготовлены из сульфатостойкого цемента
Все металлоконструкции мачты подвергаются горячей оцинковке в соответствии с требованиями ГОСТ 9.307-89

ОБЛАСТЬ ПРИМЕНЕНИЯ

Данные башни применяются в регионах с расчетной температурой воздуха до -40˚С.

АНТЕННО-МАЧТОВЫЕ СООРУЖЕНИЯ

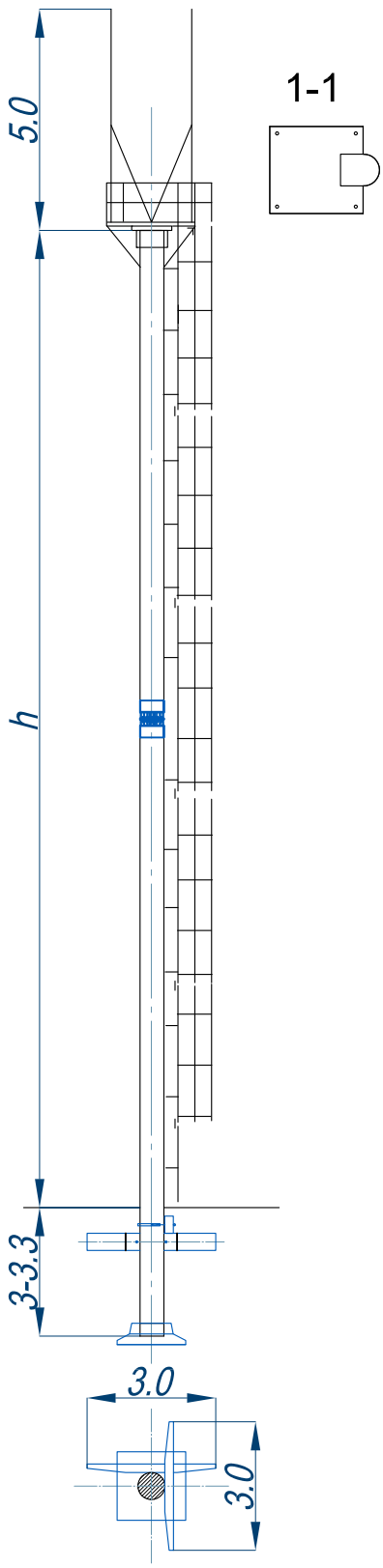

Наименование изделия	АМЖ-15тф	АМЖ-20тф	АМЖ-23тф
Район по гололеду	V	V	V
Ветровой район	IV	IV	IV
Высота до площадки (h), м	15	20	23
Тип стойки	СК22.3-1.3фи (l=18 м)	СК22.3-1.3ф	СК26.1-1.3ф
Масса ж/б стойки, тн	4,6	6,5	7,1
Масса м/к мачты с цин-ком, тн	1,11	1,20	1,41
Шифр опоры	АСПМК. 010.15	АСПМК. 010.20	АСПМК. 010.23

НАЗНАЧЕНИЕ

Стандартное антенно-мачтовое сооружение с разборной стойкой предназначенное для размещения и эксплуатации телекоммуникационного оборудования и оборудования сотовой радиотелефонной связи
Данный тип мачты разработан для завозки в труднодоступные места (места плотной застройки, городской вариант)

КОНСТРУКЦИЯ

Свободностоящая мачта из сборной железобетонной стойки конической формы с металлической площадкой на верху
Размер площадки с 4 трубостойками и молниеотводами - 2м х 2м

НЕСУЩАЯ СПОСОБНОСТЬ

Антенная нагрузка на топе мачты
Секторная антенна 2000х200х90 (вес 20 кг) - 4 шт или
Секторная антенна 2000х200х90 (вес 20 кг) - 2 шт
Антенна РРС с радиомодулем ø 600 (вес 15 кг) - 2 шт

ЗАКРЕПЛЕНИЕ

Закрепление мачты в грунте производится с помощью железобетонных ригелей типа АР-5Р, в количестве не менее 2-х шт. Точное количество ригелей зависит от типа грунта и расчета мачты на вырывающие нагрузки. В основании башни располагается опорная плита ОП-1

ЗАЩИТА ОТ КОРРОЗИИ

Все железобетонные элементы мачты имеют заводскую гидроизоляцию в два слоя. Железобетонная стойка имеет гидроизоляцию высотой 3,5м.
При необходимости ригеля и опорные плиты могут быть изготовлены из сульфатостойкого цемента
Все металлоконструкции мачты подвергаются горячей оцинковке в соответствии с требованиями ГОСТ 9.307-89.

ОБЛАСТЬ ПРИМЕНЕНИЯ

Данные башни применяются в регионах с расчетной температурой воздуха до -40˚С.

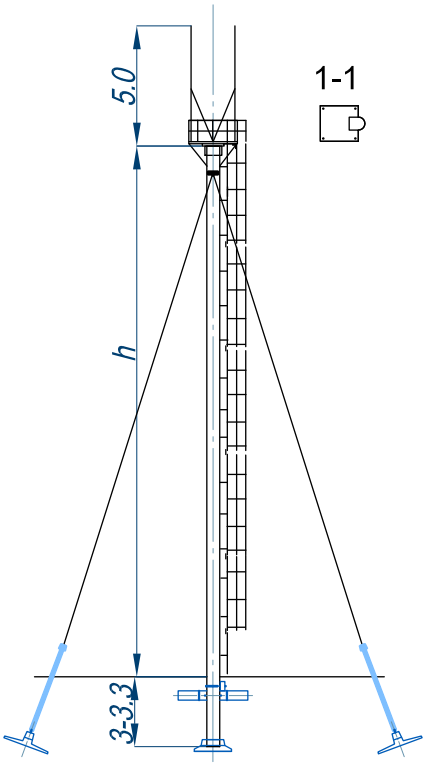

Наименование изделия	АМЖ-23-о
Район по гололеду	V
Ветровой район	IV
Высота до площадки (h), м	23
Тип стойки	СК26.1-1.3
Масса ж/б стойки, тн	6,7
Масса м/к мачты с цин-ком, тн	2.05
Шифр опоры	АСПМК 011.23

НАЗНАЧЕНИЕ

Стандартное антенно-мачтовое сооружение предназначенное для размещения и эксплуатации телекоммуникационного оборудования и оборудования сотовой радиотелефонной связи

КОНСТРУКЦИЯ

Свободностоящая мачта с оттяжками из железобетонной стойки конической формы с металлической площадкой на верху
Размер площадки с 4 трубостойками и молниеотводами - 2м х 2м

НЕСУЩАЯ СПОСОБНОСТЬ

Антенная нагрузка на топе мачты
Антенна РРС с радиомодулем ø 1200 (вес 55 кг) - 2 шт
Антенна РРС с радиомодулем ø 600 (вес 15 кг) - 2 шт

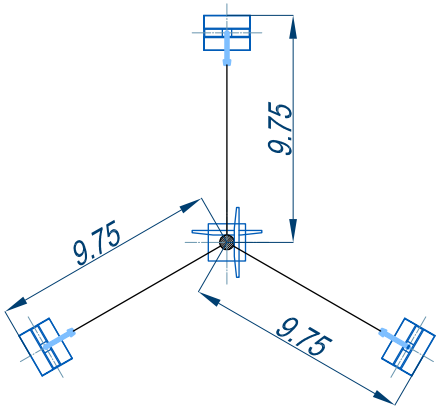

ЗАКРЕПЛЕНИЕ

Закрепление мачты в грунте производится с помощью трех анкерных плит типа ПА2-1 и железобетонных ригелей типа АР-5Р. Количество ригелей зависит от типа грунта и расчета мачты на вырывающие нагрузки. В основании башни располагается опорная плита ОП-1

ЗАЩИТА ОТ КОРРОЗИИ

Все железобетонные элементы мачты имеют заводскую гидроизоляцию в два слоя. Железобетонная стойка имеет гидроизоляцию высотой 3,5м.
При необходимости анкерные плиты, ригеля и опорная плита могут быть изготовлены из сульфатостойкого цемента
Все металлоконструкции мачты подвергаются горячей оцинковке в соответствии с требованиями ГОСТ 9.307-89

ОБЛАСТЬ ПРИМЕНЕНИЯ

Данные башни применяются в регионах с расчетной температурой воздуха до -40˚С.

АНТЕННО-МАЧТОВЫЕ СООРУЖЕНИЯ

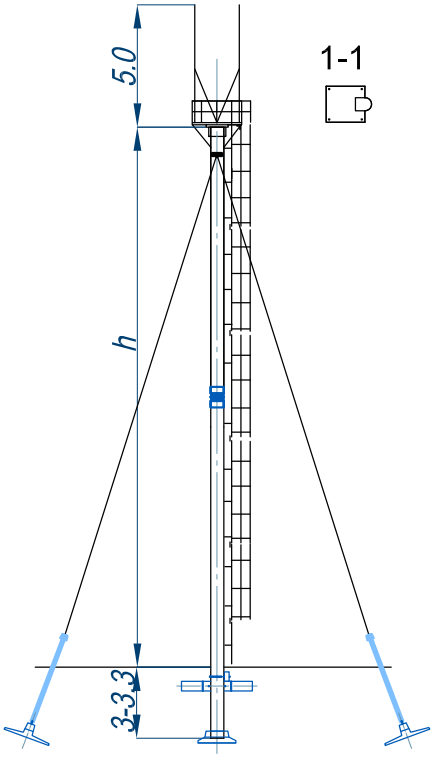

Наименование изделия	АМЖ-23-оф
Район по гололеду	V
Ветровой район	IV
Высота до площадки (h), м	23
Тип стойки	СК26.1-1.3ф
Масса ж/б стойки, тн	7,1
Масса м/к мачты с цинком, тн	2.05
Шифр опоры	АСПМК.011ф.23

НАЗНАЧЕНИЕ

Стандартное антенно-мачтовое сооружение с разборной стойкой предназначенное для размещения и эксплуатации телекоммуникационного оборудования и оборудования сотовой радиотелефонной связи
Данный тип мачты разработан для завозки в труднодоступные места (места плотной застройки, городской вариант)

КОНСТРУКЦИЯ

Свободностоящая мачта с оттяжками из сборной железобетонной стойки конической формы с металлической площадкой на верху
Размер площадки с 4 трубостойками и молниеотводами - 2м х 2м

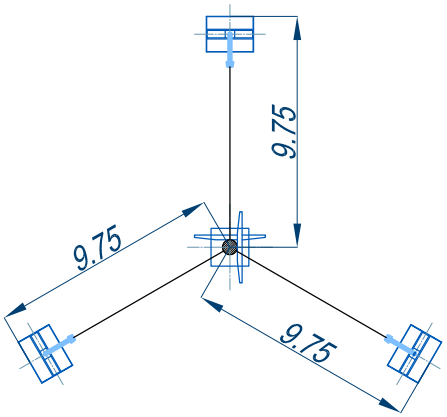

НЕСУЩАЯ СПОСОБНОСТЬ

Антенная нагрузка на топе мачты
Антенна РРС с радиомодулем ø 1200 (вес 55 кг) - 2 шт
Антенна РРС с радиомодулем ø 600 (вес 15 кг) - 2 шт

ЗАКРЕПЛЕНИЕ

Закрепление мачты в грунте производится с помощью трех анкерных плит типа ПА2-1 и железобетонных ригелей типа АР-5Р. Количество ригелей зависит от типа грунта и расчета мачты на вырывающие нагрузки. В основании башни располагается опорная плита ОП-1

ЗАЩИТА ОТ КОРРОЗИИ

Все железобетонные элементы мачты имеют заводскую гидроизоляцию в два слоя. Железобетонная стойка имеет гидроизоляцию высотой 3,5м.
При необходимости анкерные плиты, ригеля и опорная плита могут быть изготовлены из сульфатостойкого цемента
Все металлоконструкции мачты подвергаются горячей оцинковке в соответствии с требованиями ГОСТ 9.307-89.

ОБЛАСТЬ ПРИМЕНЕНИЯ

Данные башни применяются в регионах с расчетной температурой воздуха до -40˚С.

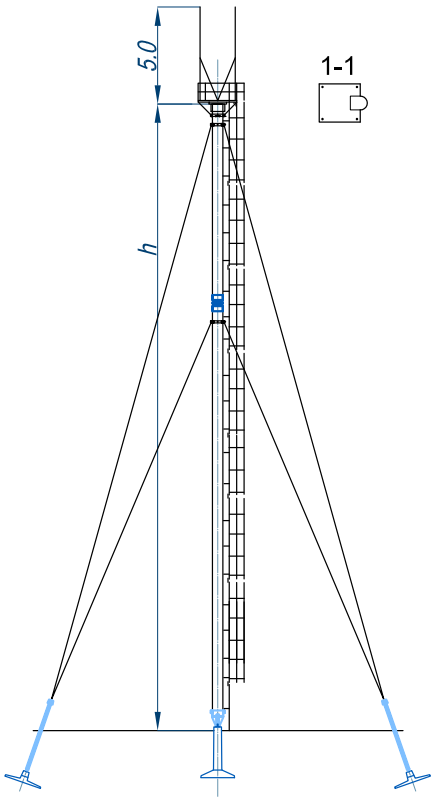

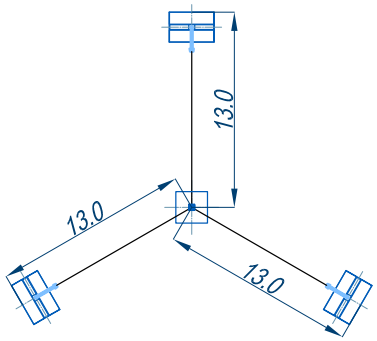

Наименование изделия	АМЖ-30оф	АМЖ-34оф
Район по гололеду	V	V
Ветровой район	IV	IV
Высота до площадки (h), м	30	34
Тип стойки	СЦ22.1-1.3Н СЦ22.1-1.3Ви (l=7 м)	СЦ22.1-1.3Н СЦ22.1-1.3В (l=11м)
Масса ж/б стойки, тн	7,91	9
Масса м/к мачты с цин-ком, тн	2,08	2,19
Шифр опоры	АСПМК.012.30	АСПМК.012.34

НАЗНАЧЕНИЕ

Стандартное антенно-мачтовое сооружение с разборной стойкой предназначенное для размещения и эксплуатации телекоммуникационного оборудования и оборудования сотовой радиотелефонной связи

КОНСТРУКЦИЯ

Свободностоящая мачта с оттяжками из сборных железобетонных стоек цилиндрической формы с металлической площадкой
на верху
Размер площадки с 4 трубостойками и молниеотводами - 2м х 2м

ЗАКРЕПЛЕНИЕ

Закрепление мачты 30 м в грунте производится с помощью трех анкерных плит типа ПАЗ-1 и железобетонного фундамента типа ФЗ-0
Закрепление мачты 25 м в грунте производится с помощью трех анкерных плит типа ПАЗ-1 и железобетонной опорной плиты типа ОП-1

ЗАЩИТА ОТ КОРРОЗИИ

Все железобетонные элементы мачты имеют заводскую гидроизоляцию в два слоя
При необходимости анкерные плиты, ригеля и опорная плита могут быть изготовлены из сульфатостойкого цемента
Все металлоконструкции мачты подвергаются горячей оцинковке в соответствии с требованиями ГОСТ 9.307-89

ОБЛАСТЬ ПРИМЕНЕНИЯ

Данные башни применяются в регионах с расчетной температурой воздуха до -40˚С.

АНТЕННО-МАЧТОВЫЕ СООРУЖЕНИЯ

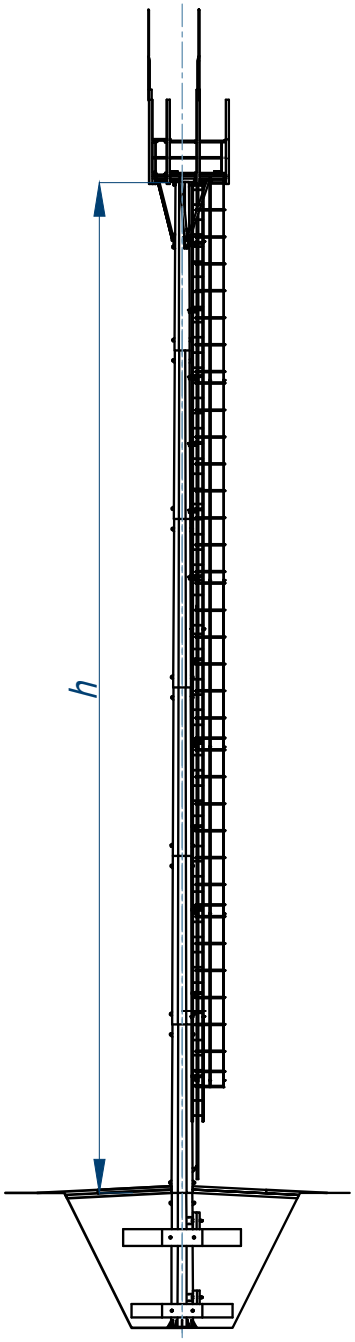

Узел А
ПЛОЩАДКА П-1

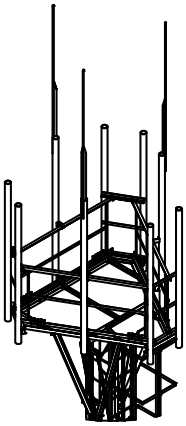

Наименование изделия	АОМ-30
Район по гололеду	V
Ветровой район	IV
Высота (h), м	30
Масса ЖБК, кг	2400
Масса м/к мачты с цинком, кг	5990
Шифр опоры	АСПМК.015м.30

НАЗНАЧЕНИЕ

Антенно-мачтовое сооружение на многогранной стальной стойке предназначенное для размещения и эксплуатации телекоммуникационного оборудования и оборудования сотовой радиотелефонной связи

КОНСТРУКЦИЯ

Многогранная стальная опора связи представляет собой коническую многогранную трубу с площадкой для установки и обслуживания оборудования и лестницей для подъема. Конструкция секций ствола опоры представляет из себя усеченный конус с поперечным сечением в виде правильного восьмигранника. Соединение секций принято с помощью телескопического стыка. К верхней секции на отметке +30,000м крепится площадка для монтажа и обслуживания оборудования. Для подъема на опору предусмотрена лестница с защитным ограждением.

НЕСУЩАЯ СПОСОБНОСТЬ

Многогранная стальная опора связи рассчитана на установку антенного оборудования общей площадью 5м2.

ЗАКРЕПЛЕНИЕ

Закрепление многогранной стальной опоры в грунте производится с помощью железобетонных ригелей заводского изготовления, в количестве не менее 2-х шт. Размеры и количество ригелей зависит от грунтовых условий и характеристик грунта площадки установки опоры.

ЗАЩИТА ОТ КОРРОЗИИ

Все железобетонные элементы имеют заводскую гидроизоляцию в два слоя. При необходимости ригеля могут быть изготовлены из сульфатостойкого цемента
Все металлоконструкции мачты подвергаются горячей оцинковке в соответствии с требованиями ГОСТ 9.307-89

ОБЛАСТЬ ПРИМЕНЕНИЯ

Данные башни применяются в регионах с расчетной температурой воздуха до -40˚С.

Отдел продаж ТОО «АСПМК-519»
040008, Республика Казахстан, Алматинская область,
г.Талдыкорган, ул. Абылайхана, 266.
Тел.: +7 (7282) 23 53 00, Факс.: +7 (7282) 23 53 30
e-mail:sale1@aspmk.kz
Сайт компании: www.aspmk519.kz