АСПМК 519

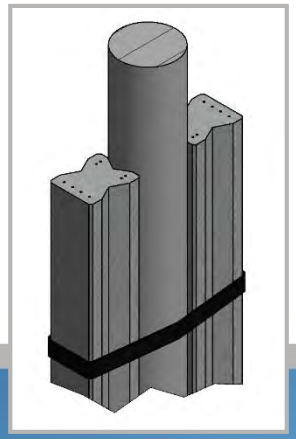

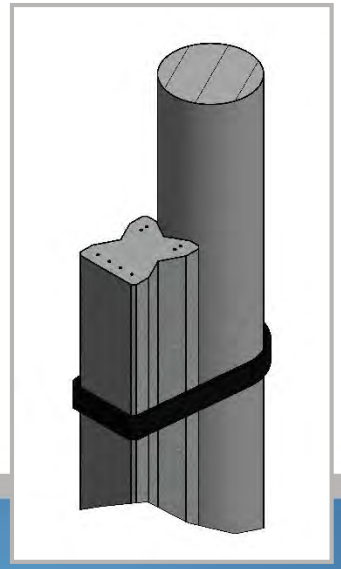

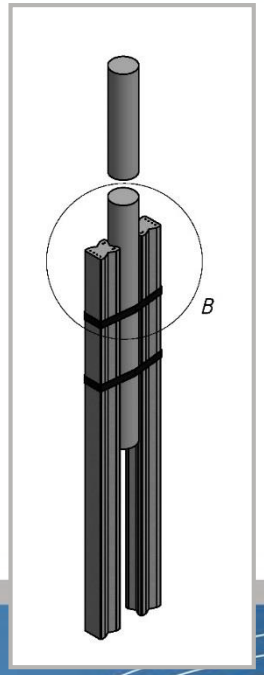

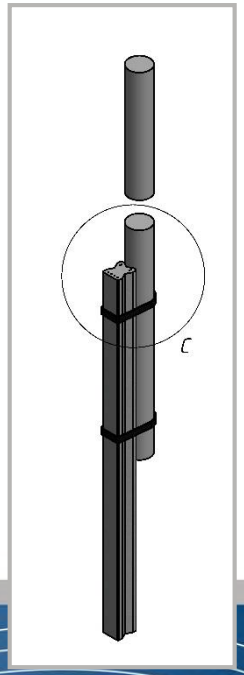

Железобетонная приставка типа ПН для деревянных опор линий электропередачи и линий связи

(аналог ж/б приставки ПР-0,8)

О Компании

АСПМК-519 является холдинговой компанией, в структуру которой входят предприятия, которые в соответствии с корпоративной стратегией и отраслевой принадлежностью, объединены в три департамента – сервисный, промышленный, производство и передача электрической энергии.

Сервисный департамент включает в себя инжиниринговую и ряд проектных и строительно-монтажных компаний, осуществляющих полный объем работ по проектированию, строительству, реконструкции и модернизации линий электропередачи и подстанций, а также комплектацию, монтаж и наладку оборудования на подстанциях «под ключ». Управление проектами строительства осуществляется с помощью централизованной интегрированной системы управления проектами, что обеспечивает гибкую взаимосвязь между компаниями, задействованными в реализации проектов.

Промышленный департамент включает предприятия, осуществляющие производство широкого спектра строительной и электротехнической продукции: железобетонных изделий и конструкций, металлических конструкций опор, а также электротехнической продукции, неизолированных проводов и полимерных изоляторов.

Энергетический департамент включает источники генерации (тепловая и гидроэлектростанции), обеспечивающие производство электрической и тепловой энергии, а также электрические сети и подстанции, обеспечивающие передачу электрической энергии прямым потребителям и на оптовый рынок.

Одним из предприятий входящих в группу компаний является ТОО «Темирбетон», данное предприятие было основано в 1999 году на производственной базе «Талдыкорганского завода железобетонных опор», который был основан в 1951 году. Завод «Темирбетон» является ведущим производителем железобетонных конструкций для электросетевого строительства, для строительства железных дорог, а также промышленных и гражданских объектов. Завод обладает собственными каменными и песчаными карьерами, бетоносмесительными узлами, аккредитованной лабораторией и испытательным центром, а также обладает несколькими производственными технологиями: центрифугирование, вибрирование и безопалубочное формование. Общая производственная мощность завода составляет 7500 м3 железобетонных конструкций в месяц.

Основная идея

Завод ТОО «Темирбетон» на протяжении многих лет осуществляет производство и поставку железобетонных приставок типа ПР для нужд связи. Производство данного вида продукции осуществляется в металлических опалубках с использованием уплотнения на вибростолах. Основной производства приставок типа ПР является ГОСТ 13015-2012. Выпускаемые приставки типа ПР имеют ряд ограничений, а именно: сложность изменения длины изделия из за жесткой привязки к имеющимся опалубкам, сложность выпуска большого количества изделий, отсутствие предварительного напряжения арматуры, рабочие чертежи являющиеся основой производства утеряли свою актуальность и не отвечают современным требованиям нормативной документации.

Учитывая возможности нашего холдинга, нашей группой проектирования разработан аналог приставки с учетом современных требований нормативной документации, а также использования высокотехнологической линии безопалубочного формования.

Разработка изделия произведена в расчетной система SCADA Office на основании лицензии №434235342. При разработке учтены все нюансы и особенности данного изделия. В ходе моделирования выработана оптимальная форма изделия обеспечивающая надежное соединение стойки и приставки, а также ее работу под нагрузкой.

Описание изделия

Приставка железобетонная типа ПН2 может иметь длину от 1 до 6 метров, изгибающий момент от 0,65 до 4,0 т×м (тонно-метрах). В поперечном сечении приставка имеет форму прямоугольника с технологическими вырезами на гранях для создания наиболее эффективной формы сечения с точки зрения несущей способности и жесткости. Паз, образованный на одной из граней приставки, позволяет обеспечить надежное соединение присоединяемой деревянной части опоры. За счет конфигурации сечения приставки исключается возможность прокручивания деревянной части опоры от действия крутящих нагрузок. Крепление деревянной части опоры к железобетонной приставке выполняется стандартным способом при помощи стальной проволоки AI диаметром 6,5 мм, а также для придания наиболее эстетичного и современного вида и снижения трудоемкости возможно применение специальных стальных зажимов.

Для армирования применяется предварительно напряженная высокопрочная стальная проволока Вр-1400 ГОСТ 7348-81.

Для производства изделия используется бетон марки В30, марка бетона по морозостойкости и водонепроницаемости принимаются не менее F150 и W4 (в неагрессивной среде) или F200 и W6 (в агрессивной среде). Также возможно производство из бетона марки В35, это улучшает такие показатели как уровень прочности изделия, морозостойкость F300 и водонепроницаемость W8-W12. В соответствии с требованиями заказчика изделия могут изготавливаться с применением сульфатостойкого цемента и нанесением гидроизоляционного покрытия

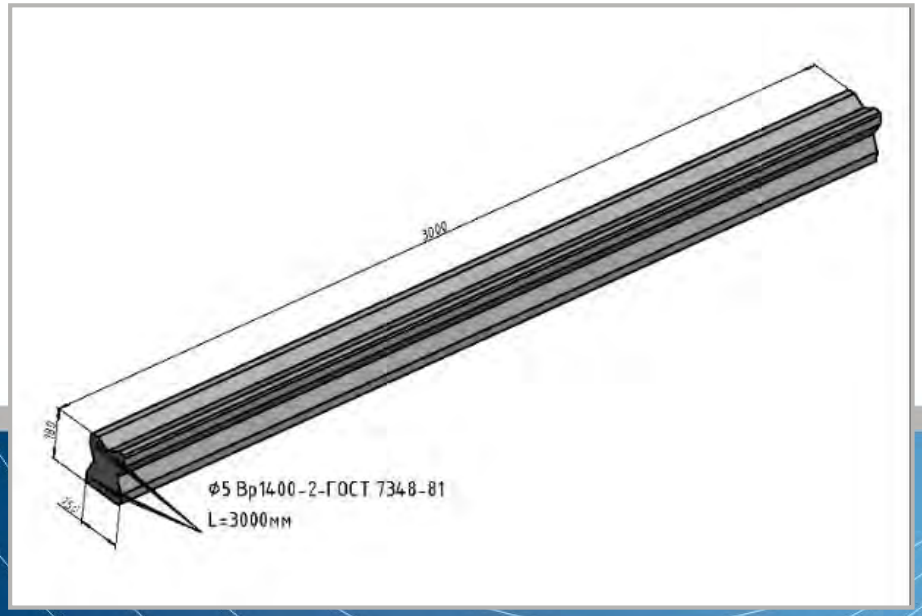

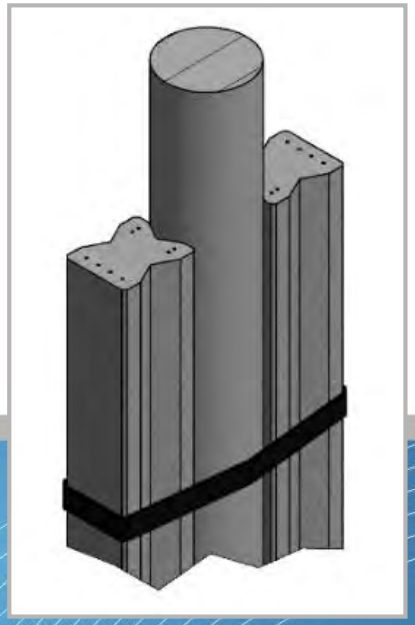

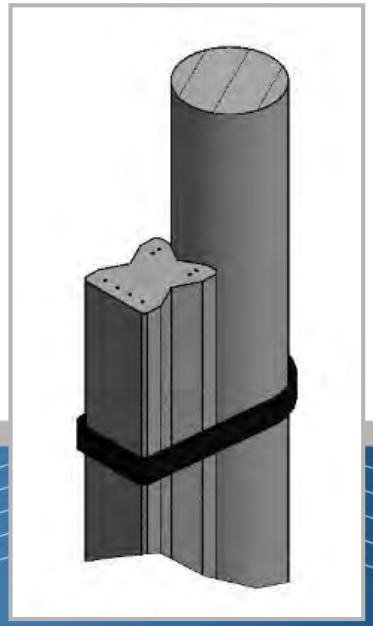

Технология производства

Для производства новых изделий используется современная линия безопалубочного виброформования **«TENSYLAND»** производства Испания. Безопалубочная технология виброформования представляет из себя систему производства изделий на длинных стендах (дорожках). Формовка изделий осуществляется специальной виброформовочной машиной, которая может осуществлять формовку изделий произвольной геометрией, высота которых не превышает 600 мм, а ширина 1500 мм. Отличительной особенностью технологии является высокая скорость производства, минимальные человеческие затраты и высокое качество продукции, возможность производства произвольной длины и использования различного типа армирования с учетом качественного индивидуального преднапряжения. Производительность до 600 штук в день. Применяемая технология изготовления обеспечивает оптимальное количество воды при приготовлении бетона, что в конечном результате обеспечивает гораздо более высокие эксплуатационные характеристики готовых изделий, в сравнении с классическим изготовлением изделий в опалубках.

Основные особенности приставки нового типа

- ❑ Оптимальная форма приставки
- ❑ Надежное и безопасное соединение приставки с опорой за счет своей улучшенной формы
- ❑ Удобство и скорость монтажа
- ❑ Широкий диапазон размеров длины от 1 до 6 метров
- ❑ Казахстанское содержание 100%
- ❑ Изгибающий момент от 0,8 до 4,00 т × м
- ❑ Уменьшенные прогибы
- ❑ Улучшена водонепроницаемость до W12
- ❑ Повышена морозостойкость до F300
- ❑ Оптимизация стоимости изделия
- ❑ Возможность выпуска в больших объёмах в короткие сроки
- ❑ Соответствие действующей современной НД
- ❑ Возможность изготовления для высоко агрессивных сред (с гидроизоляцией и из сульфатостойкого цемента)
- ❑ Увеличенный срок гарантии на изделие

Фото технологии

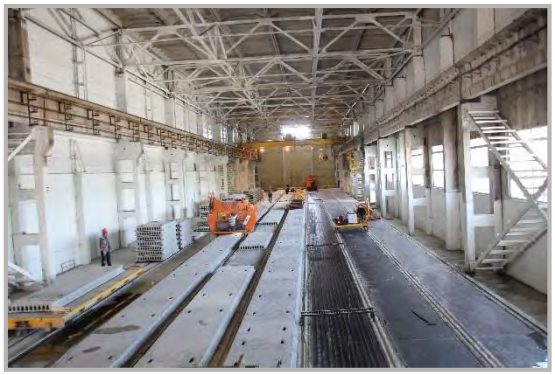

Технологическая линия безопалубочного виброформования «TENSYLAND»

Виброформовочная машина

Прокладка армирующей проволоки

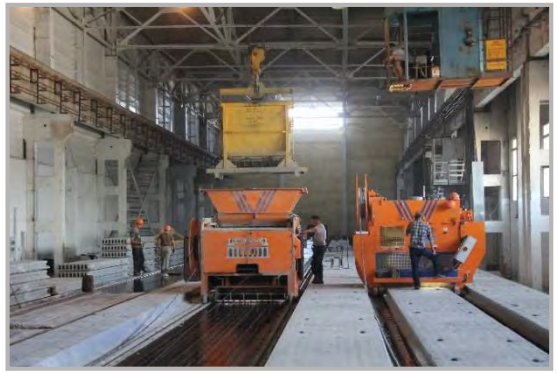

Загрузка бетона в виброформовочную машину

Натяжение высокопрочной стальной проволоки

Полигон для хранения готовой продукции

Расшифровка маркировки изделия:

ПН-2-0,8-3,0

- приставка
- напряженная
- величина изгибающего момента перпендикулярно оси линии связи/ЛЭП в т × м
- длина изделия

Объемное изображение ПН

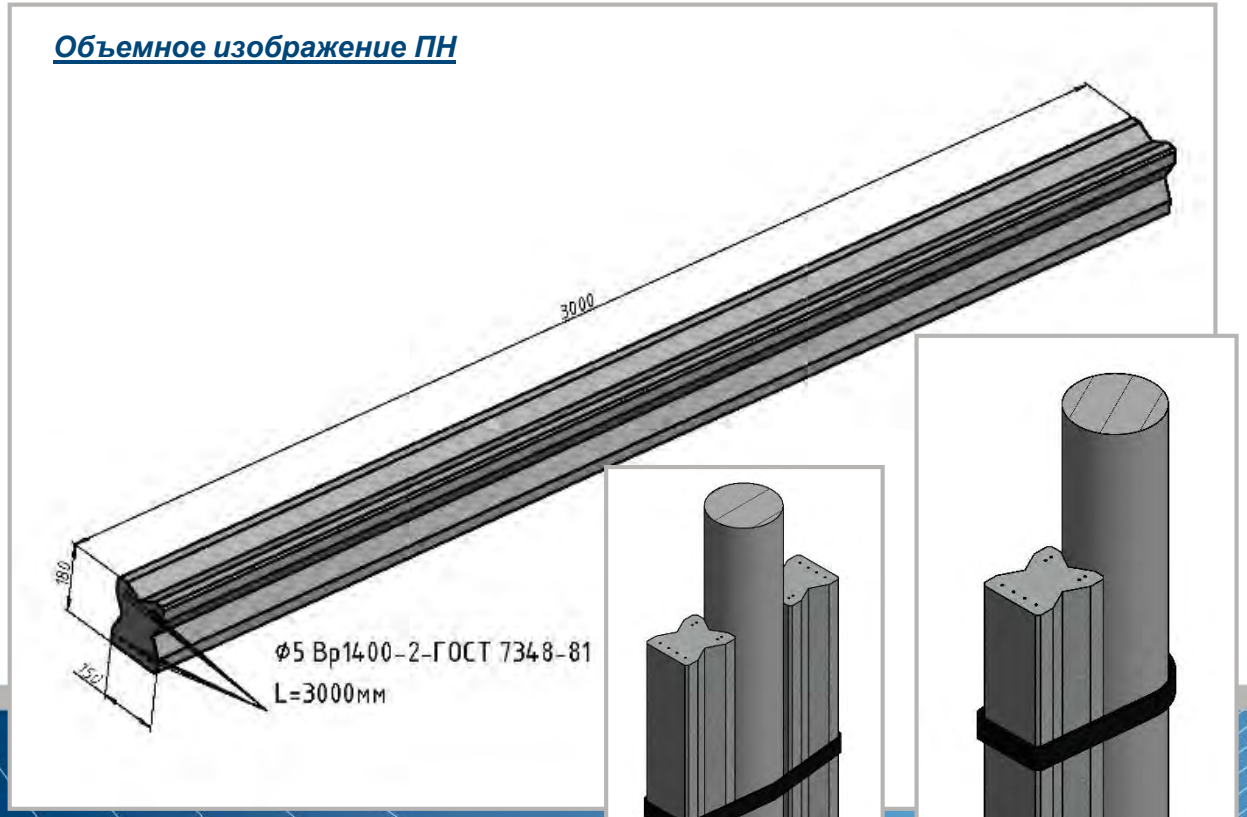

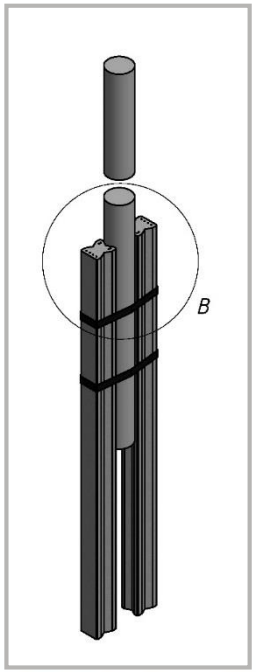

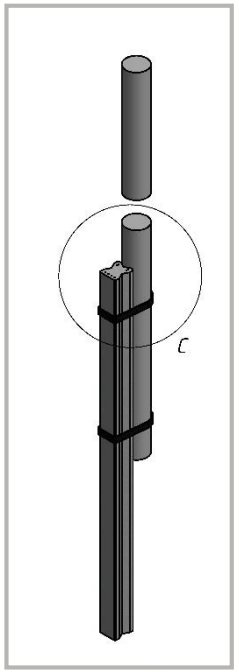

Маркировка согласно чертежа

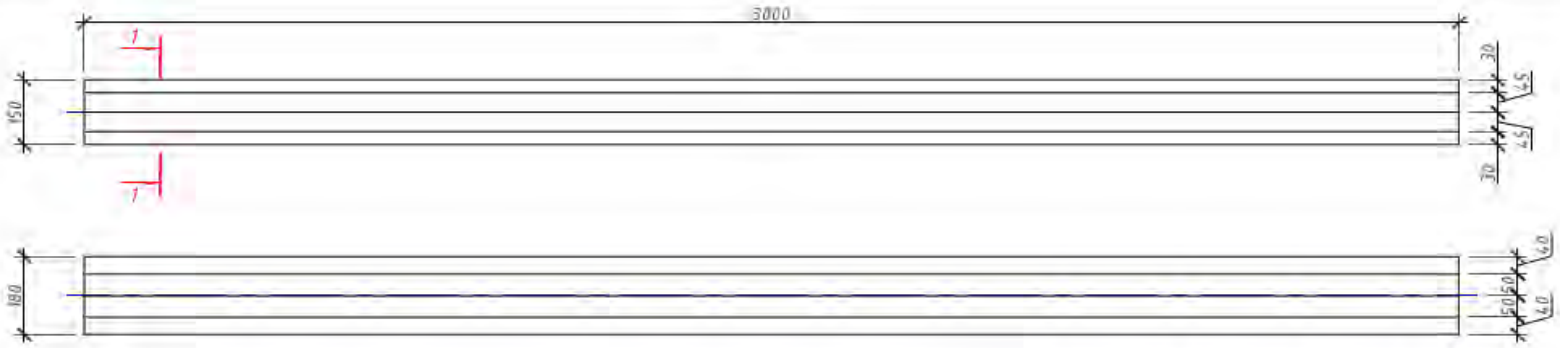

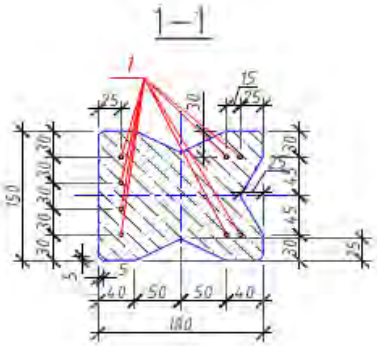

Поз.	Обозначение	Наименование	Кол.	Масса ед. кг.	Примеч.
1		ø5 Вр1400-2-ГОСТ 7348-81 L=3000мм	8	0,48	
		Бетон В30	0,069	166	м

1. Марка бетона по водонепроницаемости W6, по морозостойкости F75, F100, F150 или F200.
2. Марка бетона по морозостойкости указывается при заказе столбов на заводе.

Ведомость расхода стали на элемент, кг								
Марка элемента	Напрягаемая арматура класса				Изделия арматурные			
	Вр1400-2			ИТОГО	Арматура класса			ВСЕГО
	ГОСТ 7348-81							
	ø5							
Приставка ПН2-0,8-3,0	3,84			3,84				3,84

Изм.	Кол. уч.	Лист	N Док.	Подпись	Дата	ТСК-РК-6-602-05.19-2		
ГИП		Афонин А.В.				Приставка ПН2-0,8-3,0	Стадия	Лист	Листов
Проверил		Нематов Е.П.					РП	1	1
Разработал		Гунькин А.Е.					ТОО"АСПМК-519"		

Взам. инв. №

Подп. и дата

Инв. N подл.

Хранение и транспортирование

- Приставки должны храниться в штабелях в горизонтальном положении, не более 8 ярусов в штабеле.
- Подкладки под нижний ряд следует укладывать по плотному, тщательно выровненному основанию.
- Между горизонтальными рядами должны быть уложены строго вертикально деревянные прокладки, на расстоянии от торцов, равном 1/5 от длины приставки.
- При перевозке железнодорожным транспортом погрузка и крепление должны производиться в соответствии с действующими инструкциями Министерства транспорта и коммуникаций Республики Казахстан
- При перевозках автомобильным транспортом, приставки должны надежно закреплены к кузову автомобиля. Количество горизонтальных рядов приставок должно быть не более пяти.

Фото сертификатов

1. Тауарды өндіруші (атауы және пошталық мекен-жайы)
Производитель товара (наименование и почтовый адрес)
ТОО "Темирбетон"
Алматинская область,
г.Талдыкорган, ул.Абылайхана, 266,
Республика Казахстан

4. № KZ 8 105 00669

ТАУАРДЫҢ ШЫҒУ ТЕГІ ТУРАЛЫ СЕРТИФИКАТ
СЕРТИФИКАТ О ПРОИСХОЖДЕНИИ ТОВАРА

СТ-KZ НЫСАНЫ
ФОРМА СТ-KZ

2. Тауарды алушы (атауы және пошталық мекен-жайы)
Получатель товара (наименование и почтовый адрес)

Қазақстан Республикасында берілді
(елдің атауы)

Выдан в Республике Казахстан
(наименование страны)

3. Тауардың шығу тегі туралы сертификатты алу мақсаты
Цель получения сертификата о происхождении товара
Для подтверждения страны происхождения товара и доли местного содержания

5. Қызметтік ескертулер үшін
Для служебных отметок
Выдан на серийное производство. Срок действия сертификата о происхождении товара составляет двенадцать месяцев со дня выдачи

6. №	7. Орындар саны және қаптама түрі Количество мест и вид упаковки	8. Тауардың сипаттамасы Описание товара	9. Шығу тегінің өлшемдері Критерии происхождения	10. Брутто/нетто салмағы (кг) Вес (кг) брутто/нетто
1		Стойка железобетонная вибрированная типа СВ 95 Код ТН ВЭД 6810990000 Код КП ВЭД 23.61.20 Кол-во: 8500 Ед.изм: шт	"Д 6810" 100% ДМС	
2		Стойка железобетонная вибрированная типа СВ 105 Код ТН ВЭД 6810990000 Код КП ВЭД 23.61.20 Кол-во: 9100 Ед.изм: шт	"Д 6810" 100% ДМС	
3		Стойка железобетонная вибрированная типа СВ 110 Код ТН ВЭД 6810990000	"Д 6810" 69,50% ДМС	

11. Куәлік. Осы арқылы өтініш берушінің декларациясы шындыққа сәйкес келетіні куәландырылады
Удостоверение. Настоящим удостоверяется, что декларация заявителя соответствует действительности
Палата предпринимателей Алматинской области, 040000, Республика Казахстан, Алматинская область, г.Талдыкорган, 7 мкрн, здание №10, БЦ «Коктем Grand», +7 (7282) 401027.

Атты/Ф.И.О. Сапаргалиева Ардак Жоламановна
Аты-жөні Ф.И.О.
Күні/Дата 26.12.2018
Мөрі/Печать

12. Өтініш берушінің декларациясы: Төменде қол қоюшы жоғарыда көрсетілген мәліметтер шындыққа сәйкес келетіні, барлық тауарлар толығымен
Казахстан Республикасында
(елдің атауы)
өндірілгені және жеткізілгені өңделуін/қайта өңделуін өткені және оларды барлығы да осындай тауарларға қатысты белгіленген шығу тегінің талаптарына сәйкес екенін растайды.
Декларация заявителя: Нижеподписавшийся заявляет, что вышеприведенные сведения соответствуют действительности, что все товары полностью произведены или подвергнуты достаточной обработке/переработке в
Республике Казахстан
(наименование страны)
и, что все они отвечают требованиям происхождения, установленным в отношении таких товаров.
Немытов Е.П.
Аты-жөні Ф.И.О.
Күні/Дата 26.12.2018
Мөрі/Печать

1803591

«СТ-KZ» НЫСАНЫНДАҒЫ ТАУАРДЫҢ ШЫҒУ ТЕГІ ТУРАЛЫ № KZ 8 105 00669
СЕРТИФИКАТҚА ҚОСЫМША ПАРАҚ
ДОПОЛНИТЕЛЬНЫЙ ЛИСТ СЕРТИФИКАТА № KZ 8 105 00669
О ПРОИСХОЖДЕНИИ ТОВАРА ФОРМЫ «СТ-KZ»

6. №	7. Орындар саны және қаптама түрі Количество мест и вид упаковки	8. Тауардың сипаттамасы Описание товара	9. Шығу тегінің өлшемдері Критерии происхождения	10. Брутто/нетто салмағы (кг) Вес (кг) брутто/нетто
4		Код КП ВЭД 23.61.20 Кол-во: 1000 Ед.изм: шт Стойка железобетонная вибрированная типа СВ 164 Код ТН ВЭД 6810990000 Код КП ВЭД 23.61.20 Кол-во: 1100 Ед.изм: шт	"Д 6810" 99,87% ДМС	
5		Стойка железобетонная вибрированная типа СВ 130 Код ТН ВЭД 6810990000 Код КП ВЭД 23.61.20 Кол-во: 50 Ед.изм: шт	"Д 6810" 98,03% ДМС	
6		Стойка железобетонная типа ВС Код ТН ВЭД 6810990000 Код КП ВЭД 23.61.20 Кол-во: 20 Ед.изм: шт	"Д 6810" 100% ДМС	
7		Приставки железобетонные типа ПТ Код ТН ВЭД 6810990000 Код КП ВЭД 23.61.20 Кол-во: 900 Ед.изм: шт	"Д 6810" 100% ДМС	
8		Приставки железобетонные типа ПР Код ТН ВЭД 6810990000 Код КП ВЭД 23.61.20 Кол-во: 8000 Ед.изм: шт	"Д 6810" 100% ДМС	

11. Куәлік. Осы арқылы өтініш берушінің декларациясы шындыққа сәйкес келетіні куәландырылады
Удостоверение. Настоящим удостоверяется, что декларация заявителя соответствует действительности
Палата предпринимателей Алматинской области, 040000, Республика Казахстан, Алматинская область, г.Талдыкорган, 7 мкрн, здание №10, БЦ «Коктем Grand», +7 (7282) 401027.

Атты/Ф.И.О. Сапаргалиева Ардак Жоламановна
Аты-жөні Ф.И.О.
Күні/Дата 26.12.2018
Мөрі/Печать

12. Өтініш берушінің декларациясы: Төменде қол қоюшы жоғарыда көрсетілген мәліметтер шындыққа сәйкес келетіні, барлық тауарлар толығымен
Қазақстан Республикасында
(елдің атауы)
өндірілгені және жеткізілгені өңделуін/қайта өңделуін өткені және оларды барлығы да осындай тауарларға қатысты белгіленген шығу тегінің талаптарына сәйкес екенін растайды.
Декларация заявителя: Нижеподписавшийся заявляет, что вышеприведенные сведения соответствуют действительности, что все товары полностью произведены или подвергнуты достаточной обработке/переработке в
Республике Казахстан
(наименование страны)
и, что все они отвечают требованиям происхождения, установленным в отношении таких товаров.
Немытов Е.П.
Аты-жөні Ф.И.О.
Күні/Дата 26.12.2018
Мөрі/Печать

1805790

Фото лицензии на проектирование

ГОСУДАРСТВЕННАЯ ЛИЦЕНЗИЯ

09.01.2001 года — ГСЛ № 07973

Выдана: Товарищество с ограниченной ответственностью "АСПМК-519"
Республика Казахстан, г.Алматы, Алмалинский район, улица Исаева, дом № 15., 88., БИН: 001040002533
(полное наименование, местонахождение, бизнес-идентификационный номер юридического лица (в том числе иностранного юридического лица), бизнес-идентификационный номер филиала или представительства иностранного юридического лица – в случае отсутствия бизнес-идентификационного номера у юридического лица/полностью фамилия, имя, отчество (в случае наличия), индивидуальный идентификационный номер физического лица)

на занятие: Проектная деятельность
(наименование лицензируемого вида деятельности в соответствии с Законом Республики Казахстан «О разрешениях и уведомлениях»)

Особые условия: I Категория
(в соответствии со статьей 36 Закона Республики Казахстан «О разрешениях и уведомлениях»)

Примечание: Неотчуждаемая, класс 1
(отчуждаемость, класс разрешения)

Лицензиар: Коммунальное Государственное учреждение "Управление государственного архитектурно-строительного контроля города Алматы". Акимат города Алматы.
(полное наименование лицензиара)

Руководитель (уполномоченное лицо): ЖАКСЫМБЕТОВ КАЙЫРЖАН СЕРИКБАЕВИЧ
(фамилия, имя, отчество (в случае наличия))

Дата первичной выдачи: 09.01.2001

Срок действия лицензии:

Место выдачи: г.Астана

I категория

Технологическое проектирование (разработка технологической части проектов строительства) объектов производственного назначения, в том числе:
- Плотин, дамб, других гидротехнических сооружений
- Для энергетической промышленности

Технологическое проектирование (разработка технологической части проектов строительства) объектов инфраструктуры транспорта, связи и коммуникаций, в том числе по обслуживанию:
- Общереспубликанских и международных линий связи (включая спутниковые) и иных видов телекоммуникаций
- Проектирование инженерных систем и сетей, в том числе:
- Систем внутреннего и наружного электроосвещения, электроснабжения до 0,4 кВ и до 10 кВ
- Электроснабжения до 35 кВ, до 110 кВ и выше
- Внутренних систем слаботочных устройств (телефонизации, пожарно-охранной сигнализации), а также их наружных сетей
- Внутренних систем отопления (включая электрическое), вентиляции, кондиционирования, холодоснабжения, газификации (газоснабжения низкого давления), а также их наружных сетей с вспомогательными объектами
- Внутренних систем водопровода (горячей и холодной воды) и канализации, а также их наружных сетей с вспомогательными объектами

Архитектурное проектирование для зданий и сооружений первого или второго и третьего уровней ответственности (с правом проектирования для архитектурно-реставрационных работ, за исключением научно-реставрационных работ на памятниках истории и культуры), в том числе:
- Генеральных планов объектов, инженерной подготовки территории, благоустройства и организации рельефа

Строительное проектирование (с правом проектирования для капитального ремонта и (или) реконструкции зданий и сооружений, а также усиления конструкций для каждого из указанных ниже работ) и конструирование, в том числе:
- Металлических (стальных, алюминиевых и из сплавов) конструкций
- Бетонных и железобетонных, каменных и армокаменных конструкций
- Оснований и фундаментов

Технологическое проектирование (разработка технологической части проектов строительства) объектов инфраструктуры транспорта, связи и коммуникаций, в том числе по обслуживанию:
- Местных линий связи, радио-, телекоммуникаций

Технологическое проектирование (разработка технологической части проектов строительства) объектов производственного назначения, в том числе:
- Конструкций башенного и мачтового типа

Градостроительное проектирование (с правом проектирования для градостроительной реабилитации районов исторической застройки, за исключением научно-реставрационных работ на памятниках истории и культуры) и планирование, в том числе разработка:
- Схем электроснабжения населенных пунктов с размещением объектов по производству и транспортировке электрической энергии в системе застройки, а также электроснабжения производственных комплексов, располагаемых на межселенных территориях

Фото лицензии на строительно-монтажные работы

1 - 1

ГОСУДАРСТВЕННАЯ ЛИЦЕНЗИЯ

09.01.2001 года — ГСЛ № 002615

Выдана	Товарищество с ограниченной ответственностью "АСПМК-519" Республика Казахстан, г.Алматы, Алмалинский район, улица Исаева, дом № 15., 88., БИН: 001040002533 (полное наименование, местонахождение, реквизиты БИН юридического лица / полностью фамилия, имя, отчество, реквизиты ИИН физического лица)
на занятие	Строительно-монтажные работы (наименование лицензируемого вида деятельности в соответствии с Законом Республики Казахстан «О лицензировании»)
Вид лицензии	генеральная
Особые условия действия лицензии	I Категория (в соответствии со статьей 9-1 Закона Республики Казахстан «О лицензировании»)
Лицензиар	Министерство регионального развития Республики Казахстан, Комитет по делам строительства и жилищно-коммунального хозяйства (полное наименование лицензиара)
Руководитель (уполномоченное лицо)	ГАЛИЕВ ВЛАДИСЛАВ ГЕРМАНОВИЧ (фамилия и инициалы руководителя (уполномоченного лица) лицензиара)
Место выдачи	г.Астана

I категория

Строительство автомобильных и железных дорог, включающее капитальный ремонт и реконструкцию, в том числе:

- Основания и покрытия, защитные сооружения и обустройство автомобильных дорог III, IV и V технической категории, а также проезжей части улиц населенных пунктов, не являющихся магистральными
- Основания и покрытия, защитные сооружения и обустройство автомобильных дорог I и II технической категории, а также внутригородских магистральных дорог скоростного и регулируемого движения, проезжей части магистральных улиц общегородского значения непрерывного и регулируемого движения

Монтаж технологического оборудования, пусконаладочные работы, связанные с:

- Электропечами, иными электротехническими установками, включая взрывозащищенное электротехническое оборудование
- Компрессорными машинами, насосами и вентиляцией
- Связью, противоаварийной защитой, системой контроля и сигнализации, блокировкой на транспорте, объектах электроэнергетики и водоснабжения, иных объектах жизнеобеспечения, а также приборами учета и контроля производственного назначения
- Металлообработкой, Деревообработкой
- Гидротехническими и мелиоративными сооружениями

Работы по защите и отделке конструкций и оборудования, в том числе при капитальном ремонте и реконструкции объектов (гидроизоляция, теплоизоляция, антикоррозийная, в том числе химзащитные покрытия от воздействия агрессивных вод, электрохимическая защита и молниезащита)

Устройство инженерных сетей и систем, включающее капитальный ремонт и реконструкцию, в том числе:

- Внутренних централизованных систем
- Вентиляции, кондиционирования воздуха, пневмотранспорта и аспирации
- Сетей электроснабжения и устройства наружного электроосвещения, внутренних систем электроосвещения и электроотопления
- Сетей электроснабжения железнодорожных путей сообщения, сетей электроснабжения и электроосвещения предприятий воздушного транспорта
- Сетей холодного и горячего водоснабжения, теплоснабжения, централизованной канализации бытовых, производственных и ливневых стоков, устройства внутренних систем водопровода, отопления и канализации

Специальные работы в грунтах, в том числе:

- Гидромеханизированные работы в грунте
- Земляные работы в мелиоративном и водохозяйственном строительстве
- Устройство оснований

Возведение несущих и (или) ограждающих конструкций зданий и сооружений (в том числе мостов, транспортных эстакад, тоннелей и путепроводов, иных искусственных строений), включающее капитальный ремонт и реконструкцию объектов, в том числе:

- Монтаж строительных конструкций агрегатов, аппаратов и других технологических сооружений металлургической, нефтехимической, горнорудной, энергетической и других отраслей промышленности
- Устройство монолитных, а также монтаж сборных бетонных и железобетонных конструкций, кладка штучных элементов стен и перегородок и заполнение проемов
- Кровельные работы
- Монтаж металлических конструкций
- Монтаж строительных конструкций башенного и мачтового типа, дымовых труб
- Гидротехнические и селезащитные сооружения, плотины, дамбы

Специальные строительные и монтажные работы по прокладке линейных сооружений, включающие капитальный ремонт и реконструкцию, в том числе:

- Общереспубликанских и международных линий связи и телекоммуникаций
- Технологических трубопроводов из цветных металлов, полимерных материалов и стекла
- Магистральных линий электропередач с напряжением до 35 кВ и до 110 кВ и выше

Участие в закупках Самрук Казына

САМРУК КАЗЫНА

- ТОО «АСПМК-519» вошло в число добросовестных поставщиков АО "Фонд национального благосостояния "Самрук-Казына"

- ТОО «АСПМК-519» прошло предварительный квалификационный отбор и включено в Перечень предварительно квалифицированных потенциальных поставщиков с 3 уровнем критичности*

* 3-й уровень критичности является наивысшим

- Дочерние производственные предприятия ТОО «АСПМК-519» - ТОО «Темирбетон», ТОО «ТК Метакон», ТОО «Инфраэнерго», являющиеся производителями строительной и электротехнической продукции, включены в Реестр товаропроизводителей АО "Фонд национального благосостояния "Самрук-Казына"

Наши заказчики

АО «НК«Казахстан Темир Жолы»

ТОО СП «Алайгыр»

Компания «Buzachi Operating Ltd»

АО «KEGOC»

ТОО СП «КАТКО»

АО «Казахстанский электролизный завод»

ТОО «Казцинк»

АО «Васильковский ГОК»
(АО «Altyntau Resources»)

ТОО «ТенгизШевройл»

ТОО «Корпорация Казахмыс»

ОАО «АрселорМиттал Темиртау»

АО «Ульбинский металлургический завод»

АО «Евроазиатская
энергетическая корпорация»

ТОО «Altyntau Kokshetau»

ТОО «ЭнергоСтройПроект»

ОО «ЕвроХим-Удобрения»

АО «Алматы Пауэр Консолидейтед»
(АО «Алатау Жарык Компаниясы»)

АО «Международный центр
приграничного сотрудничества «Хоргос»

ТОО «Мобайл Телеком-Сервис»

АО «Мангистауская РЭК»

АО «Жезказганская РЭК»

АО «Казтелерадио»

АСПМК 519

WWW.ASPMK519.KZ

Преданность потребителям
через ответственность и профессионализм

Центральный офис ТОО «АСПМК-519»:
Республика Казахстан,
050026, г. Алматы, ул. Исаева, 15/88.
Телефоны: +7 (727) 378-34-67
Факс: +7 (727) 378-34-74
E-mail: info@aspmk.kz
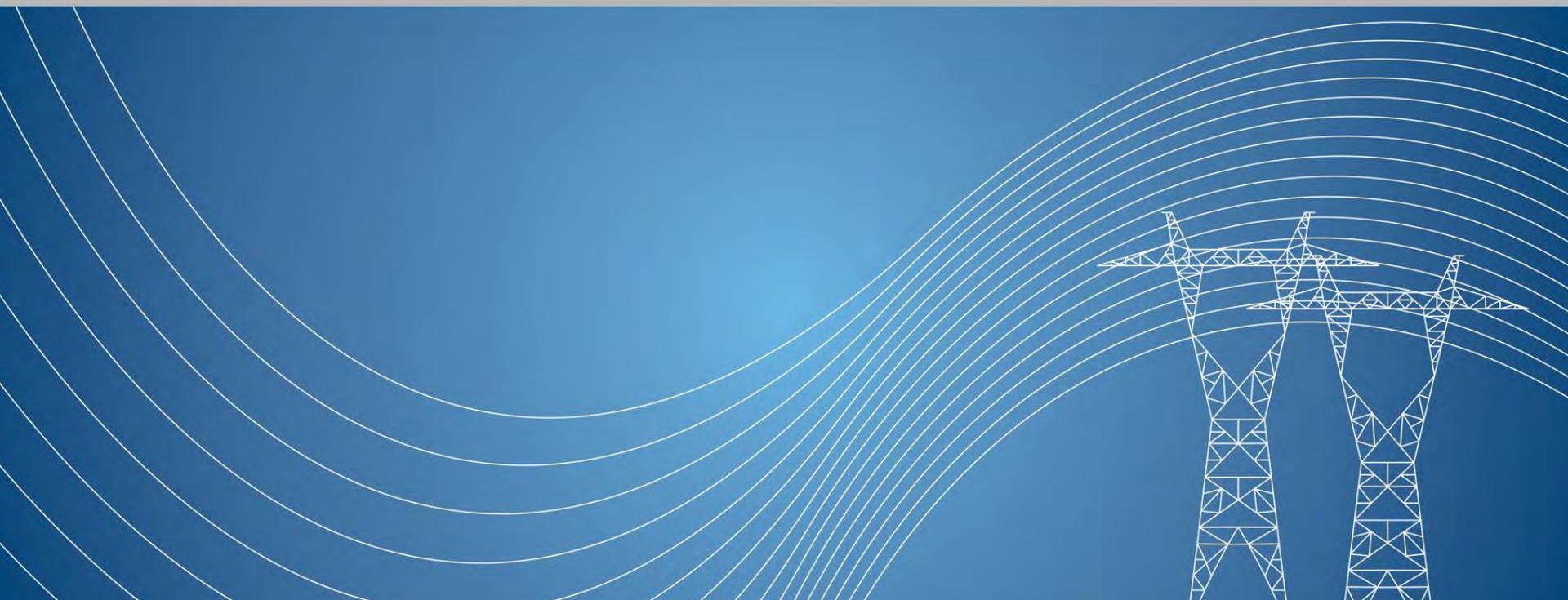
Промышленный департамент ТОО «АСПМК-519»:
Республика Казахстан,
040008, г. Талдыкорган, ул. Абылайхана, 266
Телефон +7 (7282) 30-93-93,
Факс: +7 (7282) 23-53-37
E-mail: promdep@aspmk.kz