АСПМК 519

СБОРНЫЕ ЖЕЛЕЗОБЕТОННЫЕ СНЕГОЗАЩИТНЫЕ ОГРАЖДЕНИЯ ЖЕЛЕЗНОДОРОЖНОГО ПОЛОТНА

О Компании

АСПМК – 519 является холдинговой компанией, в структуру которой входят предприятия, которые в соответствии с корпоративной стратегией и отраслевой принадлежностью, объединены в три департамента – сервисный, промышленный, производство и передача электрической энергии.

Сервисный департамент включает в себя инжиниринговую и ряд проектных и строительно-монтажных компаний, осуществляющих полный объем работ по проектированию, строительству, реконструкции и модернизации линий электропередач и подстанций, а так же комплектацию, монтаж и наладку оборудования на подстанциях «под ключ». Управление проектами строительства осуществляется с помощью централизованной интегрированной системы управления проектами, что обеспечивает гибкую взаимосвязь между компаниями, задействованными в реализации проектов.

Промышленный департамент включает предприятия, осуществляющие производство широкого спектра строительной и электротехнической продукции: железобетонных изделий и конструкций, металлических конструкций опор, а так же электротехнической продукции, не изолированных проводов и полимерных изоляторов.

Энергетический департамент включает источники генерации (тепловая и гидроэлектростанции), обеспечивающие производство электрической и тепловой энергии, а так же электрические сети и подстанции, обеспечивающие передачу электрической энергии прямым потребителям и на оптовый рынок.

Информация о заводе

Одним из предприятий входящих в группу компаний является ТОО «Темирбетон», данное предприятие было основано в 1999 году на производственной базе «Талдыкорганского завода железобетонных опор», который был основан в 1951 году.

Завод «Темирбетон» является ведущим производителем железобетонных конструкций для электросетевого строительства, для строительства железных дорог, а так же промышленных и гражданских объектов. Завод обладает собственными каменными и песчаными карьерами, бетоносмесительными узлами, аккредитованной лабораторией и испытательным центром, а так же обладает несколькими производственными технологиями: центрифугирование, вибрирование и без опалубочное формование. Общая производственная мощность завода составляет 7500 м3 железобетонных конструкций в месяц.

Завод ТОО «Темирбетон» на протяжении многих лет осуществляет производство и поставку железобетонных изделий для электрофикации и иных нужд железных дорог. К числу которых относятся Сборные железобетонные снегозащитные ограждения.

Описание изделия

Сборные железобетонные снегозащитные ограждения – Стойки прямоугольного сечения 240*180 мм со сквозными отверстиями Марки С-58 (длина 5800 мм) и Марки С-74 (длина 7400 мм), а так же доска заполнения прямоугольного сечения 40*160мм Марки Д-30 (длина 3100 мм), которые предназначены для защиты железнодорожного полотна от снежных заносов в 1-3 ветровых районах при толщине стенки гололеда до 20мм. в зависимости от температуры наружного воздуха, снегозащитные ограждения могут эксплуатироваться в районах с расчетной зимней температурой до минус 40 градусов по Цельсию.

Стойки и доски рассчитаны на прочность и раскрытие трещин по 3-й категории трещиностойкости, так же произведен расчет стоек по условиям устойчивости в соответствии с нормативными документами.

Железобетонные элементы ограждений изготавливаются из тяжелого бетона класса В 40 по прочности на сжатие. Бетон изготавливается в соответствии с требованиями ГОСТ 26633. Марка бетона по морозостойкости и водонепроницаемости назначается в зависимости от условий эксплуатации конструкций для сооружений 3 класса по степени ответственности. Напрягаемая арматура стоек и досок – высокопрочная арматурная проволока 5Вр1400-1 по ГОСТ 7348, хомуты изготавливаются из обыкновенной арматурной проволоки класса Вр-1 по ГОСТ 6727. Фундаментная часть стоек, на длине 1.8м для стоек длиной 5.8м и 2.1м для стоек 7.4 м от низа имеет гидроизоляционное покрытие по ГОСТ 31384.

Качество поверхностей конструкций, отделываемых в процессе их изготовления соответствует установленному эталону. Прочность бетона изделия соответствует ГОСТ 13015. Материалы, применяемые для изготовления элементов снегозащитных ограждений, обеспечивают получение бетона заданного класса по прочности на сжатие и удовлетворяют требованиям действующих стандартов:

Цемент –ГОСТ 31108

Песок – ГОСТ 8736

Щебень – ГОСТ 8267

Армирование изделий соответствует требованиям проектной документации 3.501.1-159 выпуск 2.

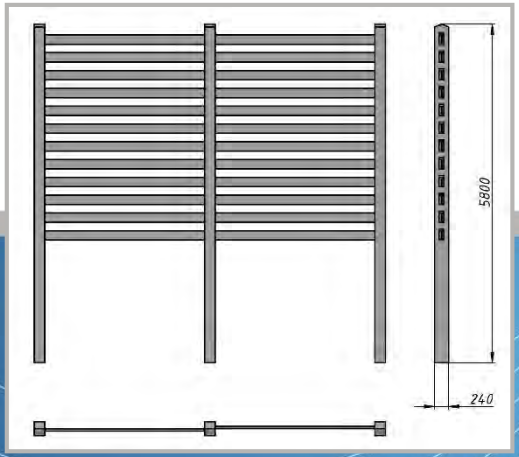

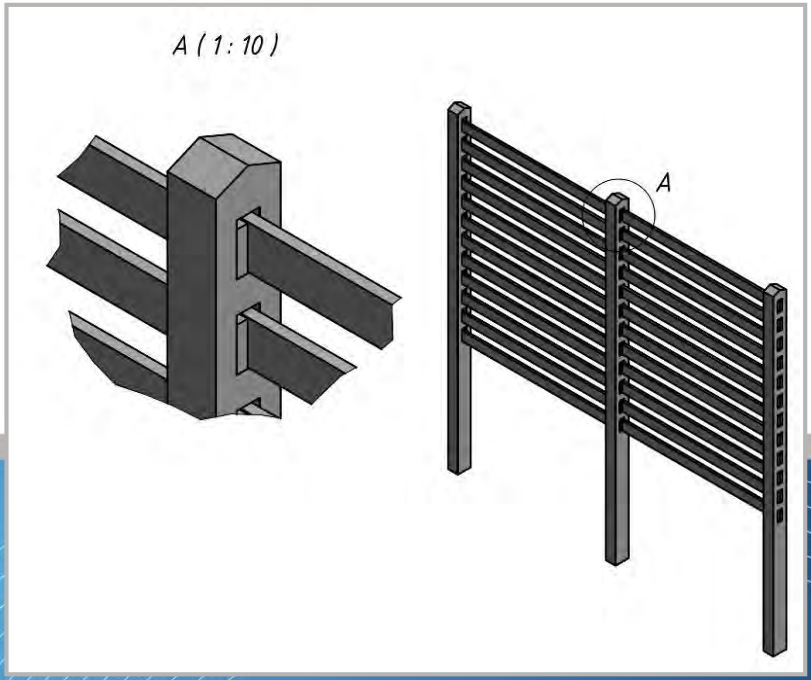

Технология производства

Для производства изделий используется современная линия безопалубочного виброформования «TENSYLAND» производства Испания. Безопалубочная технология виброформования представляет из себя систему производства изделий на длинных стендах (дорожках). Формовка изделий осуществляется специальной виброформовочной машиной, которая может осуществлять формовку изделий произвольной геометрией.

Отличительной особенностью технологии является:

- высокая скорость производства,
- минимальные человеческие затраты и высокое качество продукции,
- возможность производства произвольной длины;
- использования различного типа армирования с учетом качественного индивидуального преднапряжения.

Производительность до 600 штук в день. Применяемая технология изготовления обеспечивает оптимальное количество воды при приготовлении бетона, что в конечном результате обеспечивает гораздо более высокие эксплуатационные характеристики готовых изделий, в сравнении с классическим изготовлением изделий в опалубках.

Фото технологии

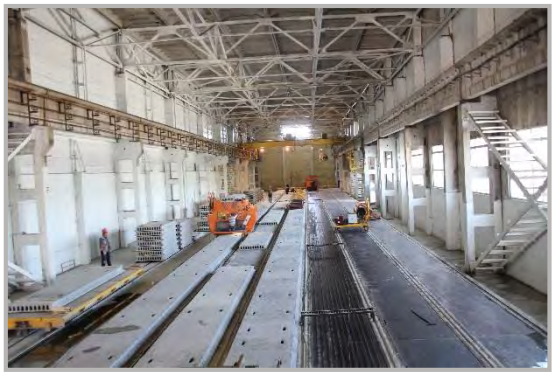

Технологическая линия безопалубочного виброформования «TENSYLAND»

Виброформовочная машина

Прокладка армирующей проволоки

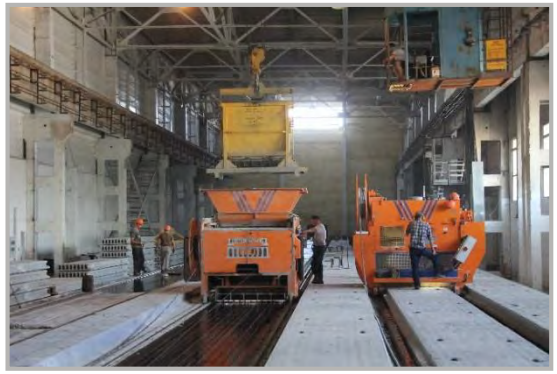

Загрузка бетона в виброформовочную машину

Натяжение высокопрочной стальной проволоки

Полигон для хранения готовой продукции

Маркировка

Расшифровка маркировки изделия:

С 58 - Вр

- стойка
- длина изделия в дециметрах
- класс напрягаемой арматуры

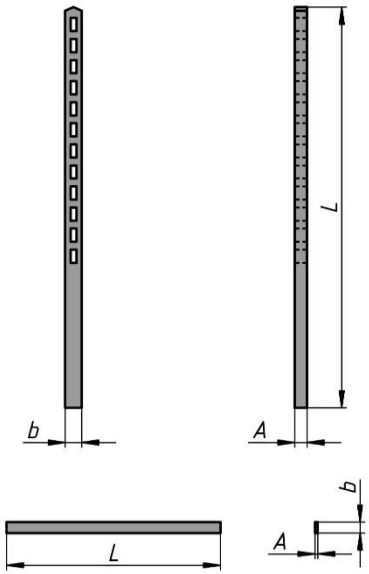

Маркировка включает в себя:

- Завод изготовитель
- марка изделия
- порядковый номер изделия
- штамп отдела технического контроля
- величина массы изделия (для конструкций, масса которых превышает 0,5 тонны)
- дата изготовления изделия

Марка	Класс бетона	Размеры, мм			Расход атериалов		Масса, кг
		L	A	b	Бетон, м3	Сталь, кг	
С58-Вр	В40	5800	180	240	0,215	6,54	538
С74-Вр	В40	7400	180	240	0,276	8,34	690
Д30-Вр	В40	3100	40	160	0,020	1,05	50

Хранение и транспортирование

- Готовые изделия хранятся в горизонтальном положении, в штабелях на специально оборудованных складах-площадках, рассортированными по видам.
- Изделия опираются на подкладки и прокладки толщиной не менее 3 см. Подкладки под нижние изделия укладываются по плотному тщательно выравненному основанию.
- Прокладки по высоте штабеля располагаются одна над другой.
- При транспортировке изделия объединяются в пакеты по 5-10 штук с вязкой проволокой или металлической лентой.
- Подъем, погрузка и выгрузка изделий производится кранами с захватом за подготовленные отверстия.

Фото сертификатов

1. Тауарды өндіруші (атауы және пошталық мекен-жайы)
Производитель товара (наименование и почтовый адрес)
ТОО "Темирбетон"
Алматинская область,
г.Талдыкорган, ул.Абылайхана, 266,
Республика Казахстан

4. № KZ 8 105 00669

ТАУАРДЫҢ ШЫҒУ ТЕГІ ТУРАЛЫ СЕРТИФИКАТ
СЕРТИФИКАТ О ПРОИСХОЖДЕНИИ ТОВАРА

СТ-KZ НЫСАНЫ
ФОРМА СТ-KZ

2. Тауарды алушы (атауы және пошталық мекен-жайы)
Получатель товара (наименование и почтовый адрес)

Қазақстан Республикасында берілді
(елдің атауы)

Выдан в Республике Казахстан
(наименование страны)

3. Тауардың шығу тегі туралы сертификатты алу мақсаты
Цель получения сертификата о происхождении товара
Для подтверждения страны происхождения товара и доли местного содержания

5. Қызметтік ескертулер үшін
Для служебных отметок
Выдан на серийное производство. Срок действия сертификата о происхождении товара составляет двенадцать месяцев со дня выдачи

6. №	7. Орындар саны және қаптама түрі Количество мест и вид упаковки	8. Тауардың сипаттамасы Описание товара	9. Шығу тегінің өлшемдері Критерии происхождения	10. Брутто/нетто салмағы (кг) Вес (кг) брутто/нетто
1		Стойка железобетонная вибрированная типа СВ 95 Код ТН ВЭД 6810990000 Код КП ВЭД 23.61.20 Кол-во: 8500 Ед.изм: шт	"Д 6810" 100% ДМС	
2		Стойка железобетонная вибрированная типа СВ 105 Код ТН ВЭД 6810990000 Код КП ВЭД 23.61.20 Кол-во: 9100 Ед.изм: шт	"Д 6810" 100% ДМС	
3		Стойка железобетонная вибрированная типа СВ 110 Код ТН ВЭД 6810990000	"Д 6810" 69,50% ДМС	

11. Куәлік. Осы арқылы өтініш берушінің декларациясы шындыққа сәйкес келетіні куәландырылады
Удостоверение. Настоящим удостоверяется, что декларация заявителя соответствует действительности
Палата предпринимателей Алматинской области, 040000, Республика Казахстан, Алматинская область, г.Талдыкорган, 7 мкрн, здание №10, БЦ «Коктем Grand», +7 (7282) 401027.

Атты/Ф.И.О. Сапаргалиева Ардак Жоламановна
Аты-жөні Ф.И.О.
Күні/Дата 26.12.2018
Мөрі/Печать

12. Өтініш берушінің декларациясы: Төменде қол қоюшы жоғарыда көрсетілген мәліметтер шындыққа сәйкес келетіні, барлық тауарлар толығымен
Казахстан Республикасында
(елдің атауы)
өндірілгені және жеткізілгені өңделуін/қайта өңделуін өткені және оларды барлығы да осындай тауарларға қатысты белгіленген шығу тегінің талаптарына сәйкес екенін растайды.
Декларация заявителя: Нижеподписавшийся заявляет, что вышеприведенные сведения соответствуют действительности, что все товары полностью произведены или подвергнуты достаточной обработке/переработке в
Республике Казахстан
(наименование страны)
и, что все они отвечают требованиям происхождения, установленным в отношении таких товаров.
Немытов Е.П.
Аты-жөні Ф.И.О.
Күні/Дата 26.12.2018
Мөрі/Печать

1803591

«СТ-KZ» НЫСАНЫНДАҒЫ ТАУАРДЫҢ ШЫҒУ ТЕГІ ТУРАЛЫ № KZ 8 105 00669
СЕРТИФИКАТҚА ҚОСЫМША ПАРАҚ
ДОПОЛНИТЕЛЬНЫЙ ЛИСТ СЕРТИФИКАТА № KZ 8 105 00669
О ПРОИСХОЖДЕНИИ ТОВАРА ФОРМЫ «СТ-KZ»

6. №	7. Орындар саны және қаптама түрі Количество мест и вид упаковки	8. Тауардың сипаттамасы Описание товара	9. Шығу тегінің өлшемдері Критерии происхождения	10. Брутто/нетто салмағы (кг) Вес (кг) брутто/нетто
4		Код КП ВЭД 23.61.20 Кол-во: 1000 Ед.изм: шт Стойка железобетонная вибрированная типа СВ 164 Код ТН ВЭД 6810990000 Код КП ВЭД 23.61.20 Кол-во: 1100 Ед.изм: шт	"Д 6810" 99,87% ДМС	
5		Стойка железобетонная вибрированная типа СВ 130 Код ТН ВЭД 6810990000 Код КП ВЭД 23.61.20 Кол-во: 50 Ед.изм: шт	"Д 6810" 98,03% ДМС	
6		Стойка железобетонная типа ВС Код ТН ВЭД 6810990000 Код КП ВЭД 23.61.20 Кол-во: 20 Ед.изм: шт	"Д 6810" 100% ДМС	
7		Приставки железобетонные типа ПТ Код ТН ВЭД 6810990000 Код КП ВЭД 23.61.20 Кол-во: 900 Ед.изм: шт	"Д 6810" 100% ДМС	
8		Приставки железобетонные типа ПР Код ТН ВЭД 6810990000 Код КП ВЭД 23.61.20 Кол-во: 8000 Ед.изм: шт	"Д 6810" 100% ДМС	

11. Куәлік. Осы арқылы өтініш берушінің декларациясы шындыққа сәйкес келетіні куәландырылады
Удостоверение. Настоящим удостоверяется, что декларация заявителя соответствует действительности
Палата предпринимателей Алматинской области, 040000, Республика Казахстан, Алматинская область, г.Талдыкорган, 7 мкрн, здание №10, БЦ «Коктем Grand», +7 (7282) 401027.

Атты/Ф.И.О. Сапаргалиева Ардак Жоламановна
Аты-жөні Ф.И.О.
Күні/Дата 26.12.2018
Мөрі/Печать

12. Өтініш берушінің декларациясы: Төменде қол қоюшы жоғарыда көрсетілген мәліметтер шындыққа сәйкес келетіні, барлық тауарлар толығымен
Қазақстан Республикасында
(елдің атауы)
өндірілгені және жеткізілгені өңделуін/қайта өңделуін өткені және оларды барлығы да осындай тауарларға қатысты белгіленген шығу тегінің талаптарына сәйкес екенін растайды.
Декларация заявителя: Нижеподписавшийся заявляет, что вышеприведенные сведения соответствуют действительности, что все товары полностью произведены или подвергнуты достаточной обработке/переработке в
Республике Казахстан
(наименование страны)
и, что все они отвечают требованиям происхождения, установленным в отношении таких товаров.
Немытов Е.П.
Аты-жөні Ф.И.О.
Күні/Дата 26.12.2018
Мөрі/Печать

1805790

Фото лицензии на проектирование

ГОСУДАРСТВЕННАЯ ЛИЦЕНЗИЯ

09.01.2001 года — ГСЛ № 07973

Выдана: Товарищество с ограниченной ответственностью "АСПМК-519"
Республика Казахстан, г.Алматы, Алмалинский район, улица Исаева, дом № 15., 88., БИН: 001040002533
(полное наименование, местонахождение, бизнес-идентификационный номер юридического лица (в том числе иностранного юридического лица), бизнес-идентификационный номер филиала или представительства иностранного юридического лица – в случае отсутствия бизнес-идентификационного номера у юридического лица/полностью фамилия, имя, отчество (в случае наличия), индивидуальный идентификационный номер физического лица)

на занятие: Проектная деятельность
(наименование лицензируемого вида деятельности в соответствии с Законом Республики Казахстан «О разрешениях и уведомлениях»)

Особые условия: I Категория
(в соответствии со статьей 36 Закона Республики Казахстан «О разрешениях и уведомлениях»)

Примечание: Неотчуждаемая, класс 1
(отчуждаемость, класс разрешения)

Лицензиар: Коммунальное Государственное учреждение "Управление государственного архитектурно-строительного контроля города Алматы". Акимат города Алматы.
(полное наименование лицензиара)

Руководитель (уполномоченное лицо): ЖАКСЫМБЕТОВ КАЙЫРЖАН СЕРИКБАЕВИЧ
(фамилия, имя, отчество (в случае наличия))

Дата первичной выдачи: 09.01.2001

Срок действия лицензии:

Место выдачи: г.Астана

I категория

Технологическое проектирование (разработка технологической части проектов строительства) объектов производственного назначения, в том числе:
- Плотин, дамб, других гидротехнических сооружений
- Для энергетической промышленности

Технологическое проектирование (разработка технологической части проектов строительства) объектов инфраструктуры транспорта, связи и коммуникаций, в том числе по обслуживанию:
- Общереспубликанских и международных линий связи (включая спутниковые) и иных видов телекоммуникаций
- Проектирование инженерных систем и сетей, в том числе:
- Систем внутреннего и наружного электроосвещения, электроснабжения до 0,4 кВ и до 10 кВ
- Электроснабжения до 35 кВ, до 110 кВ и выше
- Внутренних систем слаботочных устройств (телефонизации, пожарно-охранной сигнализации), а также их наружных сетей
- Внутренних систем отопления (включая электрическое), вентиляции, кондиционирования, холодоснабжения, газификации (газоснабжения низкого давления), а также их наружных сетей с вспомогательными объектами
- Внутренних систем водопровода (горячей и холодной воды) и канализации, а также их наружных сетей с вспомогательными объектами

Архитектурное проектирование для зданий и сооружений первого или второго и третьего уровней ответственности (с правом проектирования для архитектурно-реставрационных работ, за исключением научно-реставрационных работ на памятниках истории и культуры), в том числе:
- Генеральных планов объектов, инженерной подготовки территории, благоустройства и организации рельефа

Строительное проектирование (с правом проектирования для капитального ремонта и (или) реконструкции зданий и сооружений, а также усиления конструкций для каждого из указанных ниже работ) и конструирование, в том числе:
- Металлических (стальных, алюминиевых и из сплавов) конструкций
- Бетонных и железобетонных, каменных и армокаменных конструкций
- Оснований и фундаментов

Технологическое проектирование (разработка технологической части проектов строительства) объектов инфраструктуры транспорта, связи и коммуникаций, в том числе по обслуживанию:
- Местных линий связи, радио-, телекоммуникаций

Технологическое проектирование (разработка технологической части проектов строительства) объектов производственного назначения, в том числе:
- Конструкций башенного и мачтового типа

Градостроительное проектирование (с правом проектирования для градостроительной реабилитации районов исторической застройки, за исключением научно-реставрационных работ на памятниках истории и культуры) и планирование, в том числе разработка:
- Схем электроснабжения населенных пунктов с размещением объектов по производству и транспортировке электрической энергии в системе застройки, а также электроснабжения производственных комплексов, располагаемых на межселенных территориях

Фото лицензии на строительно-монтажные работы

1 - 1

ГОСУДАРСТВЕННАЯ ЛИЦЕНЗИЯ

09.01.2001 года — ГСЛ № 002615

Выдана	Товарищество с ограниченной ответственностью "АСПМК-519" Республика Казахстан, г.Алматы, Алмалинский район, улица Исаева, дом № 15., 88., БИН: 001040002533 (полное наименование, местонахождение, реквизиты БИН юридического лица / полностью фамилия, имя, отчество, реквизиты ИИН физического лица)
на занятие	Строительно-монтажные работы (наименование лицензируемого вида деятельности в соответствии с Законом Республики Казахстан «О лицензировании»)
Вид лицензии	генеральная
Особые условия действия лицензии	I Категория (в соответствии со статьей 9-1 Закона Республики Казахстан «О лицензировании»)
Лицензиар	Министерство регионального развития Республики Казахстан, Комитет по делам строительства и жилищно-коммунального хозяйства (полное наименование лицензиара)
Руководитель (уполномоченное лицо)	ГАЛИЕВ ВЛАДИСЛАВ ГЕРМАНОВИЧ (фамилия и инициалы руководителя (уполномоченного лица) лицензиара)
Место выдачи	г.Астана

I категория

Строительство автомобильных и железных дорог, включающее капитальный ремонт и реконструкцию, в том числе:

- Основания и покрытия, защитные сооружения и обустройство автомобильных дорог III, IV и V технической категории, а также проезжей части улиц населенных пунктов, не являющихся магистральными
- Основания и покрытия, защитные сооружения и обустройство автомобильных дорог I и II технической категории, а также внутригородских магистральных дорог скоростного и регулируемого движения, проезжей части магистральных улиц общегородского значения непрерывного и регулируемого движения

Монтаж технологического оборудования, пусконаладочные работы, связанные с:

- Электропечами, иными электротехническими установками, включая взрывозащищенное электротехническое оборудование
- Компрессорными машинами, насосами и вентиляцией
- Связью, противоаварийной защитой, системой контроля и сигнализации, блокировкой на транспорте, объектах электроэнергетики и водоснабжения, иных объектах жизнеобеспечения, а также приборами учета и контроля производственного назначения
- Металлообработкой, Деревообработкой
- Гидротехническими и мелиоративными сооружениями

Работы по защите и отделке конструкций и оборудования, в том числе при капитальном ремонте и реконструкции объектов (гидроизоляция, теплоизоляция, антикоррозийная, в том числе химзащитные покрытия от воздействия агрессивных вод, электрохимическая защита и молниезащита)

Устройство инженерных сетей и систем, включающее капитальный ремонт и реконструкцию, в том числе:

- Внутренних централизованных систем
- Вентиляции, кондиционирования воздуха, пневмотранспорта и аспирации
- Сетей электроснабжения и устройства наружного электроосвещения, внутренних систем электроосвещения и электроотопления
- Сетей электроснабжения железнодорожных путей сообщения, сетей электроснабжения и электроосвещения предприятий воздушного транспорта
- Сетей холодного и горячего водоснабжения, теплоснабжения, централизованной канализации бытовых, производственных и ливневых стоков, устройства внутренних систем водопровода, отопления и канализации

Специальные работы в грунтах, в том числе:

- Гидромеханизированные работы в грунте
- Земляные работы в мелиоративном и водохозяйственном строительстве
- Устройство оснований

Возведение несущих и (или) ограждающих конструкций зданий и сооружений (в том числе мостов, транспортных эстакад, тоннелей и путепроводов, иных искусственных строений), включающее капитальный ремонт и реконструкцию объектов, в том числе:

- Монтаж строительных конструкций агрегатов, аппаратов и других технологических сооружений металлургической, нефтехимической, горнорудной, энергетической и других отраслей промышленности
- Устройство монолитных, а также монтаж сборных бетонных и железобетонных конструкций, кладка штучных элементов стен и перегородок и заполнение проемов
- Кровельные работы
- Монтаж металлических конструкций
- Монтаж строительных конструкций башенного и мачтового типа, дымовых труб
- Гидротехнические и селезащитные сооружения, плотины, дамбы

Специальные строительные и монтажные работы по прокладке линейных сооружений, включающие капитальный ремонт и реконструкцию, в том числе:

- Общереспубликанских и международных линий связи и телекоммуникаций
- Технологических трубопроводов из цветных металлов, полимерных материалов и стекла
- Магистральных линий электропередач с напряжением до 35 кВ и до 110 кВ и выше

Участие в закупках Самрук Казына

САМРУК КАЗЫНА

- ТОО «АСПМК-519» вошло в число добросовестных поставщиков АО "Фонд национального благосостояния "Самрук-Казына"

- ТОО «АСПМК-519» прошло предварительный квалификационный отбор и включено в Перечень предварительно квалифицированных потенциальных поставщиков с 3 уровнем критичности*

* 3-й уровень критичности является наивысшим

- Дочерние производственные предприятия ТОО «АСПМК-519» - ТОО «Темирбетон», ТОО «ТК Метакон», ТОО «Инфраэнерго», являющиеся производителями строительной и электротехнической продукции, включены в Реестр товаропроизводителей АО "Фонд национального благосостояния "Самрук-Казына"

Наши заказчики

АО «НК«Казахстан Темир Жолы»

ТОО СП «Алайгыр»

Компания «Buzachi Operating Ltd»

АО «KEGOC»

ТОО СП «КАТКО»

АО «Казахстанский электролизный завод»

ТОО «Казцинк»

АО «Васильковский ГОК»
(АО «Altyntau Resources»)

ТОО «ТенгизШевройл»

ТОО «Корпорация Казахмыс»

ОАО «АрселорМиттал Темиртау»

АО «Ульбинский металлургический завод»

АО «Евроазиатская
энергетическая корпорация»

ТОО «Altyntau Kokshetau»

ТОО «ЭнергоСтройПроект»

ОО «ЕвроХим-Удобрения»

АО «Алматы Пауэр Консолидейтед»
(АО «Алатау Жарык Компаниясы»)

АО «Международный центр
приграничного сотрудничества «Хоргос»

ТОО «Мобайл Телеком-Сервис»

АО «Мангистауская РЭК»

АО «Жезказганская РЭК»

АО «Казтелерадио»

АСПМК 519

WWW.ASPMK519.KZ

Преданность потребителям
через ответственность и профессионализм

Центральный офис ТОО «АСПМК-519»:
Республика Казахстан,
050026, г. Алматы, ул. Исаева, 15/88.
Телефоны: +7 (727) 378-34-67
Факс: +7 (727) 378-34-74
E-mail: info@aspmk.kz
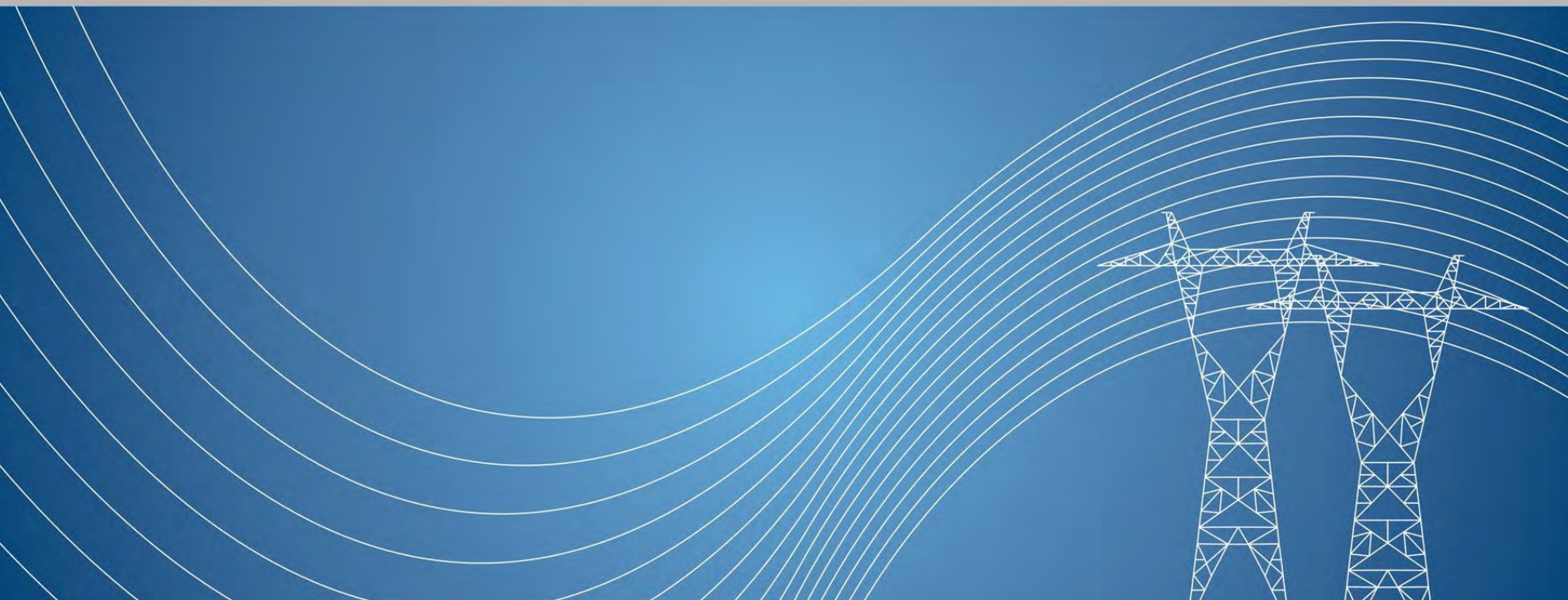
Промышленный департамент ТОО «АСПМК-519»:
Республика Казахстан,
040008, г. Талдыкорган, ул. Абылайхана, 266
Телефон +7 (7282) 30-93-93,
Факс: +7 (7282) 23-53-37
E-mail: promdep@aspmk.kz