АСПМК 519

КАТАЛОГ
ЖЕЛЕЗОБЕТОННЫХ ИЗДЕЛИЙ

2017 год

ОПИСАНИЕ

Каталог железобетонной продукции предназначен для клиентов и партнеров компании.

Основными группами данного раздела каталога являются области целевого применения продукции, а также их классификация в соответствии с производственными характеристиками.

В каталоге представлено описание основной продукции, состоит из:

1. Наименование изделия.
2. Основные геометрические параметры.
3. Объем и класс бетона.
4. Объемное изображение и схематический чертеж.
5. Типы закладных деталей.
6. Нормативный документ на основании, которого осуществляется производство.

Наименования изделий, основные параметры и техническое описание соответствует нормативным документам на основании которых осуществляется производство.

Описание продукции несет информационный характер и не может быть использовано как официальный регламентирующий документ.

В соответствии с требованиями заказчика изделия могут изготавливаться с применением сульфатостойкого цемента и гидроизоляции с огрунтовкой. В качестве гидроизоляционных покрытий предлагается использование одного из вариантов эмали и лака на основе хлорсульфированного полиэтилена типа ХП. Закладные детали изделий могут быть защищены от коррозии посредством горячего, холодного оцинкования или при помощи лакокрасочных материалов.

В случае возникновения вопросов необходимо связаться с представителями компании.

ЭЛЕКТРОСЕТЕВОЕ СТРОИТЕЛЬСТВО

1.1. СТОЙКИ ВИБРИРОВАННЫЕ

СВ 95-2; СВ 95-2а; СВ 95-3; СВ 105-3,5; СВ 105-5; СВ 110-3,5; СВ 110-5 . . . 6

СВС 105-3,5; СВС 105-5; СВ 130 . . . 7

СВ 164-12; СВ 164-2 . . . 8

ВС 105-167; ВС 105-167 а, б, в. . . . 9

1.2. СТОЙКИ ЦЕНТРИФУГИРОВАННЫЕ ЦИЛИНДРИЧЕСКИЕ

СЦ 22.1-1.3; СЦ 22.1-1.3сб . . . 10

СЦП 120-200; СЦП 140-280; СЦП 195-310; СЦП 220-350 . . . 11

1.3. СТОЙКИ ЦЕНТРИФУГИРОВАННЫЕ КОНИЧЕСКИЕ

СК 16. 1-1.3; СК 16. 1-3.3 . . . 12

СК 22.1-1.3; СК 22.1-2.3; СК 22.1-3.3; СК 22.2-1.3; СК 22.3-1.3;
СК 22.3-2.3; СК 22.4-1.3; СК 22.4-2.3; СК 22.4-3.3 . . . 13

СК 26. 1-1.3; СК 26. 1-2.3; СК 26. 1-3.3; СК 26. 1-6.3; СК 26. 2-1.3; СК 26. 3-2.3 . . . 14

СК 16. 1-1.3сб . . . 15

СК 22.1-1.3сб; СК 22.1-2.3сб; СК 22.2-1.3сб; СК 22.3-1.3сб; СК 22.4-1.3сб; СК 22.4-3.3сб. . . . 16

СК 26. 1-1.3сб; СК 26. 1-2.3сб; СК 26. 1-3.3сб; СК 26. 1-6.3сб; СК 26. 2-1.3сб; СК 26. 3-2.3сб . . . 17

СО-0,8-6,8; СО-0,8-7,8; СО-0,8-8,8; СО-0,8-9,8; СО-0,8-10,8; СО-0,8-11,8; СО-1,2-6,8; СО-1,2-7,8;
СО-1,2-8,8; СО-1,2-9,8; СО-1,2-10,8; СО-1,2-11,8; СО-1,6-6,8; СО-1,6-7,8;
СО-1,6-8,8; СО-1,6-9,8; СО-1,6-10,8; СО-1,6-11,8 . . . 18

СНЦс - 0,65-8С; СНЦс - 0,8-10М; СНЦс -1,2-10М; СНЦс -2,8-10М;
СНЦс -7,7-12М; СНЦс -10-12М . . . 19

1.4. СТОЙКИ ПОД ОБОРУДОВАНИЕ

КТП 160;

УСО-1А; УСО-2А; УСО-3А; УСО-4А; УСО-5А; УСО-5а-1 . . . 20

1.5. ФУНДАМЕНТЫ ПОД УНИФИЦИРОВАННЫЕ МЕТАЛЛИЧЕСКИЕ ОПОРЫ

Ф1-А; Ф2-А; Ф1А-Р; Ф2А-Р . . . 22

Ф3-Ам; Ф5-Ам. . . . 23

Ф3-А5м; Ф5-А5м . . . 24

Ф3-Ам-Р; Ф3-А5м-Р . . . 25

Ф5-Ам-Р; Ф5-А5м-Р . . . 26

Ф2,7Х3,5-4; Ф2,7Х4,5-4; Ф2,7Х3,5-А; Ф2,7Х4,5-А; Ф 2,7Х3,5-А5; Ф 2,7Х4,5-А5; Ф 2,7Х4,5-А-350 . . . 27

ФП5-Ам; ФП5-А; ФС1-А; ФС1-А5Н; ФС2-А; ФС2-А5Н . . . 28

Ф1-2; Ф2-2; Ф3-2; Ф4-2; Ф5-2; ФП6-2 . . . 29

Ф4-4; Ф5-4; Ф6-4; ФП6-4; Ф4-4-Р; Ф5-4-Р; Ф6-4-Р . . . 30

Ф4-2-Р; Ф5-2-Р; Ф6-2-Р; Ф2-05; Ф3-05; Ф4-05; ФК2-05; ФК4-05. . . . 31

Ф4-1/5; ФК4-1/5 . . . 32

Ф2-0; Ф3-0; АФ2-А; АФ-4; АФ-5; АФ6-А . . . 33

Ф6-4-ПН-Т; Ф3-Ам-0. . . . 34

ФСБ2-4; ФСБ2-4а; ФСБ2-4-Т . . . 35

1.6. ФУНДАМЕНТЫ ПОД ОБОРУДОВАНИЕ

ФЦТ-1; ФЦТ-2 . . . 36

Ф15.15; Ф18.18;
Ф-10; Ф-12; Ф-14; Ф-16; Ф-18; Ф-20 . . . 37

1.7. РИГЕЛИ

Р1А; Р1А-Р; АР5; АР5-Р; АР6; АР6-Р; АР7; АР7-Р . . . 38

1.8. ПЛИТЫ АНКЕРНЫЕ

ПА 1-1; ПА 1-2; ПА 2-1; ПА 2-2; ПА 3-1; ПА 3-2; ПА 3-1Н . . . 39

1.9. АНКЕРА ЦИЛИНДРИЧЕСКИЕ

АЦ-1 . . . 40

1.10. ОПОРНЫЕ И ПРИГРУЗОЧНЫЕ ПЛИТЫ
АОП; П-3и; П-4 41
ОП-1; П3-Р 42
Ф8.8 43

1.11. ПЛИТЫ ПОД ОБОРУДОВАНИЕ
НСП-12а; НСП-1б; НСП-35.10; НСП-35.15; ПФ 35.10; ПФ 35.15 44

1.12. ПЛИТЫ НАВЕСНЫЕ ДЛЯ ПОДСТАНЦИЙ
ПН32.9; ПН32.9-1; ПН32.9-2 45

1.13. ИЗДЕЛИЯ ДЛЯ ПРОКЛАДКИ КАБЕЛЕЙ
Л 20.10; Л 20.5; Б 5; Б 10 46
П 10.5; П 10-д.3Т; П 15.8Т; Л 12-3Б 47
БДЛ 40-6 48

1.14. ПРИСТАВКИ ЖЕЛЕЗОБЕТОННЫЕ
ПТ33-2; ПТ33-3; ПТ43-1; ПТ43-2; ПТ45; ПР-0,8 49

1.15. СВАИ ВИБРИРОВАННЫЕ ТРАПЕЦИДАЛЬНОГО СЕЧЕНИЯ
С35-2-8-1; С35-1-10-1-а 50

1.16. ЛЕЖНИ ДЛЯ УСТАНОВКИ ОБОРУДОВАНИЯ КОМПЛЕКТНЫХ ТРАНСФОРМАТОРНЫХ ПОДСТАНЦИЙ
ЛЖ-16; ЛЖ-28; ЛЖ-44; ЛЖ-60 51

1.17. СТОЛБИКИ ДЛЯ ОГРАЖДЕНИЯ
СТ-1; СТ-2; СТ-1А 52

2. ЭЛЕКТРОФИКАЦИЯ ЖЕЛЕЗНЫХ ДОРОГ

2.1. СТОЙКИ ЦЕНТРИФУГИРОВАННЫЕ КОНИЧЕСКИЕ ДЛЯ ОПОР КОНТАКТНОЙ СЕТИ ЖЕЛЕЗНЫХ ДОРОГ
СП 104.6-2.7; СП 104.6-3.7; СП 108.6-3.7; СП 108.7-4.7; СП 136.6-2.7;
СП 136.6-3.7; СП 136.7-4.7; МСЦ-8; МСЦ-10 53

2.2. СТОЙКИ ЦЕНТРИФУГИРОВАННЫЕ КОНИЧЕСКИЕ ДЛЯ ОПОР АВТОБЛОКИРОВКИ
С 101-18.7П; С 101-25.7П; С 1.85/10.1; С 2.55/10.1; С 111-20.7П; С2/11,1 54

2.3. АНКЕРА ДЛЯ КОНТАКТНОЙ СЕТИ
ТАН-4.0; ТАН-4.5 55

2.4. ФУНДАМЕНТЫ СТАКАННЫЕ
ТСН-2-4.0; ТСН-2-4.5; ТСН-3-4.0; ТСН-3-4,5; ТСН-4-4.0; ТСН-4-4,5; ЗФ-1 56

3. ПРОМЫШЛЕННОЕ И ГРАЖДАНСКОЕ СТРОИТЕЛЬСТВО

3.1. ПАНЕЛИ ОГРАЖДЕНИЯ
П6В; Ф2КИ 57

3.2. БОРДЮРЫ
БР100.20.8 58

3.3. ПЛИТЫ ПЕРЕКРЫТИЙ МНОГОПУСТОТНЫЕ
ПБ-2.30.10-8.ВРII; ПБ-2.31.10-8.ВРII; ПБ-2.32.10-8.ВРII; ПБ-2.33.10-8.ВРII; ПБ-2.34.10-8.ВРII;
ПБ-2.35.10-8.ВРII; ПБ-2.36.10-8.ВРII; ПБ-2.37.10-8.ВРII; ПБ-2.38.10-8.ВРII; ПБ-2.39.10-8.ВРII;
ПБ-2.40.10-8.ВРII; ПБ-2.41.10-8.ВРII; ПБ-2.42.10-8.ВРII; ПБ-2.43.10-8.ВРII; ПБ-2.44.10-8.ВРII;
ПБ-2.45.10-8.ВРII; ПБ-2.46.10-8.ВРII; ПБ-2.47.10-8.ВРII; ПБ-2.48.10-8.ВРII; ПБ-2.49.10-8.ВРII;
ПБ-2.50.10-8.ВРII; ПБ-2.51.10-8.ВРII; ПБ-2.52.10-8.ВРII; ПБ-2.53.10-8.ВРII; ПБ-2.54.10-8.ВРII;
ПБ-2.55.10-8.ВРII; ПБ-2.56.10-8.ВРII; ПБ-2.57.10-8.ВРII; ПБ-2.58.10-8.ВРII; ПБ-2.59.10-8.ВРII;
ПБ-2.60.10-8.ВРII; ПБ-2.61.10-8.ВРII; ПБ-2.62.10-8.ВРII 59
ПБ-2.63.10-8.ВРII; ПБ-2.64.10-8.ВРII; ПБ-2.65.10-8.ВРII; ПБ-2.66.10-8.ВРII; ПБ-2.67.10-8.ВРII;
ПБ-2.68.10-8.ВРII; ПБ-2.69.10-8.ВРII; ПБ-2.70.10-8.ВРII; ПБ-2.71.10-8.ВРII; ПБ-2.72.10-8.ВРII;
ПБ-2.73.10-8.ВРII; ПБ-2.74.10-8.ВРII; ПБ-2.75.10-8.ВРII; ПБ-2.76.10-8.ВРII; ПБ-2.77.10-8.ВРII;
ПБ-2.78.10-8.ВРII; ПБ-2.79.10-8.ВРII; ПБ-2.80.10-8.ВРII; ПБ-2.81.10-8.ВРII; ПБ-2.82.10-8.ВРII;
ПБ-2.83.10-8.ВРII; ПБ-2.84.10-8.ВРII; ПБ-2.85.10-8.ВРII; ПБ-2.86.10-8.ВРII; ПБ-2.87.10-8.ВРII;
ПБ-2.88.10-8.ВРII; ПБ-2.89.10-8.ВРII; ПБ-2.90.10-8.ВРII 60
ПБ-2.30.12-8.ВРII; ПБ-2.31.12-8.ВРII; ПБ-2.32.12-8.ВРII; ПБ-2.33.12-8.ВРII; ПБ-2.34.12-8.ВРII;

АСПМК 59

ПБ-2.35.12-8.ВРII; ПБ-2.36.12-8.ВРII; ПБ-2.37.12-8.ВРII; ПБ-2.38.12-8.ВРII; ПБ-2.39.12-8.ВРII;
ПБ-2.40.12-8.ВРII; ПБ-2.41.12-8.ВРII; ПБ-2.42.12-8.ВРII; ПБ-2.43.12-8.ВРII; ПБ-2.44.12-8.ВРII;
ПБ-2.45.12-8.ВРII; ПБ-2.46.12-8.ВРII; ПБ-2.47.12-8.ВРII; ПБ-2.48.12-8.ВРII; ПБ-2.49.12-8.ВРII;
ПБ-2.50.12-8.ВРII; ПБ-2.51.12-8.ВРII; ПБ-2.52.12-8.ВРII; ПБ-2.53.12-8.ВРII; ПБ-2.54.12-8.ВРII;
ПБ-2.55.12-8.ВРII; ПБ-2.56.12-8.ВРII; ПБ-2.57.12-8.ВРII; ПБ-2.58.12-8.ВРII; ПБ-2.59.12-8.ВРII
ПБ-2.60.12-8.ВРII; ПБ-2.61.12-8.ВРII; ПБ-2.62.12-8.ВРII 61
ПБ-2.63.12-8.ВРII; ПБ-2.64.12-8.ВРII; ПБ-2.65.12-8.ВРII; ПБ-2.66.12-8.ВРII; ПБ-2.67.12-8.ВРII;
ПБ-2.68.12-8.ВРII; ПБ-2.69.12-8.ВРII; ПБ-2.70.12-8.ВРII; ПБ-2.71.12-8.ВРII; ПБ-2.72.12-8.ВРII;
ПБ-2.73.12-8.ВРII; ПБ-2.74.12-8.ВРII; ПБ-2.75.12-8.ВРII; ПБ-2.76.12-8.ВРII; ПБ-2.77.12-8.ВРII;
ПБ-2.78.12-8.ВРII; ПБ-2.79.12-8.ВРII; ПБ-2.80.12-8.ВРII; ПБ-2.81.12-8.ВРII; ПБ-2.82.12-8.ВРII;
ПБ-2.83.12-8.ВРII; ПБ-2.84.12-8.ВРII; ПБ-2.85.12-8.ВРII; ПБ-2.86.12-8.ВРII; ПБ-2.87.12-8.ВРII;
ПБ-2.88.12-8.ВРII; ПБ-2.89.12-8.ВРII; ПБ-2.90.12-8.ВРII 62
ПБ-2.30.15-8.ВРII; ПБ-2.31.15-8.ВРII; ПБ-2.32.15-8.ВРII; ПБ-2.33.15-8.ВРII; ПБ-2.34.15-8.ВРII;
ПБ-2.35.15-8.ВРII; ПБ-2.36.15-8.ВРII; ПБ-2.37.15-8.ВРII; ПБ-2.38.15-8.ВРII; ПБ-2.39.15-8.ВРII;
ПБ-2.40.15-8.ВРII; ПБ-2.41.15-8.ВРII; ПБ-2.42.15-8.ВРII; ПБ-2.43.15-8.ВРII; ПБ-2.44.15-8.ВРII;
ПБ-2.45.15-8.ВРII; ПБ-2.46.15-8.ВРII; ПБ-2.47.15-8.ВРII; ПБ-2.48.15-8.ВРII; ПБ-2.49.15-8.ВРII;
ПБ-2.50.15-8.ВРII; ПБ-2.51.15-8.ВРII; ПБ-2.52.15-8.ВРII; ПБ-2.53.15-8.ВРII; ПБ-2.54.15-8.ВРII;
ПБ-2.55.15-8.ВРII; ПБ-2.56.15-8.ВРII; ПБ-2.57.15-8.ВРII; ПБ-2.58.15-8.ВРII; ПБ-2.59.15-8.ВРII
ПБ-2.60.15-8.ВРII; ПБ-2.61.15-8.ВРII; ПБ-2.62.15-8.ВРII 63
ПБ-2.63.15-8.ВРII; ПБ-2.64.15-8.ВРII; ПБ-2.65.15-8.ВРII; ПБ-2.66.15-8.ВРII; ПБ-2.67.15-8.ВРII;
ПБ-2.68.15-8.ВРII; ПБ-2.69.15-8.ВРII; ПБ-2.70.15-8.ВРII; ПБ-2.71.15-8.ВРII; ПБ-2.72.15-8.ВРII;
ПБ-2.73.15-8.ВРII; ПБ-2.74.15-8.ВРII; ПБ-2.75.15-8.ВРII; ПБ-2.76.15-8.ВРII; ПБ-2.77.15-8.ВРII;
ПБ-2.78.15-8.ВРII; ПБ-2.79.15-8.ВРII; ПБ-2.80.15-8.ВРII; ПБ-2.81.15-8.ВРII; ПБ-2.82.15-8.ВРII;
ПБ-2.83.15-8.ВРII; ПБ-2.84.15-8.ВРII; ПБ-2.85.15-8.ВРII; ПБ-2.86.15-8.ВРII; ПБ-2.87.15-8.ВРII;
ПБ-2.88.15-8.ВРII; ПБ-2.89.15-8.ВРII; ПБ-2.90.15-8.ВРII 64

3.4. БЛОКИ БЕТОННЫЕ ДЛЯ СТЕН ПОДВАЛОВ

ФБС 9.3.6Т; ФБС 9.4.6Т; ФБС 9.5.6Т; ФБС 9.6.6Т; ФБС 12.6.3Т; ФБС 12.4.6Т;
ФБС 12.5.6Т; ФБС 12.6.6Т; ФБС 24.3.6Т; ФБС 24.4.6Т; ФБС 24.5.6Т; ФБС 24.6.6Т 65

3.5. ИЗДЕЛИЯ ЖЕЛЕЗОБЕТОННЫЕ ДЛЯ КОЛОДЦЕВ КАНАЛИЗАЦИОННЫХ, ВОДОПРОВОДНЫХ И КАНАЛИЗАЦИОННЫХ СЕТЕЙ

ПП10-1 (ПП10-2); 1ПП15-1 (1ПП15-2); 2ПП15-1 (2ПП15-2); 1ПП20-2 (1ПП20-2);
КС10.9; КС15.9; КС20.9 66
ПН10; ПН15; ПН20; Г 20-; Г 30-3. 67

3.6. ПЛИТЫ ДОРОЖНЫЕ И АЭРОДРОМНЫЕ

ПАГ 14. 68

4. ИЗДЕЛИЯ ЖЕЛЕЗОБЕТОННЫЕ ДЛЯ ГИДРОТЕХНИЧЕСКИХ СООРУЖЕНИЙ

4.1. Г–ОБРАЗНЫЕ БЛОКИ

Г 20-; Г 30-3 69

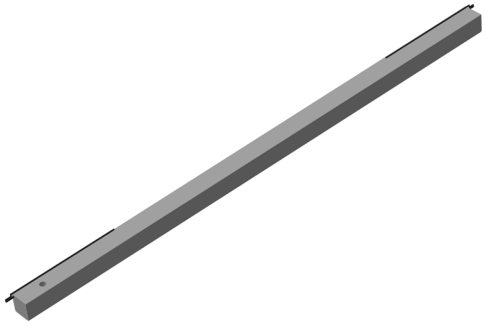

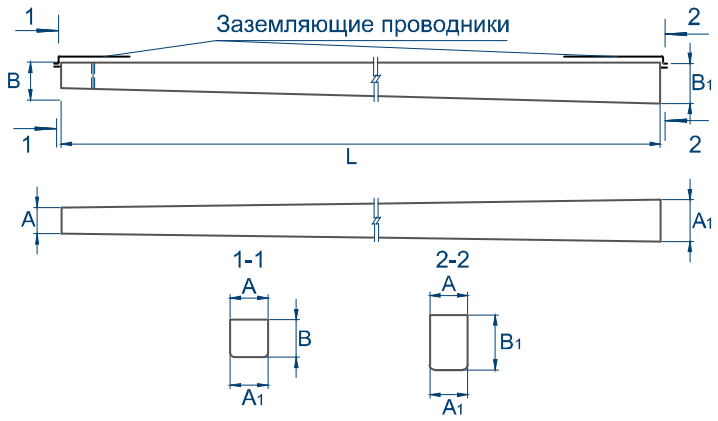

Типовая серия 3.407.1-136; КП 31 АО «Промстройпроект»; шифр 24.7759 ОАО «РОСЭП»; СТ РК 937-92; ССИ-09-2015

№	Наименование изделия	Размеры, мм					Объем бетона, м³	Класс бетона
		L	B1	B2	A	A1		
1	СВ 95-2	9500	165	240	165	150	0,300	В25
2	СВ 95-2а	9500	165	240	165	150	0,300	В25
3	СВ 95-3	9500	165	240	165	150	0,300	В30

Стойки железобетонные, предварительно напряженные, вибрированные для опор воздушных линий электропередач, а также опор освещения. Стойки изготавливаются с различным изгибающим моментом.

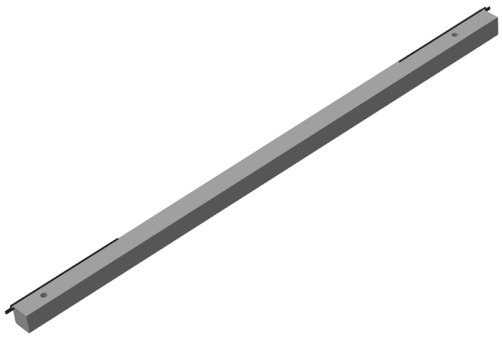

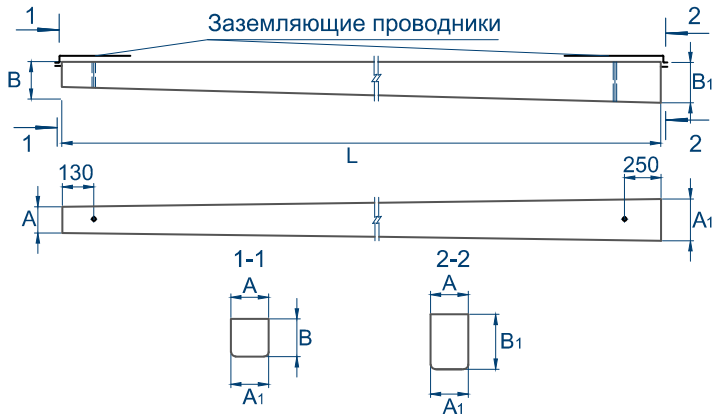

Типовая серия 3.407.1-136; 3.407.1-143.7, ОАО «РОСЭП»; шифр 24.7759, СТ РК 937-92; ССИ-09-2015

№	Наименование изделия	Размеры, мм					Объем бетона, м³	Класс бетона
		L	B	B1	A	A1		
1	СВ 105-3,5	10500	190	280	200	180	0,470	В25
2	СВ 105-5	10500	190	280	200	180	0,470	В30
3	СВ 110-3,5	11000	165	280	185	175	0,450	В30
4	СВ 110-5	11000	165	280	185	175	0,450	В30

Стойки железобетонные, предварительно напряженные, вибрированные для опор воздушных линий электропередач напряжением до10 кВ, а также опор освещения. Стойки изготавливаются с различным изгибающим моментом.
*Стойки СВ 105-3,5; СВ 105-5; СВ 110-3,5; СВ 110-5 выпускаются заводом-изготовителем без нижнего отверстия в комле, которое устанавливается только по требованию Заказчика при оформлении заказа на стойки.

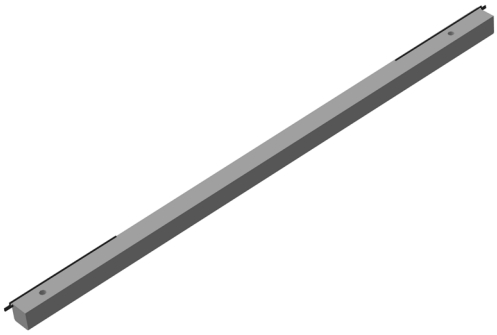

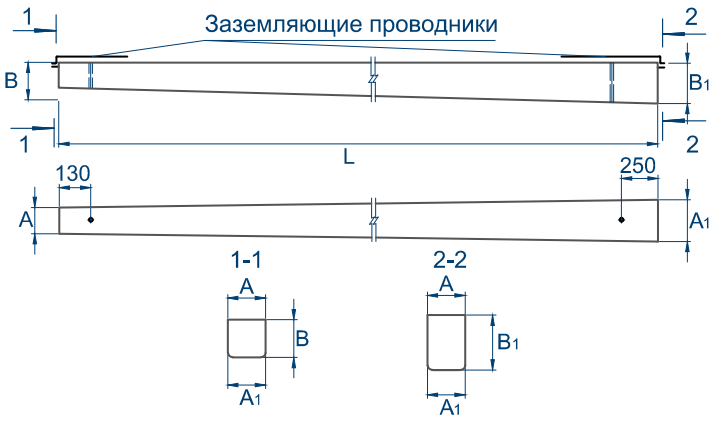

Рабочая документация 9033 ОАО «ЦНИИС», СТ РК 937-92; ССИ-09-2015

№	Наименование изделия	Размеры, мм					Объем бетона, м³	Класс бетона
		L	B	B1	A	A1		
1	СВС 105-3,5	10500	190	280	200	175	0,470	B30
2	СВС 105-5	10500	190	280	200	175	0,470	B30

Стойки железобетонные, предварительно напряженные, вибрированные для опор воздушных линий электропередач напряжением до 10 кВ, а также опор освещения. Стойки СВС армированы композитной арматурой, имеют высокую коррозийную стойкость и рекомендованы для применения в сильно агрессивных средах. Стойки изготавливаются с различным изгибающим моментом.

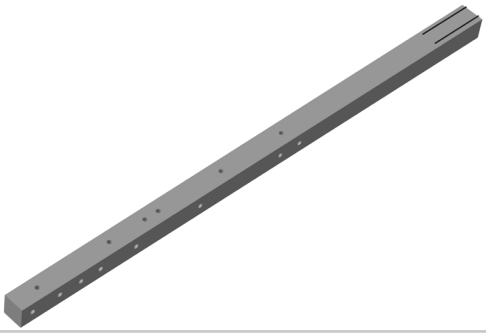

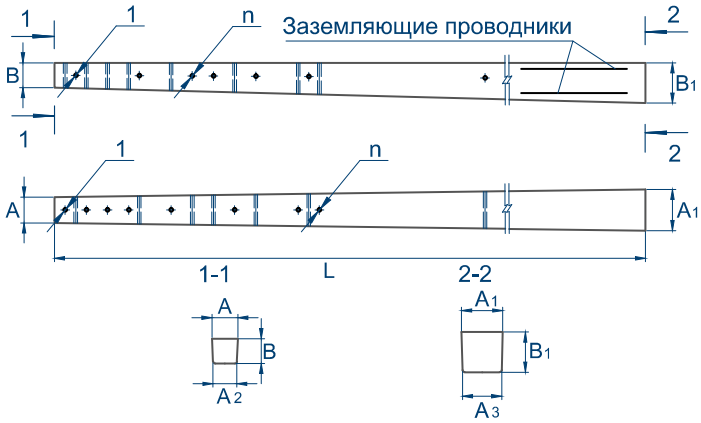

СТ РК 937-92; ССИ-09-2015

№	Наименование изделия	Размеры, мм							n, шт.	Расстояние от вершины, мм	Объем бетона, м³	Класс бетона
		L	B	B1	A	A1	A2	A3				
1	СВ 130	13000	235	380	245	390	225	370	7	200, 600, 500, 200, 400, 500, 2100	1,250	B25
									9	100, 3x200, 400, 600, 600, 200, 2000		

Стойки железобетонные, предварительно напряженные, вибрированные для опор воздушных линий электропередач напряжением до 35 кВ, а также опор освещения.

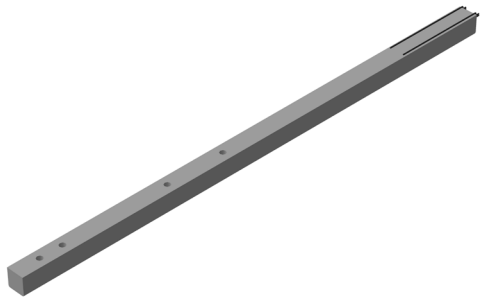

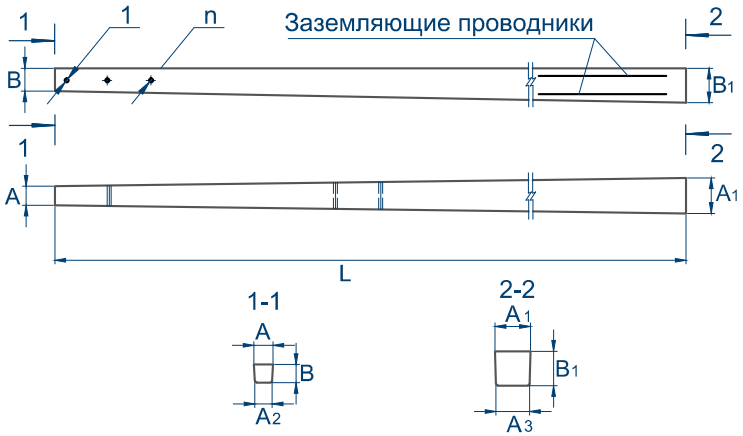

Типовая серия 3.407.1-143.7, серия КП31; СТ РК 937-92

№	Наименование изделия	Размеры, мм							n, шт.	Расстояние от вершины, мм	Объем бетона,м³	Класс бетона
		L	B	B1	A	A1	A2	A3				
1	СВ 164-12	16400	200	380	210	390	190	370	3	600, 2500, 500	1,420	В25

Стойка железобетонная, предварительно напряженная, вибрированная для опор воздушных линий электропередач напряжением до 35 кВ.

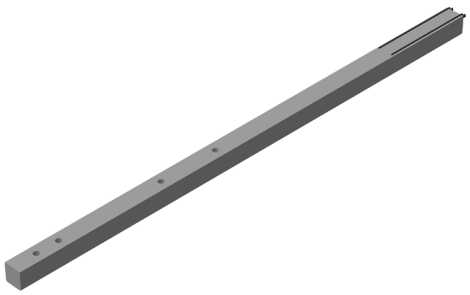

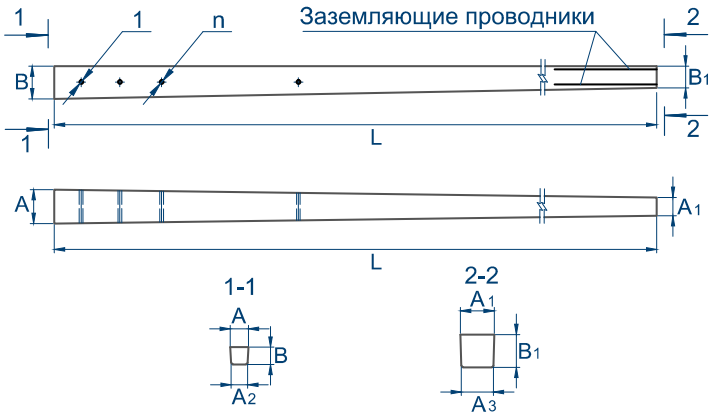

СТ РК 937-92

№	Наименование изделия	Размеры, мм							n, шт.	Расстояние от вершины, мм	Объем бетона,м³	Класс бетона
		L	B	B1	A	A1	A2	A3				
1	СВ 164-2	16400	200	380	210	390	190	370	4	450,500, 2000, 1000	1,420	В30

Стойка железобетонная, предварительно напряженная, вибрированная для опор воздушных линий электропередач напряжением до 35 кВ. Стойка используется как анкерно-угловая, при этом устанавливается на оттяжках комелем вверх.

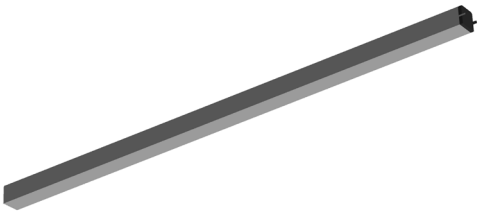

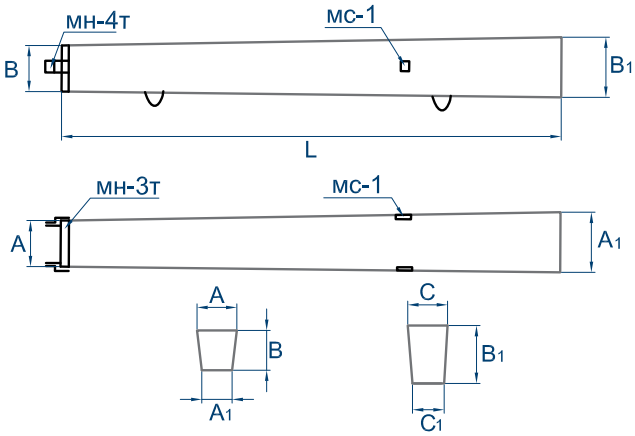

СТ РК 937-92

№	Наименование изделия	Размеры, мм							Объем бетона,м³	Класс бетона
		L	A	A1	B	B1	C	C1		
1	ВС 105-167	10500	270	255	265	380	390	370	1,21	В25

Стойка железобетонная, предварительно напряженная, вибрированная для порталов ошиновки открытых распределительных устройств (ОРУ) напряжением 35-110 кВ. Изготавливается в опалубке стойки СВ164-12 с сохранением армирования.

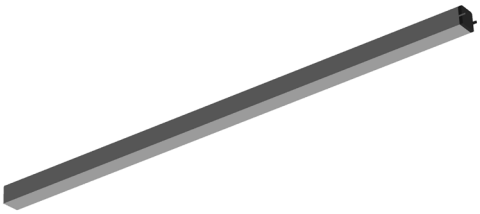

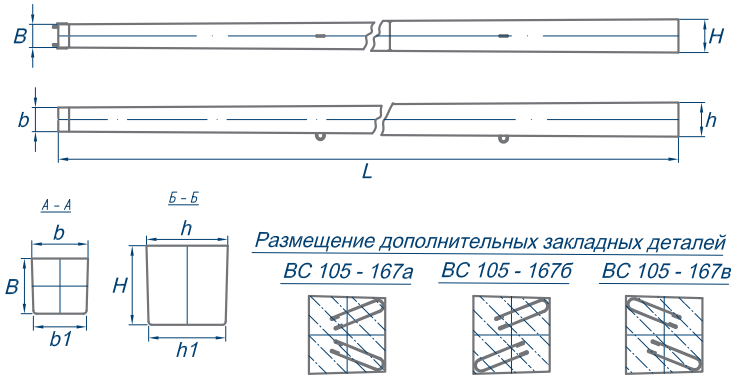

СТ РК 937-92

№	Наименование изделия	Размеры, мм								Объем бетона,м³	Класс бетона
		L	L2	b	b1	B	h	h1	H		
1	ВС105-167 а,б, в	10500	7300	270	255	265	390	370	380	1,21	В25

Стойка железобетонная, предварительно напряженная, вибрированная с дополнительными закладными деталями для порталов ошиновки открытых распределительных устройств (ОРУ) напряжением 35-110 кВ.

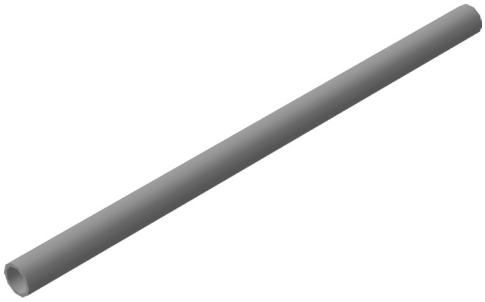

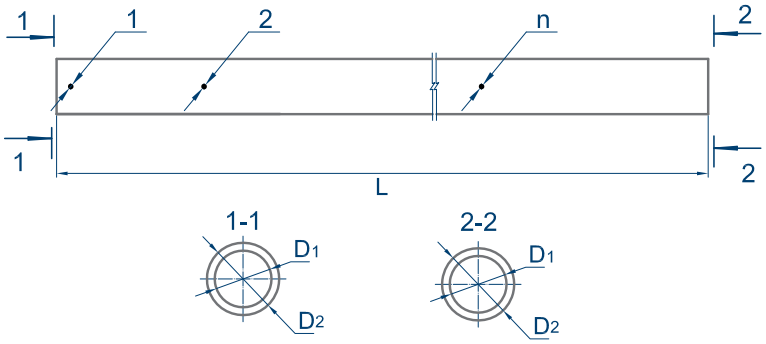

ГОСТ 22687.0-85, ГОСТ 22687.2-85, ГОСТ 22687.3-85

№	Наименование изделия	Размеры, мм			n, шт.	Расстояние от вершины, мм	Объем бетона, м³	Класс бетона
		L	D1	D2				
1	СЦ 22.1-1.3	22200	450	560	3	150, 2550, 1500	2,107	В40

Стойки железобетонные, предварительно напряженные цилиндрические изготовляемые методом центрифугирования, могут применяться для опор воздушных линий электропередач напряжением 35-750 кВ. Стойки изготавливаются в комплекте с подпятником П 1-3. Последняя цифра в наименовании стойки означает тип армирования: 3 – металлический канат К7. Стойки предназначены для использования в среде с агрессивной степенью воздействия.

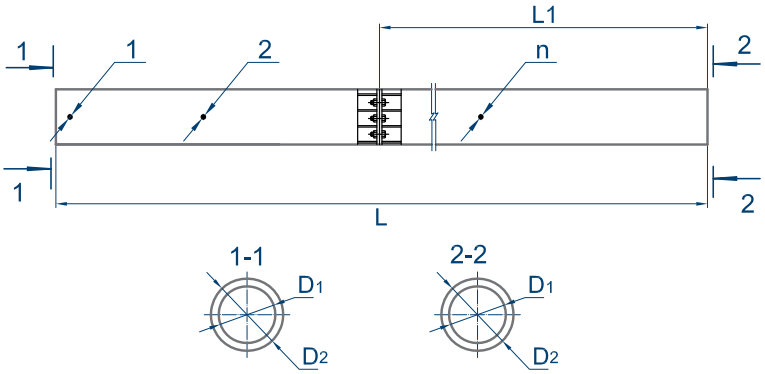

ГОСТ 22687.0-85, ГОСТ 22687.2-85, ГОСТ 22687.3-85

№	Наименование изделия	Размеры, мм				n, шт.	Расстояние от вершины, мм	Объем бетона, м³	Класс бетона
		L	L1	D1	D2				
1	СЦ 22.1-1.3сб	22200	11100	450	560	3	150, 2550, 1500	2,257	В40

Стойки сборные железобетонные, предварительно напряженные цилиндрические изготовляемые методом центрифугирования для опор воздушных линий электропередач напряжением 35-750 кВ. Стойки предназначены для использования в труднодоступных местах. Стойка разделена на две части и соединена при помощи металлического фланца. Используемые фланцевые соединения секций имеют высокую прочность, соответствующую прочности цельной опоры. Сборные железобетонные центрифугированные стойки соответствуют всем требованиям, предъявляемым к сплошным стойкам в соответствии с межгосударственной нормативной документацией. Для предотвращения коррозии все необетонированные металлические части соединения подвергаются антикоррозионной защите посредством горячего или холодного оцинкования. Стандартная комплектация сборных стоек включает в себя поставку основных секций, подпятника П 1-3, а также комплекта метизов, необходимых для сборки.

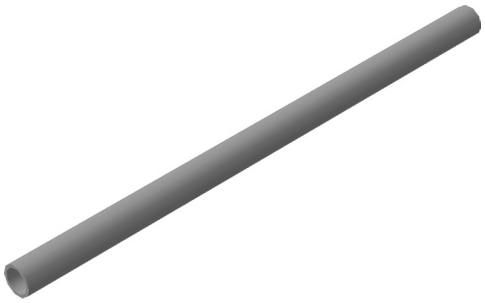

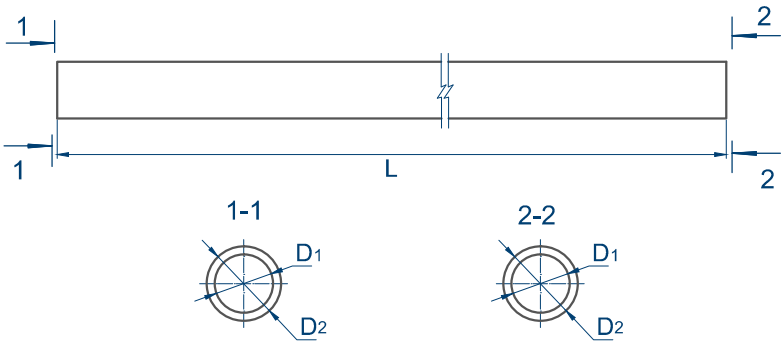

Типовая серия 3.407.1-157, СТ РК 937 - 92

№	Наименование изделия	Размеры, мм			Объем бетона, м³	Класс бетона
		L	D1	D2		
1	СЦП 120-200	12000	450	560	1,050	В40
2	СЦП 140-280	14000	450	560	1,220	В40
3	СЦП 195-310	19450	450	560	1,700	В40
4	СЦП 220-350	22200	450	560	1,940	В40

Стойки железобетонные, предварительно напряженные цилиндрические изготовляемые методом центрифугирования для стоек порталов ошиновки открытых распределительных устройств (ОРУ) 220, 330 и 500 кВ, прожекторных мачт и отдельно стоящих молниеотводов. Стойки предназначены для использования в среде с агрессивной степенью воздействия

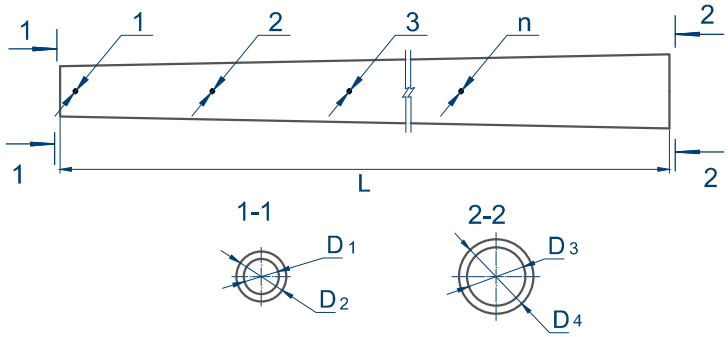

По рабочим чертежам серии №3693-25 и СТ РК 937-92

№	Наименование изделия	Размеры, мм					n, шт.	Расстояние от вершины, мм	Объем бетона, м³	Класс бетона
		L	D1	D2	D3	D4				
1	СК 16. 1-1.3	16400	300	410	450	560	8	100, 1000x7	1,317	В40
2	СК 16. 1-3.3	16400	300	410	450	560	8	100, 1000x7	1,317	В40

Стойки железобетонные, предварительно напряженные конические изготовляемые методом центрифугирования для опор воздушных линий электропередач напряжением 35 кВ. Стойки СК 16 изготавливаются в комплекте с подпятником П 1. Стойки предназначены для использования в среде с агрессивной степенью воздействия.

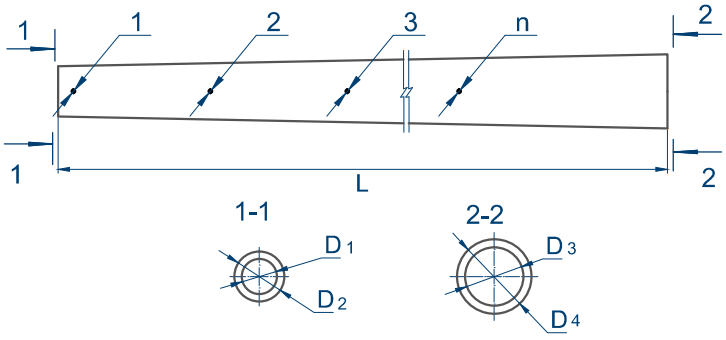

Типовая серия 3.407.1-175, 13104тм, 3.407.1-151, 3.407.1-152, 13247 тм, ГОСТ 22687.0-85, ГОСТ 22687.1-85, ГОСТ 22687.3-85

№	Наименование изделия	Размеры, мм					n, шт.	Расстояние от вершины, мм	Объем бетона, м³	Класс бетона
		L	D1	D2	D3	D4				
1	СК 22.1-1.3	22600	330	440	540	650	10	100, 1000x9	1,917	В40
2	СК 22.1-2.3	22600	330	440	540	650	8	100, 1000x7	1,917	В40
3	СК 22.1-3.3	22600	330	440	540	650	10	100, 1000x9	1,917	В40
4	СК 22.2-1.3	22600	310	440	490	650	9	300,1000x6 2000,1000	2,317	В40
5	СК 22.3-1.3	22600	310	440	510	650	6	200,2500 2000x4	2,217	В40
6	СК 22.3-2.3	22600	310	440	510	650	8	200,1500, 1000,2000, 1000x2, 2000x2	2,217	В40
7	СК 22.4-1.3	22600	340	440	540	650	11	100,1000x2 500x6,1000x2	1,827	В40
8	СК 22.4-2.3	22600	340	440	540	650	18	100,500x17	1,827	В40
9	СК 22.4-3.3	22600	340	440	540	650	16	100,1000, 500x10,1000, 500x3	1,827	В40

Стойки железобетонные, предварительно напряженные конические изготовляемые методом центрифугирования для опор воздушных линий электропередач напряжением 35-750 кВ. Стойки СК 22 изготавливаются в комплекте с подпятником П 2. Стойки предназначены для использования в среде с агрессивной степенью воздействия.

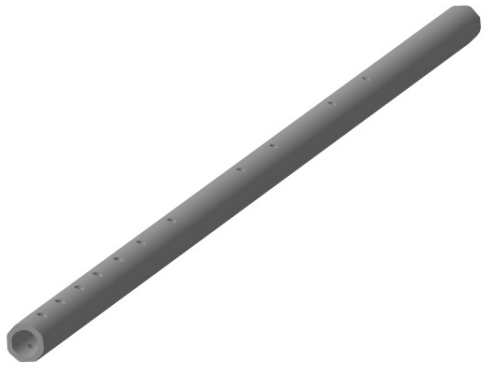

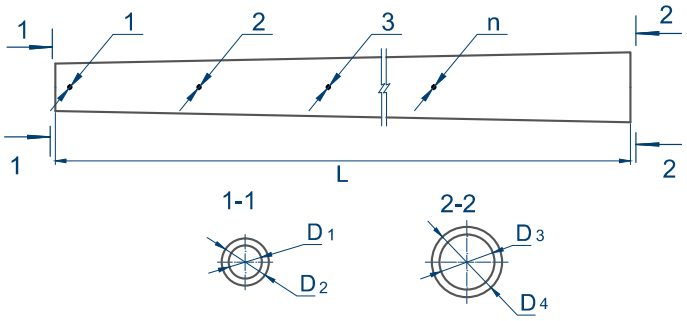

ГОСТ 22687.0-85; ГОСТ 22687.1-85, ГОСТ 22687.3-85, 1304тм, 13247 тм, 3.407.1-152, 3.407.1-167, 3.407.1-175

№	Наименование изделия	Размеры, мм					n, шт.	Расстояние от вершины, мм	Объем бетона, м³	Класс бетона
		L	D1	D2	D3	D4				
1	СК 26. 1-1.3	26000	300	410	500	650	11	200, 1000x6, 500x2,1000x2	2,517	В40
2	СК 26. 1-2.3	26000	300	410	500	650	6	200, 1000 2000x2,1500x2	2,517	В40
3	СК 26. 1-3.3	26000	300	410	500	650	8	200, 1000, 2000, 500x2, 1000x3	2,517	В40
4	СК 26. 1-6.3	26000	300	410	500	650	11	200, 1000x6, 500x2, 1000x2	2,517	В40
5	СК 26. 2-1.3	26000	280	410	504	650	5	200, 1000x2, 1500, 1000	2,517	В40
6	СК 26. 3-2.3	26000	310	410	520	650	12	200, 1000, 4x500, 2000, 1000, 4x500	2,167	В40

Стойки железобетонные, предварительно напряженные конические изготовляемые методом центрифугирования для опор воздушных линий электропередач напряжением 35-750 кВ. Стойки СК 26 изготавливаются в комплекте с подпятником П 2. Стойки предназначены для использования в среде с агрессивной степенью воздействия.

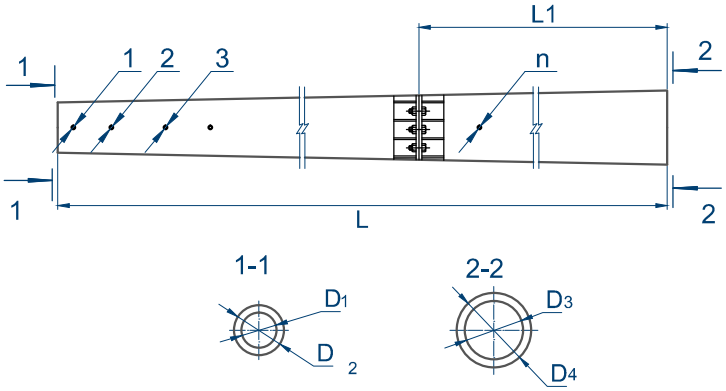

№	Наименование изделия	Размеры, мм						n, шт.	Расстояние от вершины, мм	Объем бетона, м³	Класс бетона
		L	L1	D1	D2	D3	D4				
1	СК 16. 1-1.3сб	16400	8200	300	410	450	560	8	100, 1000х7	1,467	В40

Стойки сборные железобетонные, предварительно напряженные конические изготовляемые методом центрифугирования для опор воздушных линий электропередач напряжением 35 кВ. Стойка разделена на две части и соединена при помощи металлического фланца. Используемые фланцевые соединения секций имеют высокую прочность, соответствующую прочности цельной опоры. Сборные железобетонные центрифугированные стойки соответствуют всем требованиям, предъявляемым к сплошным стойкам в соответствии с межгосударственной нормативной документацией. Для предотвращения коррозии все необетонированные металлические части соединения подвергаются антикоррозионной защите посредством горячего или холодного оцинкования. Стандартная комплектация сборных стоек включает в себя поставку основных секций, подпятника П 2, а также комплекта метизов, необходимых для сборки.

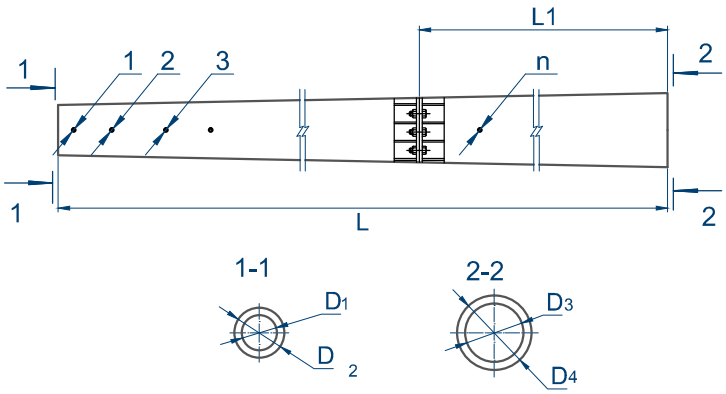

СТ РК 937-92, чертежи 3520

№	Наименование изделия	Размеры, мм						n, шт.	Расстояние от вершины, мм	Объем бетона, м³	Класс бетона
		L	L1	D1	D2	D3	D4				
1	СК 22.1-1.3сб	22600	11300	330	440	540	650	10	100, 1000x9	2,067	В40
2	СК 22.1-2.3сб	22600	11300	330	440	540	650	8	100, 1000x7	2.067	В40
3	СК 22.2-1.3сб	22600	11300	310	440	490	650	9	300,1000x6 2000	2,467	В40
4	СК 22.3-1.3сб	22600	11300	310	440	510	650	6	200,2500 2000x4	2,367	В40
5	СК 22.4-1.3сб	22600	11300	340	440	540	650	11	100,1000x2 500x6,1000x2	1,977	В40
6	СК 22.4-3.3сб	22600	11300	340	440	540	650	16	100,1000, 500x10,1000, 500x3	1,977	В40

Стойки сборные железобетонные, предварительно напряженные конические изготовляемые методом центрифугирования для опор воздушных линий электропередач напряжением 35-750 кВ. Стойка разделена на две части и соединена при помощи металлического фланца. Используемые фланцевые соединения секций имеют высокую прочность, соответствующую прочности цельной опоры. Сборные железобетонные центрифугированные стойки соответствуют всем требованиям, предъявляемым к сплошным стойкам в соответствии с межгосударственной нормативной документацией. Для предотвращения коррозии все необетонированные металлические части соединения подвергаются антикоррозионной защите посредством горячего или холодного оцинкования. Стандартная комплектация сборных стоек включает в себя поставку основных секций, подпятника П 2, а также комплекта метизов, необходимых для сборки.

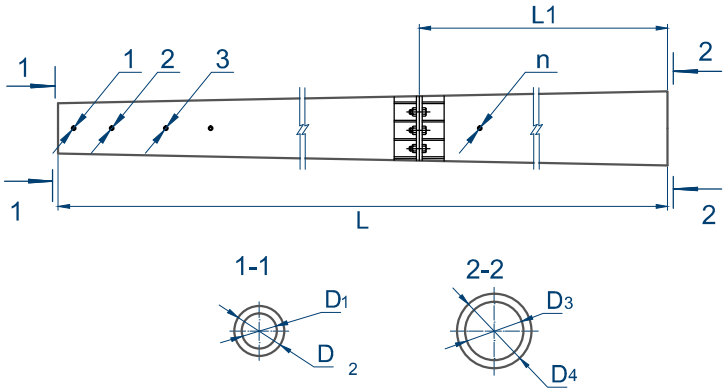

СТ РК 937-92, чертежи 3520

№	Наименование изделия	Размеры, мм						n, шт.	Расстояние от вершины, мм	Объем бетона, м³	Класс бетона
		L	L1	D1	D2	D3	D4				
1	СК 26. 1-1.3сб	26000	13000	300	410	500	650	11	200, 1000x6, 500x2,1000x2	2,667	В40
2	СК 26. 1-2.3сб	26000	13000	300	410	500	650	6	200, 1000 2000x2,1500x2	2,667	В40
3	СК 26. 1-3.3сб	26000	13000	300	410	500	650	8	200, 1000, 2000, 500x2, 1000x3	2,667	В40
4	СК 26. 1-6.3сб	26000	13000	300	410	500	650	11	200, 1000x6, 500x2, 1000x2	2,667	В40
5	СК 26. 2-1.3сб	26000	13000	280	410	504	650	5	200, 1000x2, 1500, 1000	2,667	В40
6	СК 26. 3-2.3сб	26000	13000	310	410	520	650	12	200, 1000, 4x500, 2000, 1000, 4x500	2,317	В40

Стойки сборные железобетонные, предварительно напряженные конические изготовляемые методом центрифугирования для опор воздушных линий электропередач напряжением 35-750 кВ. Стойка разделена на две части и соединена при помощи металлического фланца. Используемые фланцевые соединения секций имеют высокую прочность, соответствующую прочности цельной опоры. Сборные железобетонные центрифугированные стойки соответствуют всем требованиям, предъявляемым к сплошным стойкам в соответствии с межгосударственной нормативной документацией. Для предотвращения коррозии все необетонированные металлические части соединения подвергаются антикоррозионной защите посредством горячего или холодного оцинкования. Стандартная комплектация сборных стоек включает в себя поставку основных секций, подпятника П 2, а также комплекта метизов, необходимых для сборки.

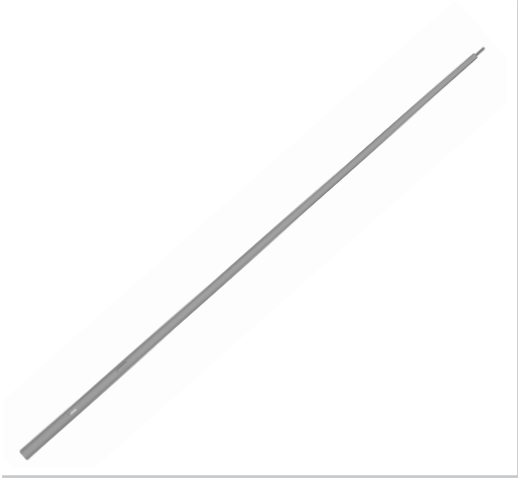

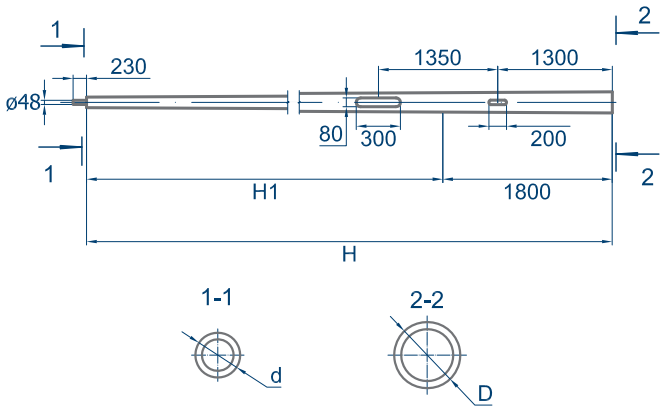

Рабочие чертежи 4270, СТ РК 937-92

№	Наименование изделия	Размеры, мм				Масса,кг	Объем бетона, м³	Класс бетона
		H	H1	D	d			
1	СО-0,8-6,8	6800	5000	188	120	244	0,098	В30
2	СО-0,8-7,8	7800	6000	198	120	286	0,115	В30
3	СО-0,8-8,8	8800	7000	208	120	330	0,132	В30
4	СО-0,8-9,8	9800	8000	218	120	376	0,159	В30
5	СО-0,8-10,8	10800	9000	228	120	424	0,169	В30
6	СО-0,8-11,8	11800	10000	238	120	473	0,189	В30
7	СО-1,2-6,8	6800	5000	188	120	244	0,098	В30
8	СО-1,2-7,8	7800	6000	198	120	286	0,115	В30
9	СО-1,2-8,8	8800	7000	208	120	330	0,132	В30
10	СО-1,2-9,8	9800	8000	218	120	376	0,159	В30
11	СО-1,2-10,8	10800	9000	228	120	424	0,169	В30
12	СО-1,2-11,8	11800	10000	238	120	473	0,189	В30
13	СО-1,6-6,8	6800	5000	188	120	278	0,111	В30
14	СО-1,6-7,8	7800	6000	198	120	329	0,132	В30
15	СО-1,6-8,8	8800	7000	208	120	379	0,152	В30
16	СО-1,6-9,8	9800	8000	218	120	430	0,172	В30
17	СО-1,6-10,8	10800	9000	228	120	479	0,192	В30
18	СО-1,6-11,8	11800	10000	238	120	558	0,223	В30

Стойки железобетонные конические типа СО применяются в качестве промежуточных, опор линий наружного (уличного) освещения напряжением 0,38 кВ. Стойки запроектированы для обеспечения наружного освещения с подземной кабельной и воздушной подводкой проводов. Стойки предусматривают применение консольных и подвесных светильников. Стойки изготавливаются высотой от 6,8 метра до 11,8 метров, длинной кратной 0,5 метра. Глубина заглубления в грунт 1,8 метра. Для защиты подземной части опоры от коррозии применяется полимерное покрытие на основе лака ХП-734.

Примечание:

1. Стойка обрубается с комля
2. Расчетный изгибающий момент, тс.м. (0,8; 1,2; 1,6)

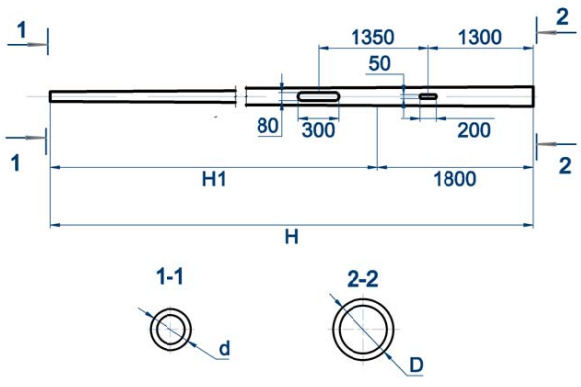

Типовая серия 3.320-1, СТ РК 937-92

№	Наименование изделия		Размеры, мм			Объем бетона, м³	Класс бетона
			H	H1	D/d		
1	СНЦс - 0,65-8С	С 101	8000	6200	290/170	0,198	В30
2	СНЦс - 0,8-10М	С 101	10000	8200	320/170	0,3	В30
3	СНЦс -1,2-10М	С 101	10000	8200	320/170	0,3	В40
4	СНЦс -2,8-10М	С 101	10000	8200	320/170	0,3	В40
5	СНЦс -7,7-12М	СП 136	12000	10200	470/290	0,77	В40
6	СНЦс -10-12М	СП 136	12000	10200	470/290	0,77	В40

Стойки железобетонные, предварительно напряженные конические изготовляемые методом центрифугирования предназначены для установки светильников наружного освещения в населенных пунктах, а также для подвески контактных сетей электрофицированного транспорта. Для защиты подземной части опоры от коррозии применяется полимерное покрытие на основе лака ХП-734.

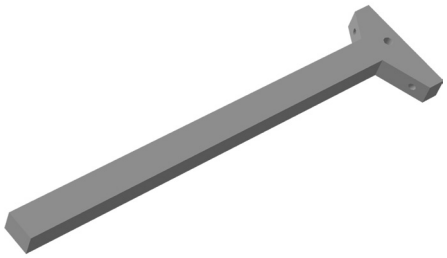

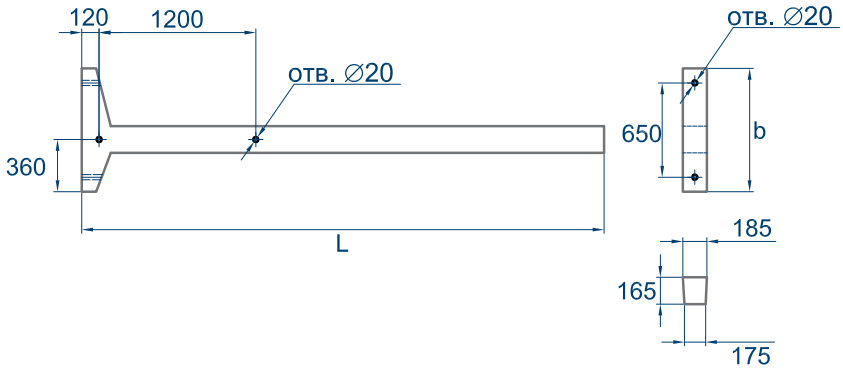

ТП 407-3-6/71 СТ РК 937-92, ССИ-08·2015

№	Наименование изделия	Размеры, мм		Объем бетона, м³	Класс бетона
		b	L		
1	КТП 160	850	3600	0,130	В22,5

Применяется для установки оборудования комплектных трансформаторных подстанций и комплектных распределительных устройств наружной установки.

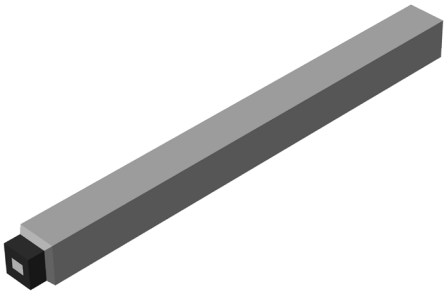

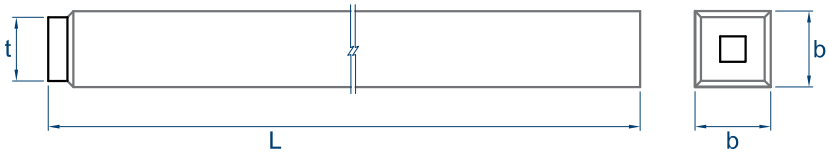

Типовая серия 3.407-102, СТ РК 937-92, ССИ -08-2015

№	Наименование изделия	Размеры, мм			Объем бетона, м³	Класс бетона
		L	b	t		
1	УСО-1А	5200	250	210	0,320	В15
2	УСО-2А	4400	250	210	0,270	В15
3	УСО-3А	3600	250	210	0,220	В15
4	УСО-4А	3000	250	210	0,190	В15
5	УСО-5А	2200	250	210	0,140	В15

Применяется для установки оборудования комплектных трансформаторных подстанций и комплектных распределительных устройств наружной установки. Стойки под оборудование типа УСО могут изготавливатся длиной до 8000мм.

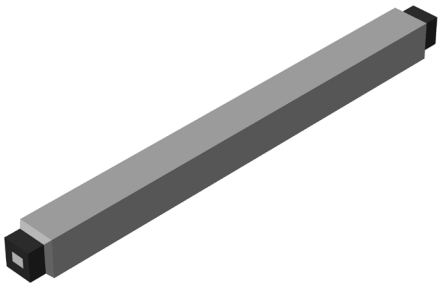

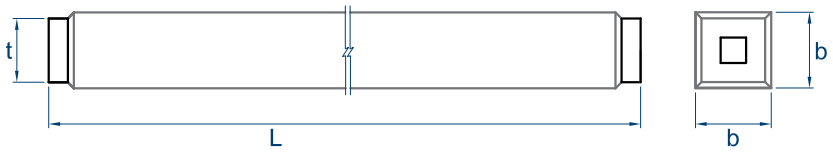

Типовая серия 3.407-102, СТ РК 937-92, ССИ -08-2015

№	Наименование изделия	Размеры, мм			Объем бетона, м³	Класс бетона
		L	b	t		
1	УСО-5а-1	2200	250	210	0,140	В15

Применяется для установки оборудования комплектных трансформаторных подстанций и комплектных распределительных устройств наружной установки. Стойки под оборудование типа УСО могут изготавливатся длиной до 8000мм.

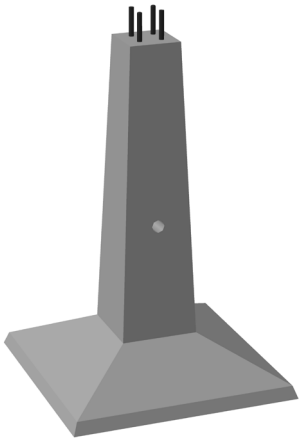

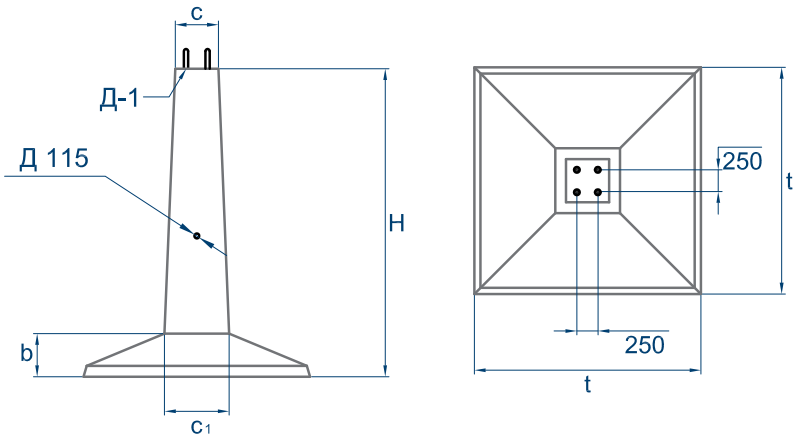

Типовая серия 3.407-115, СТ РК 937-92, ССИ-08-2015

№	Наименование изделия	Размеры, мм					Объем бетона, м³	Класс бетона
		H	b	c	c1	t		
1	Ф1-А	3200	400	400	450	1500	1,000	В30
2	Ф2-А	3200	400	400	450	1800	1,200	В30

Железобетонные фундаменты под унифицированные металлические анкерно-угловые и промежуточные опоры ВЛ 35-330 кВ. Имеет наголовник с 4 шпильками диаметром 36 мм, конструкция которого предусматривает горизонтальное опирание плиты башмака опоры. В комплект поставки входит 8 гаек М36 и 4 шайбы.

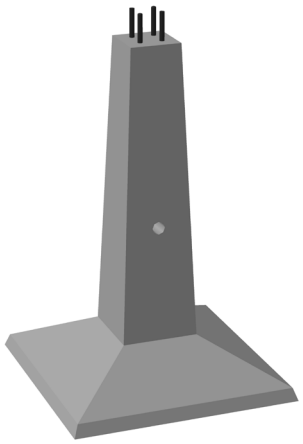

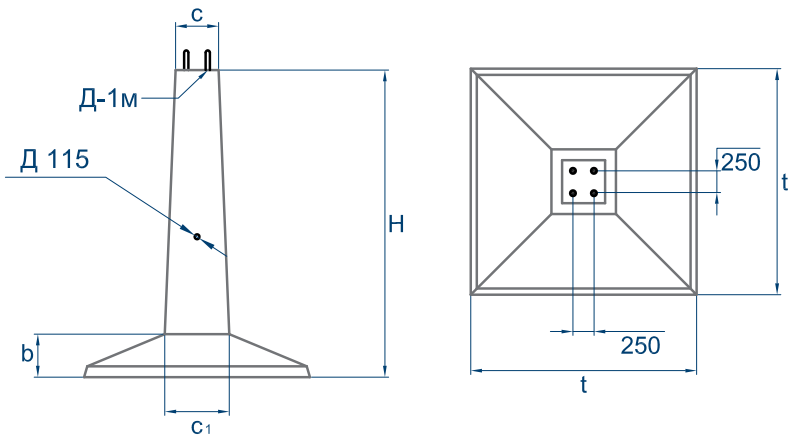

Модернизация фундаментных конструкций «Севзапэнергосетьпроект» по серии 3.407-115, СТ РК 937-92, ССИ-08-2015

№	Наименование изделия	Размеры, мм					Объем бетона, м³	Класс бетона
		H	b	c	c1	t		
1	Ф1А-Р	3200	400	400	450	1500	1,000	В25
2	Ф2А-Р	3200	400	400	450	1800	1,200	В25

Железобетонные фундаменты под унифицированные металлические анкерно-угловые и промежуточные опоры ВЛ 35-330 кВ. Имеет наголовник с 4 шпильками диаметром 36 мм, конструкция которого предусматривает горизонтальное опирание плиты башмака опоры. В комплект поставки входит 8 гаек М36 и 4 шайбы.

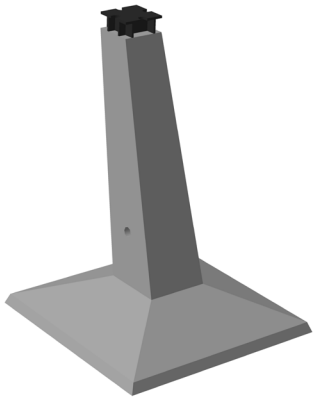

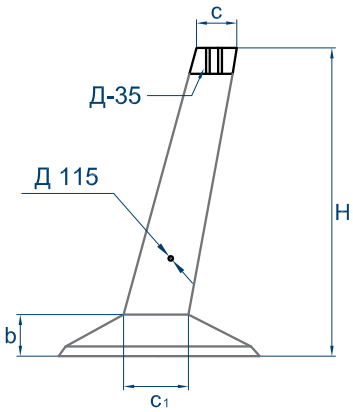

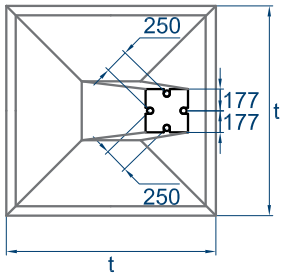

Типовая серия 3.407-115, СТ РК 937-92, ССИ-08-2015

№	Наименование изделия	Размеры, мм					Объем бетона, м³	Класс бетона
		H	b	c	c1	t		
1	Ф3-Ам	3115	400	408	600	2100	1,700	В30

Железобетонные фундаменты под унифицированные металлические анкерно-угловые опоры ВЛ 35-330 кВ. В комплект поставки входит 4 болта М42, 8 гаек М42, 4 шайбы.

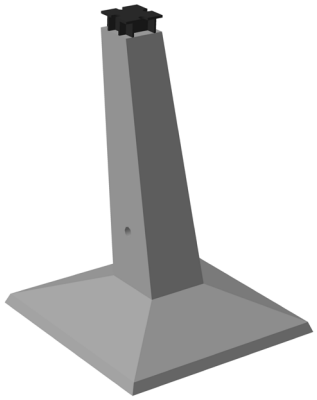

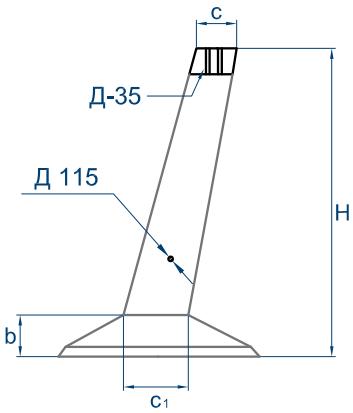

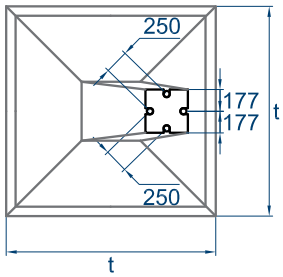

Типовая серия 3.407-115, СТ РК 937-92, ССИ-08-2015

№	Наименование изделия	Размеры, мм					Объем бетона, м³	Класс бетона
		H	b	c	c1	t		
1	Ф5-Ам	3115	450	408	600	2700	2,500	В30

Железобетонные фундаменты под унифицированные металлические анкерно-угловые опоры ВЛ 35-330 кВ. В комплект поставки входит 4 болта М42мм, 8 гаек М42, 4 шайбы.

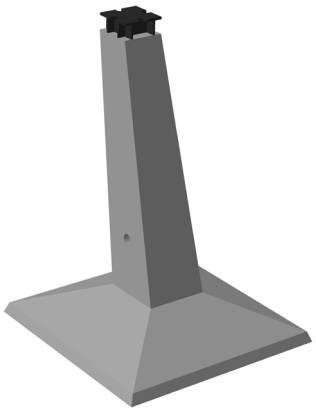

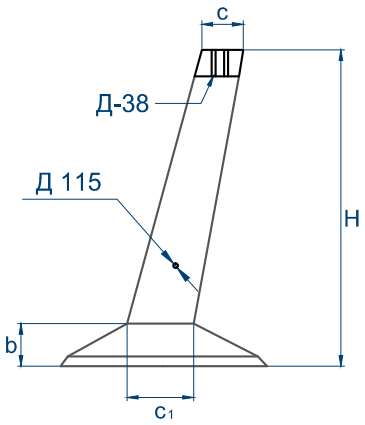

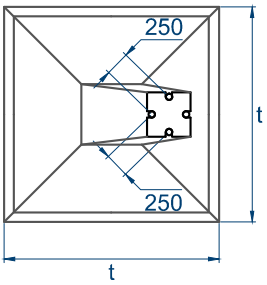

Типовая серия 3.407-115, СТ РК 937-92, ССИ-08-2015

№	Наименование изделия	Размеры, мм					Объем бетона, м³	Класс бетона
		H	b	c	c1	t		
1	Ф3-А5м	3115	400	404	600	2100	1,800	В30

Железобетонные фундаменты под унифицированные металлические анкерно-угловые опоры ВЛ-500 кВ. В комплект поставки входит 4 болта М42, 8 гаек М42, 4 шайбы и регулировочная пластина.

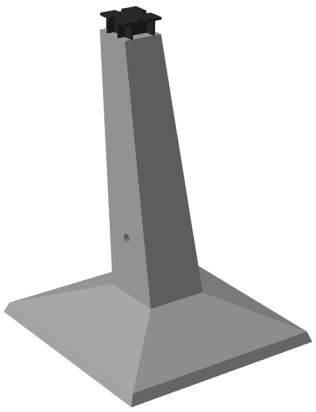

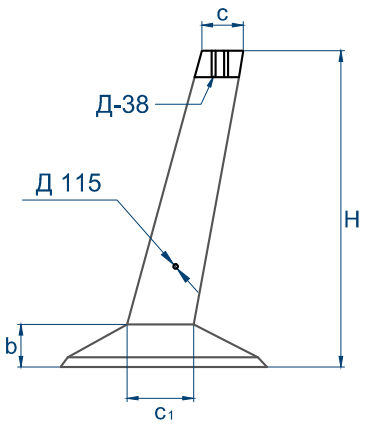

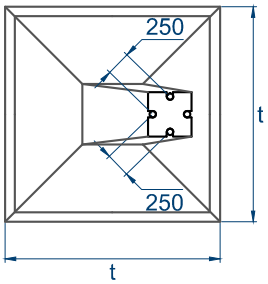

Типовая серия 3.407-115, СТ РК 937-92, ССИ-08-2015

№	Наименование изделия	Размеры, мм					Объем бетона, м³	Класс бетона
		H	b	c	c1	t		
1	Ф5-А5м	3115	450	404	600	2700	2,500	В30

Железобетонные фундаменты под унифицированные металлические анкерно-угловые опоры ВЛ-500 кВ. В комплект поставки входит 4 болта М42, 8 гаек М42, 4 шайбы.

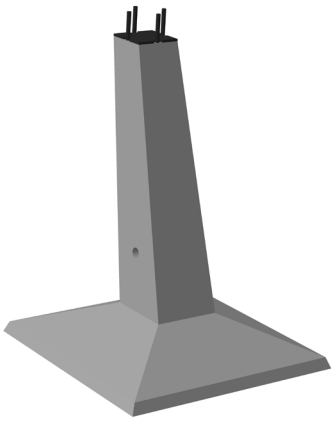

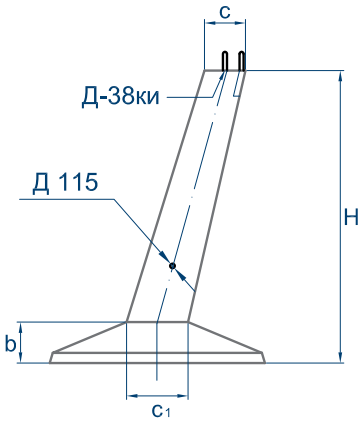

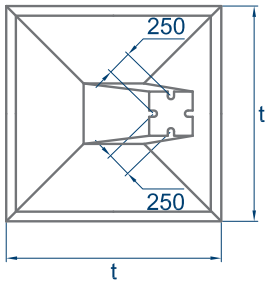

Модернизация фундаментных конструкций по серии 3.407-115 «Севзапэнергосетьпроект», СТ РК 937-92, ССИ-08-2015

№	Наименование изделия	Размеры, мм					Объем бетона, м³	Класс бетона
		H	b	c	c1	t		
1	ФЗ-Ам-Р	3115	400	408	600	2100	1,700	В25

Железобетонные фундаменты под унифицированные металлические анкерно-угловые опоры ВЛ 35-330 кВ. Имеют наголовник с тремя закладными шпильками и одним регулировочным болтом М36 мм устанавливаемым в кармане закладного изделия, конструкция которого предусматривает горизонтальное опирание плиты башмака опоры. В комплект поставки входит 8 гаек М36мм и 4 шайбы.

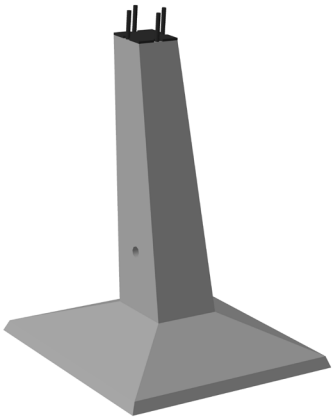

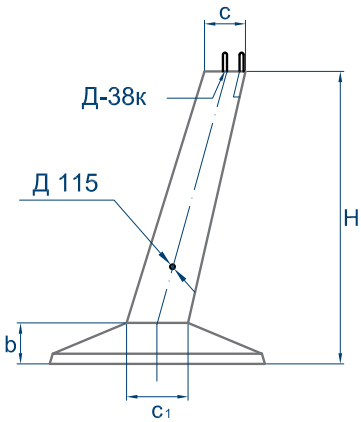

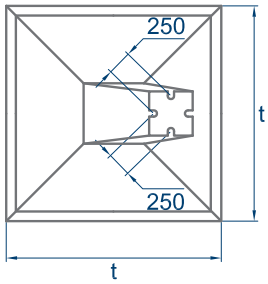

Модернизация фундаментных конструкций по серии 3.407-115 «Севзапэнергосетьпроект», СТ РК 937-92, ССИ-08-2015

№	Наименование изделия	Размеры, мм					Объем бетона, м³	Класс бетона
		H	b	c	c1	t		
1	ФЗ-А5м-Р	3115	400	404	600	2100	1,800	В25

Железобетонные фундаменты под унифицированные металлические анкерно-угловые опоры ВЛ 500 кВ. Имеют наголовник с тремя закладными шпильками и одним регулировочным болтом М36 устанавливаемым в кармане закладного изделия, конструкция которого предусматривает горизонтальное опирание плиты башмака опоры. В комплект поставки входит 8 гаек М36 и 4 шайбы.

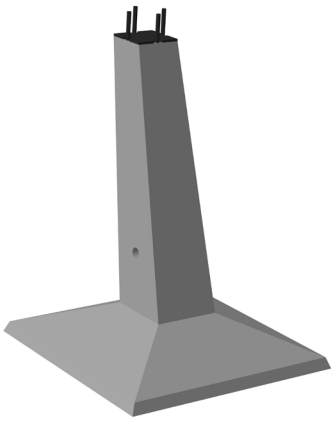

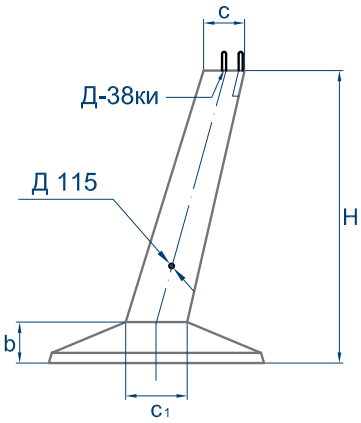

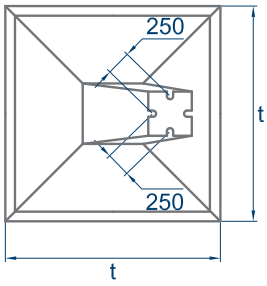

Модернизация фундаментных конструкций «Севзапэнергосетьпроект» по серии 3.407-115, СТ РК 937-92, ССИ-08-2015

№	Наименование изделия	Размеры, мм					Объем бетона, м³	Класс бетона
		H	b	c	c1	t		
1	Ф5-Ам-Р	3115	450	408	600	2700	2,500	В25

Железобетонные фундаменты под унифицированные металлические анкерно-угловые опоры ВЛ 35-330 кВ. Имеют наголовник с тремя закладными шпильками и одним регулировочным болтом М36 устанавливаемым в кармане закладного изделия, конструкция которого предусматривает горизонтальное опирание плиты башмака опоры. В комплект поставки входит 8 гаек М36 и 4 шайбы.

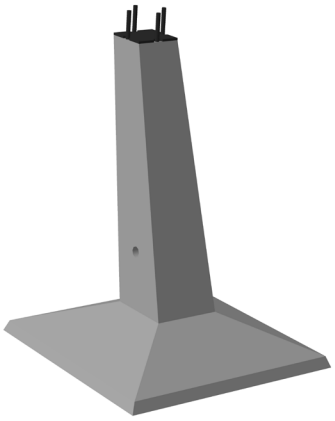

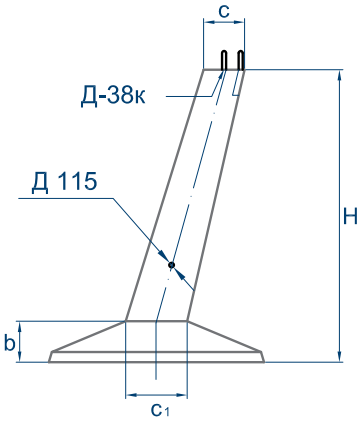

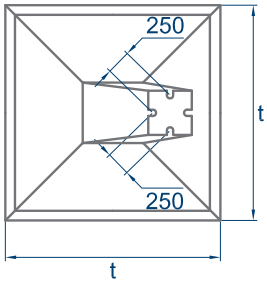

Модернизация фундаментных конструкций «Севзапэнергосетьпроект» по серии 3.407-115, СТ РК 937-92, ССИ-08-2015

№	Наименование изделия	Размеры, мм					Объем бетона, м³	Класс бетона
		H	b	c	c1	t		
1	Ф5-А5м-Р	3115	450	400	600	2700	2,500	В25

Железобетонные фундаменты под унифицированные металлические анкерно-угловые опоры ВЛ 500 кВ. Имеют наголовник с тремя закладными шпильками и одним регулировочным болтом М36 устанавливаемым в кармане закладного изделия, конструкция которого предусматривает горизонтальное опирание плиты башмака опоры. В комплект поставки входит 8 гаек М36 и 4 шайбы.

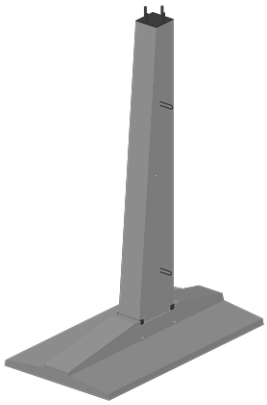

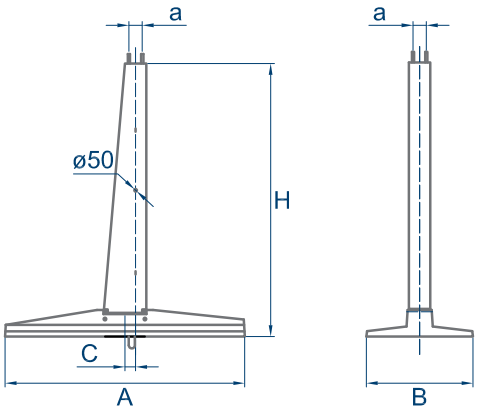

Серия 3.407.1-144, СТ РК 937-92, ССИ-08-2015

№	Наименование изделия	Составные элементы		Размеры, мм					Глубина заложе-ния	Объем бетона, м³	Класс бетона
		Плита	Стойка	H	A	a	B	C			
1	Ф2,7Х3,5-4	П2,7х3,5	К2,6-4	3200	3500	250х250	2700	200	3000	2,640	В30
2	Ф2,7Х4,5-4	П2,7х4,5	К2,6-4	3200	4500	250х250	2700	200	3000	3,160	В30
3	Ф2,7Х3,5-А	П2,7х3,5-А	К2,6-4А	3200	3500	250х250	2700	450	3000	2,740	В30
4	Ф2,7Х4,5-А	П2,7х4,5-А	К2,6-4А	3200	4500	250х250	2700	450	3000	3,240	В30
5	Ф 2,7Х3,5-А5	П2,7х3,5-А5	К2,6-4,5	3200	3500	350х350	2700	450	3000	2,740	В30
6	Ф 2,7Х4,5-А5	П2,7х4,5-А5	К2,6-4,5	3200	4500	350х350	2700	450	3000	3,240	В30
7	Ф 2,7Х4,5-А-350	П2,7х4,5-А	К2,6-4А-350	3200	4500	350х350	2700	450	3000	3,240	В30

Железобетонные сборные фундаменты предназначены для закрепления стальных свободностоящих опор ВЛ 35-500кВ и представляют собой составные подножники, собираемые из раздельно изготавливаемых железобетонных стоек и плит.
На месте строительства стойки и плиты соединяются с помощью двух горизонтальных шпонок, которые устанавливаются в двух пазах, образуемых между уголками закладных деталей плиты и стойки. Фундаменты поставляется в комплекте с основными составными частями и метизами.

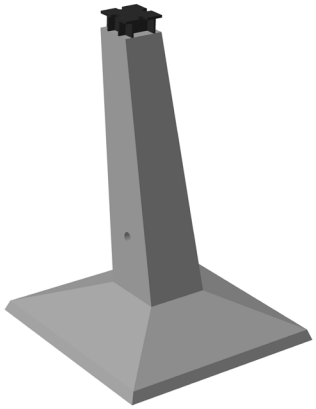

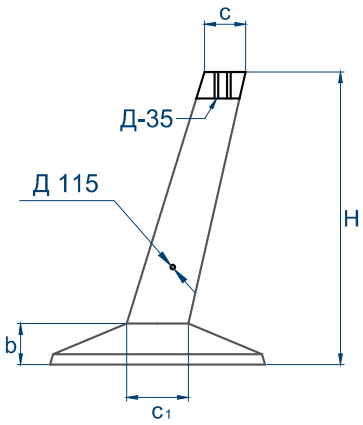

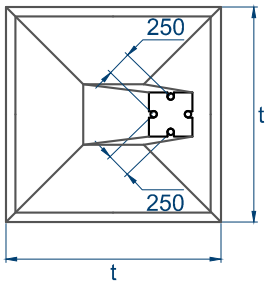

Типовая серия 3.407-115, СТ РК 937-92, ССИ-08-2015

№	Наименование изделия	Размеры, мм					Объем бетона, м³	Класс бетона
		H	b	c	c1	t		
1	ФП5-Ам	5115	450	408	600	2700	3,000	В30
2	ФП5-А	5400	450	400	600	2700	3,000	В30

Железобетонные фундаменты под унифицированные металлические анкерно-угловые опоры ВЛ 35-330 кВ. Имеет наголовник конструкция которого предусматривает горизонтальное опирание плиты башмака опоры. В комплект поставки входит 4 болта М42мм, 8 гаек М42мм, 4 шайбы.

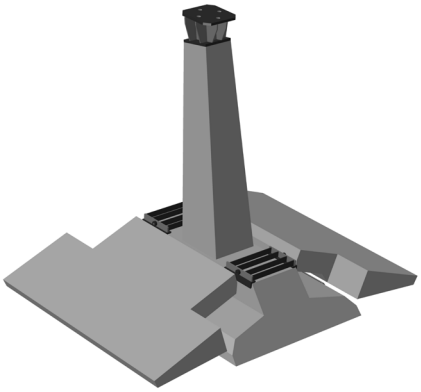

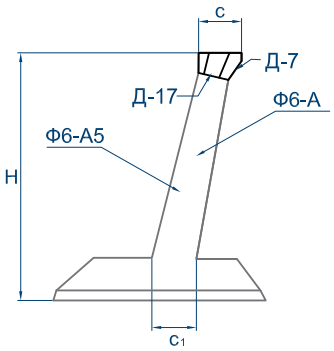

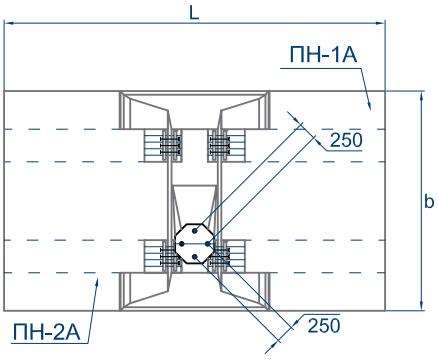

Типовая серия 3.407-115, СТ РК 937-92, ССИ-08-2015

№	Наименование изделия		Размеры, мм					Объем бетона, м³	Класс бетона
			H	c	c1	b	L		
1	ФС1-А	Ф6А ПН1А (2шт.)	3400	400	700	3000	4200	4,220	В30 В22,5
2	ФС1-А5Н	Ф6-А5 ПН1-А (2шт.)	3400	400	700	3000	4200	4,220	В30 В22,5
3	ФС2-А	Ф6-А ПН2-А (2шт.)	3400	400	700	3000	5200	4,640	В30 В22,5
4	ФС2-А5Н	Ф6-А5 ПН2-А (2шт.)	3400	400	700	3000	5200	4,640	В30 В22,5

Железобетонные сборные фундаменты под унифицированные металлические анкерно-угловые и промежуточные опоры ВЛ (ФС1-А, ФС2-А от 35 до 330кВ; ФС1-А5Н, ФС2-А5Н - 500кВ). Имеет наголовник с 4 шпильками М42 мм, конструкция которого предусматривает горизонтальное опирание плиты башмака опоры. Фундамент состоит из подножника, двух навесных плит и комплекта метизов для сборки.
Закладные детали для: ФС1-А, ФС2-А - Д2+Д7; ФС1-А5Н, ФС2-А5Н - Д2+Д17

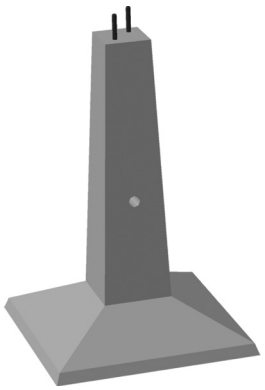

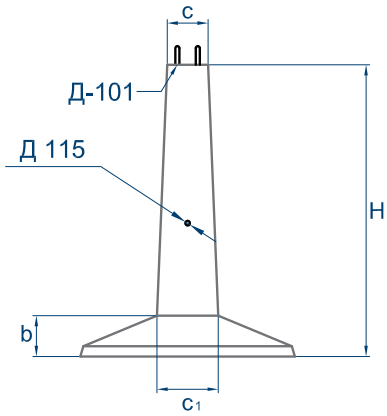

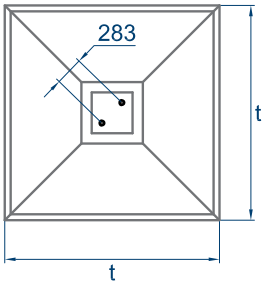

Типовая серия 3.407-115, СТ РК 937-92, ССИ-08-2015

№	Наименование изделия	Размеры, мм					Объем бетона, м³	Класс бетона
		H	b	c	c1	t		
1	Ф1-2	2700	300	320	370	1200	0,590	В30
2	Ф2-2	2700	400	400	450	1500	0,960	В30
3	Ф3-2	2700	400	400	450	1800	1,170	В30

Железобетонные фундаменты под унифицированные металлические промежуточные опоры ВЛ 35-330 кВ. Имеет наголовник с двумя шпильками М36, конструкция которого предусматривает горизонтальное опирание плиты башмака опоры. В комплект входит 4 гайки и 2 шайбы.

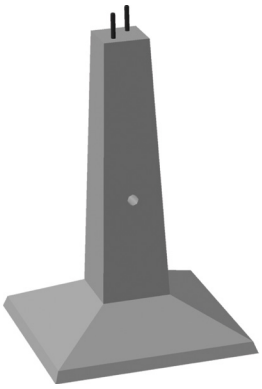

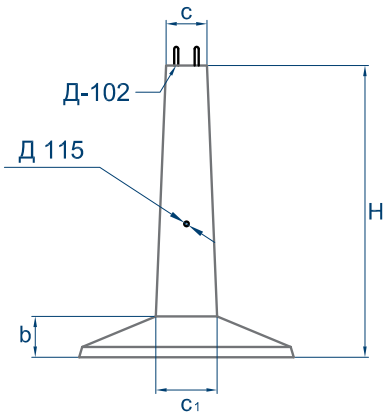

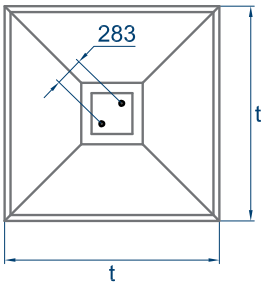

Типовая серия 3.407-115, СТ РК 937-92, ССИ-08-2015

№	Наименование изделия	Размеры, мм					Объем бетона, м³	Класс бетона
		H	b	c	c1	t		
1	Ф4-2	2700	400	400	450	2100	1,360	В30
2	Ф5-2	3200	400	400	450	2400	1,790	В30
3	ФП6-2	5000	450	400	500	2700	2,690	В30

Железобетонные фундаменты под унифицированные металлические промежуточные опоры ВЛ 35-330 кВ. Имеет наголовник с двумя шпильками М42, конструкция которого предусматривает горизонтальное опирание плиты башмака опоры. В комплект входит 4 гайки и 2 шайбы.

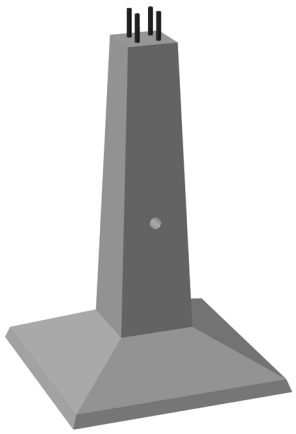

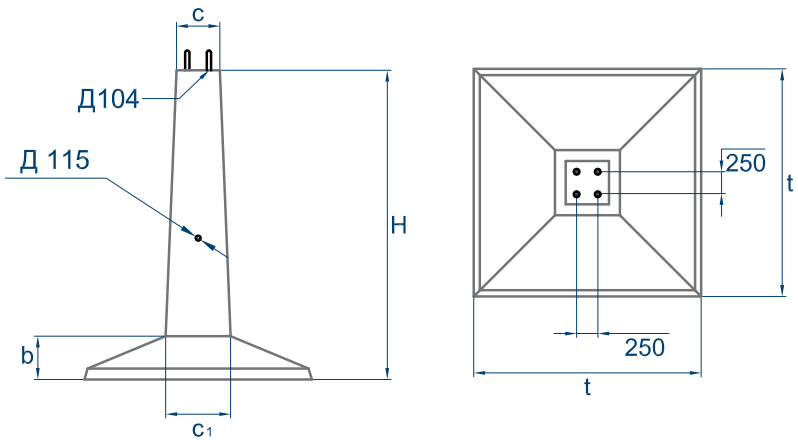

Типовая серия 3.407-115, СТ РК 937-92, ССИ-08-2015

№	Наименование изделия	Размеры, мм					Объем бетона, м³	Класс бетона
		H	b	c	c1	t		
1	Ф4-4	2700	400	400	450	2100	1,360	В30
2	Ф5-4	3200	400	400	450	2400	1,790	В30
3	Ф6-4	3200	450	400	600	2700	2,500	В30
4	ФП6-4	5000	450	400	500	2700	2,690	В30

Железобетонные фундаменты под унифицированные металлические промежуточные опоры ВЛ 35-330 кВ. Имеет наголовник с 4 шпильками М42, конструкция которого предусматривает горизонтальное опирание плиты башмака опоры. В комплект входит 8 гайек и 4 шайбы.

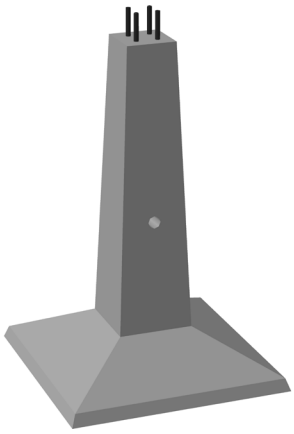

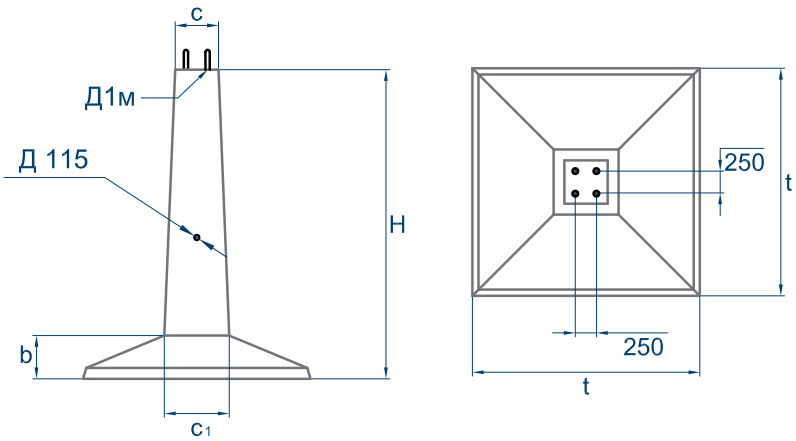

Модернизация фундаментных конструкций «Севзапэнергосетьпроект» по серии 3.407-115, СТ РК 937-92, ССИ-08-2015

№	Наименование изделия	Размеры, мм					Объем бетона, м³	Класс бетона
		H	b	c	c1	t		
1	Ф4-4-Р	2700	400	400	450	2100	1,360	В25
2	Ф5-4-Р	3200	400	400	450	2400	1,790	В25
3	Ф6-4-Р	3200	450	400	600	2700	2,500	В25

Железобетонные фундаменты под унифицированные металлические промежуточные опоры ВЛ 35-330 кВ. Имеет наголовник с 4 шпильками М36 мм, конструкция которого предусматривает горизонтальное опирание плиты башмака опоры. В комплект входит 8 гайек и 4 шайбы.

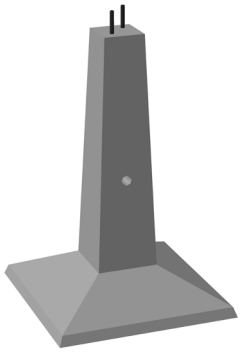

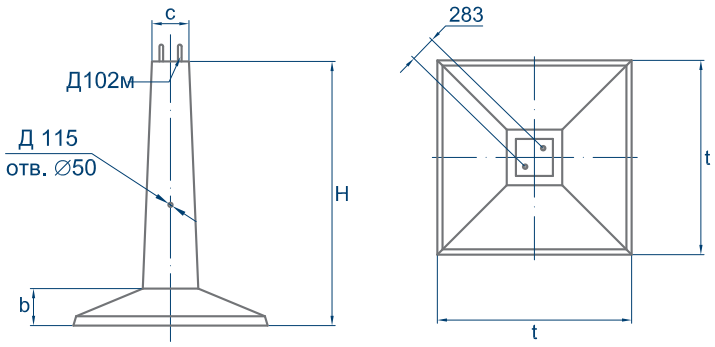

Модернизация фундаментных конструкций «Севзапэнергосетьпроект» по серии 3.407-115, СТ РК 937-92, ССИ-08-2015

№	Наименование изделия	Размеры, мм					Объем бетона, м³	Класс бетона
		H	b	c	c1	t		
1	Ф4-2-Р	2700	400	400	450	2100	1,360	В25
2	Ф5-2-Р	3200	400	400	450	2400	1,790	В25
3	Ф6-2-Р	3200	450	400	600	2700	2,500	В25

Железобетонные фундаменты под унифицированные металлические промежуточные опоры ВЛ 35-330 кВ. Имеет наголовник с 2 шпильками М42 мм, конструкция которого предусматривает горизонтальное опирание плиты башмака опоры. В комплект входят 4 гайки М42 и 2 шайбы.

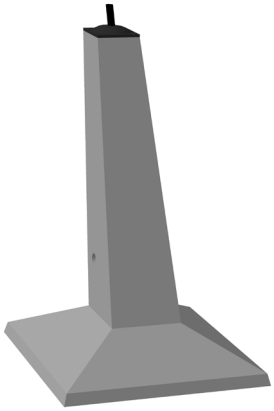

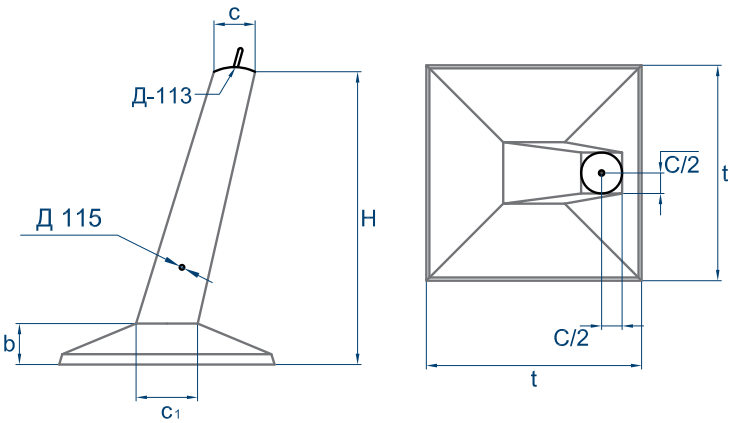

Типовая серия 3.407-115, СТ РК 937-92, ССИ-08-2015

№	Наименование изделия	Размеры, мм					Объем бетона, м³	Класс бетона
		H	b	c	c1	t		
1	Ф2-05	2700	400	390	450	1500	0,950	В22,5
2	Ф3-05	2700	400	400	450	1800	1,170	В22,5
3	Ф4-05	2700	400	390	450	2000	1,330	В22,5
4	ФК2-05	1700	400	395	450	1500	0,790	В22,5
5	ФК4-05	1700	400	420	450	2000	1,160	В22,5

Фундаменты железобетонные под промежуточные и промежуточно-угловые опоры. Все фундаменты имеют наклонную стойку, соосную с поясом опор и штампованный сферический оголовок со штырем.

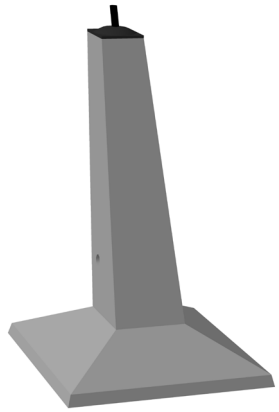

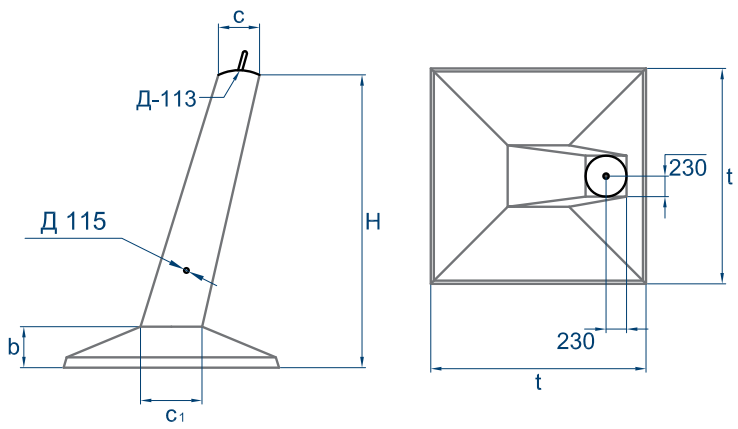

Типовая серия 3.407.1-159, СТ РК 937-92, ССИ-08-2015

№	Наименование изделия	Размеры, мм					Объем бетона, м³	Класс бетона
		H	b	c	c1	t		
1	Ф4-1/5	2700	400	395	600	2000	1,380	B25

Фундаменты железобетонные под промежуточные и промежуточно-угловые опоры. Все фундаменты имеют наклонную стойку, соосную с поясом опор и штампованный сферический оголовок со штырем.

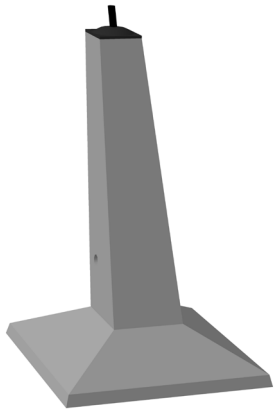

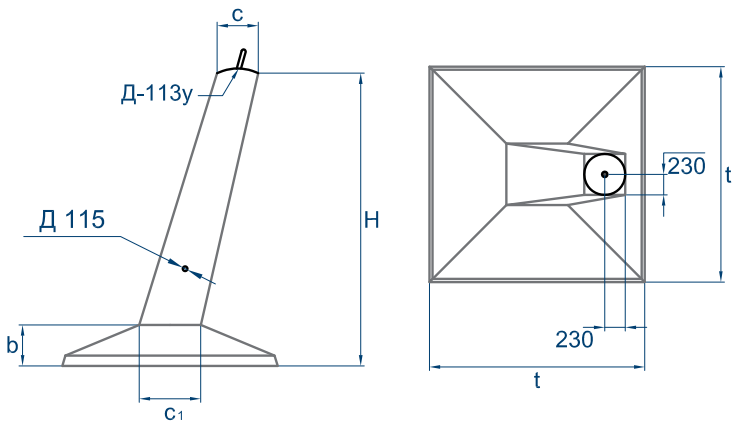

Типовая серия 3.407.1-159, СТ РК 937-92, ССИ-08-2015

№	Наименование изделия	Размеры, мм					Объем бетона, м³	Класс бетона
		H	b	c	c1	t		
1	ФК4-1/5	1700	400	460	600	2000	1,180	B25

Фундаменты железобетонные под промежуточные и промежуточно-угловые опоры. Все фундаменты имеют наклонную стойку, соосную с поясом опор и штампованный сферический оголовок со штырем.

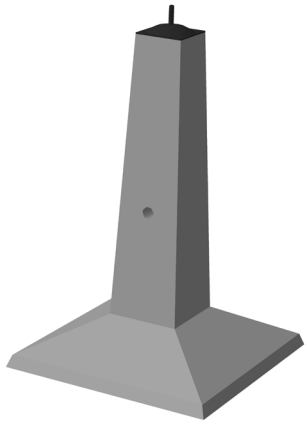

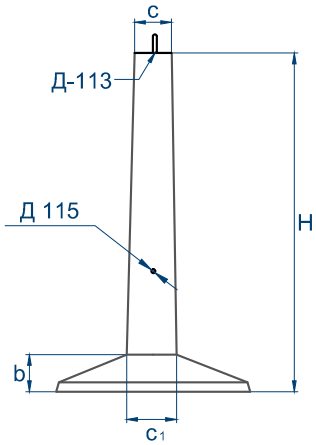

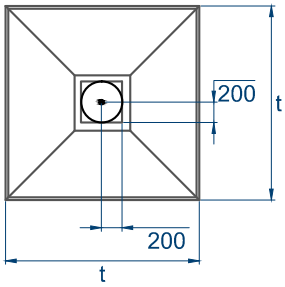

Типовая серия 3.407-115, СТ РК 937-92, ССИ-08-2015

№	Наименование изделия	Размеры, мм					Объем бетона, м³	Класс бетона
		H	b	c	c1	t		
1	Ф2-0	2700	400	400	450	1500	0,960	В22,5
2	Ф3-0	2700	400	400	450	1800	1,170	В22,5

Фундаменты железобетонные под промежуточные и промежуточно-угловые опоры. Все фундаменты имеют прямую стойку, соосную с поясом опор и штампованный сферический оголовок со штырем.

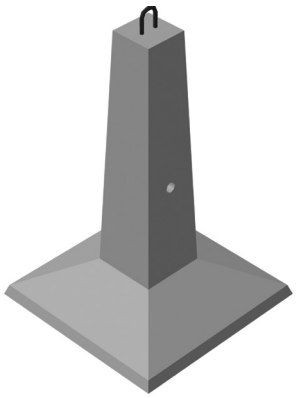

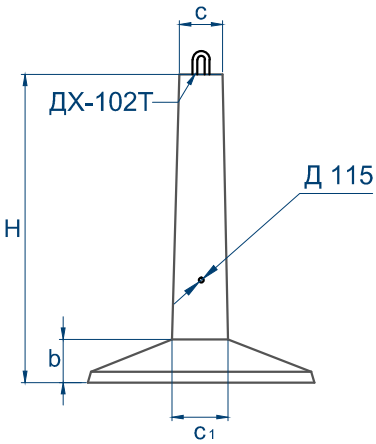

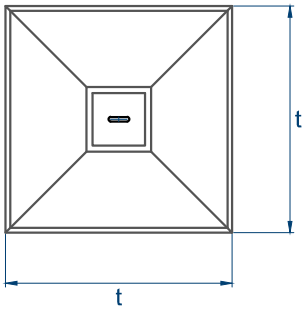

Типовая серия 25427-302-КС; 3740-330-26-ЭВ; 3596-330-26-ЭВ, СТ РК 937-92, ССИ-08-2015

№	Наименование изделия	Размеры, мм					Объем бетона, м³	Класс бетона
		H	b	c	c1	t		
1	АФ2-А	3200	400	400	450	1800	1,200	В30
2	АФ-4	2700	400	400	450	2100	1,360	В30
3	АФ-5	3200	400	400	450	2400	1,790	В30
4	АФ6-А	3200	450	400	600	2700	2,500	В30

Анкерный грибовидный фундамент под оттяжки опор ВЛ напряжением до 500кВ. Предусмотрена установка петли под оттяжку в головной части фундамента.

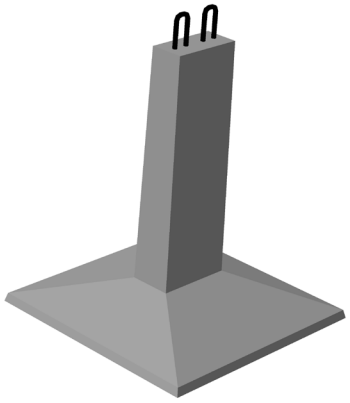

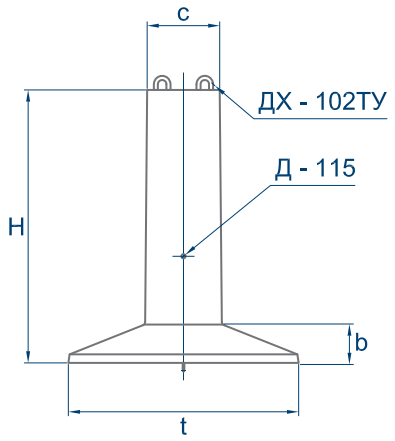

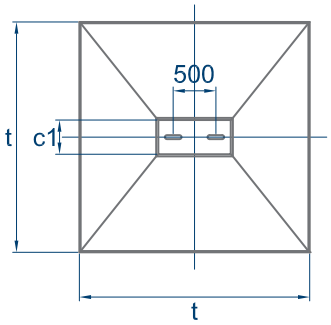

РП "Каспецремонт ", СТ РК 937-92

№	Наименование изделия	Размеры, мм					Объем бетона, м³	Класс бетона
		H	b	c	c1	t		
1	Ф6-4-ПН-Т	3200	450	850	400	2700	2,90	В25

Анкерный грибовидный фундамент под оттяжки промежуточных опор типа ПОГ-1150-1, ПОГ-1150-5, ПОГ-1150-11 с выносом на поверхность земли.

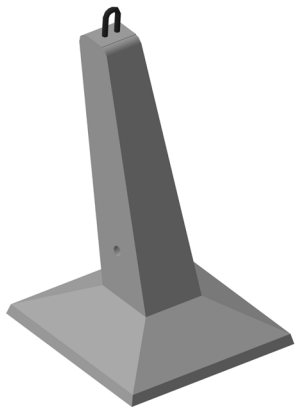

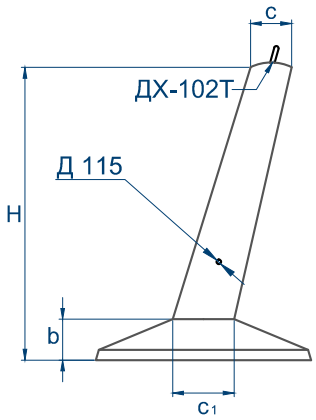

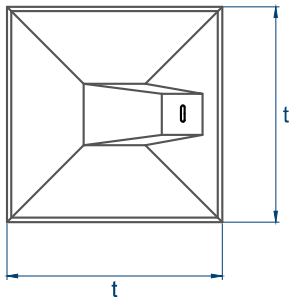

Типовая серия 3.407-115, СТ РК 937-92, ССИ-08-2015

№	Наименование изделия	Размеры, мм					Объем бетона, м³	Класс бетона
		H	b	c	c1	t		
1	Ф3-Ам-0	2855	400	400	600	2100	1,700	В30

Анкерный грибовидный фундамент под оттяжки опор ВЛ напряжением до 500кВ. Предусмотрена установка петли под оттяжку в головной части фундамента.

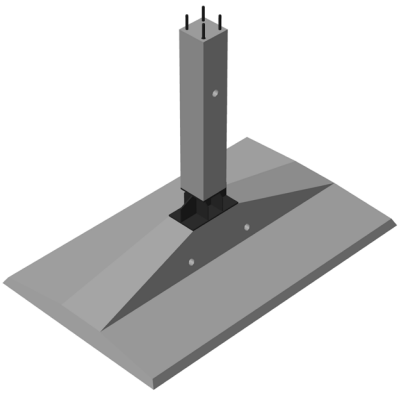

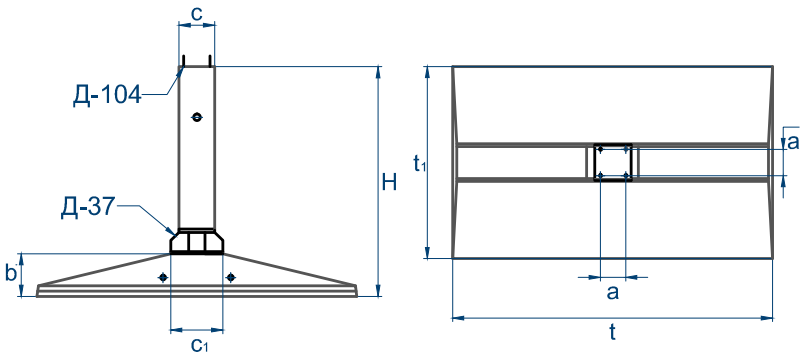

Типовая серия 3.407-115, СТ РК 937-92, ССИ-08-2015

№	Наименование изделия	Размеры, мм							Объем бетона, м³	Класс бетона
		H	c	c1	a	b	t	t1		
1	ФСБ2-4	3200	400	750	250	600	4500	2700	2,940	В30
2	ФСБ2-4а	3200	500	750	370	600	4500	2700	3,150	В30
3	ФСБ2-4-Т	3200	650	800	370	600	4380	2700	3,470	В30

Железобетонные сборные фундаменты под унифицированные антенно-мачтовых опор. Имеет наголовник с 4 шпильками диаметром 42 мм, конструкция которого предусматривает горизонтальное опирание плиты башмака опоры. Ствол фундамента крепится к плите фундамента болтовым соединением. Фундамент поставляется в комплекте с основными составными частями и метизами.

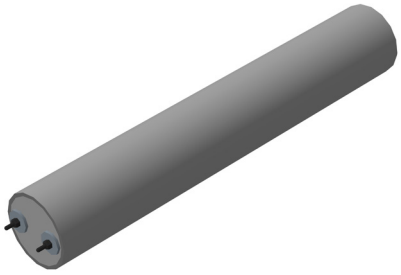

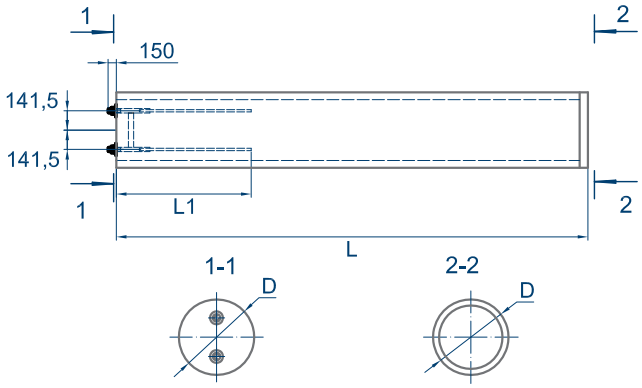

Типовая серия 3.407-102, СТ РК 937-92, ССИ-08-2015

№	Наименование изделия	Размеры, мм			Объем бетона, м³	Класс бетона
		L	L1	D		
1	ФЦТ-1	3300	1100	560	0,542	В40

Применяется при сооружении открытых распределительных устройств и зданий основного и вспомогательного назначения. В комплект входят 2 гайки и 4 шайбы.

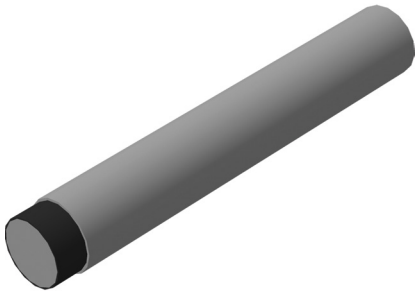

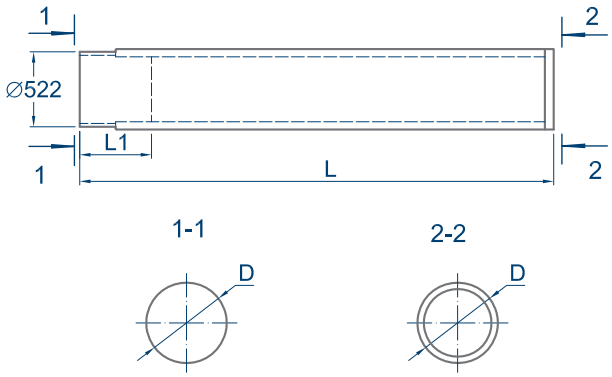

Типовая серия 3.407-102, СТ РК 937-92, ССИ-08-2015

№	Наименование изделия	Размеры, мм			Объем бетона, м³	Класс бетона
		L	L1	D		
1	ФЦТ-2	3500	500	560	0,473	В40

Применяется при сооружении открытых распределительных устройств и зданий основного и вспомогательного назначения.

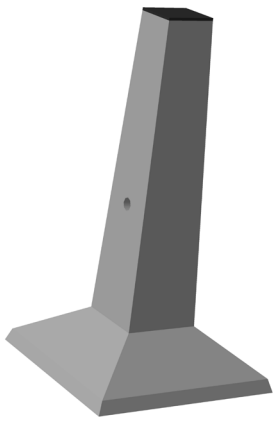

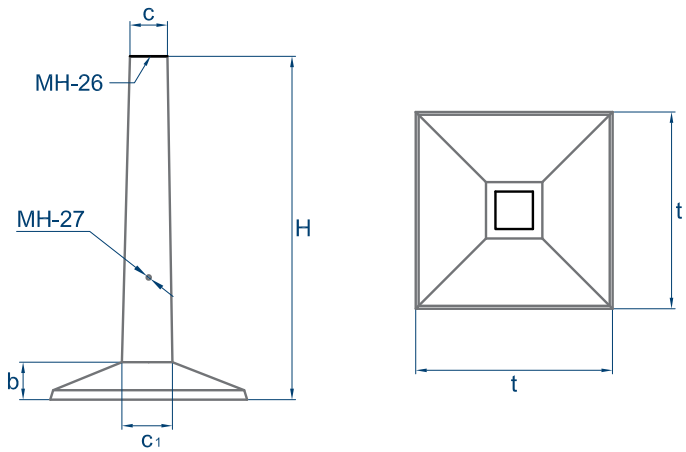

Типовая серия 3.407.1-157, СТ РК 937-92, ССИ-08-2015

№	Наименование изделия	Размеры, мм					Объем бетона, м³	Класс бетона
		H	b	c	c1	t		
1	Ф15.15	3200	400	400	450	1500	1,000	В30
2	Ф18.18	3200	400	400	450	1800	1,200	В30

Фундаменты железобетонные для установки оборудования комплектных трансформаторных подстанций (КТП) и комплектных распределительных устройств наружной установки (КРУН).

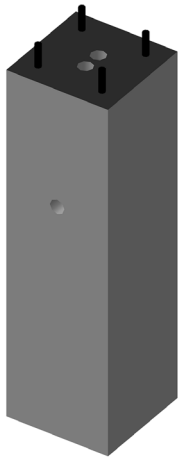

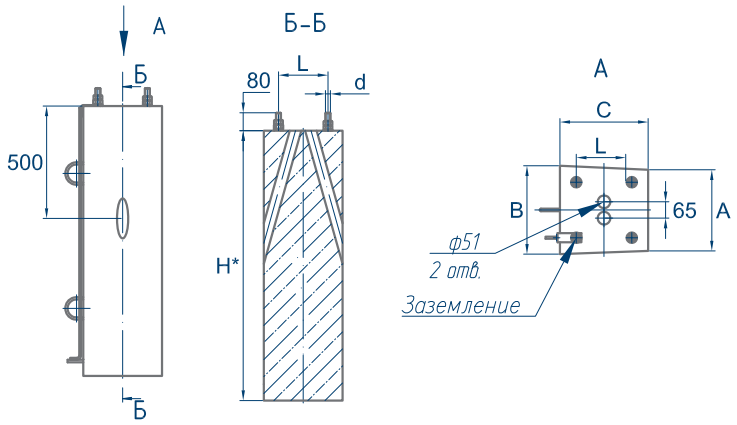

ФТ2028.00.000 (ТОО «Темирбетон»), СТ РК 937-92

№	Наименование изделия	Тип закладной детали	Размеры, мм						Объем бетона	Класс бетона
			H	L	A	B	C	d		
1	Ф-10	А	1000	190	340	350	350	М16	0,123	В22,5
2	Ф-12	А	1200	190	340	350	350	М16	0,147	В22,5
3	Ф-14	А	1400	190	340	350	350	М16	0,171	В22,5
4	Ф-16	Б	1600	220	340	350	350	М20	0,195	В22,5
5	Ф-18	Б	1800	220	340	350	350	М20	0,219	В22,5
6	Ф-20	Б	2000	220	340	350	350	М20	0,243	В22,5

Фундаментный блок предназначен для установки стальных опор конических граненных высотой от 6м до 12м.
В комплект фундамента входит:
Гайка ГОСТ5915-70 - 8шт.
Шайба ГОСТ11371-70 - 4шт.

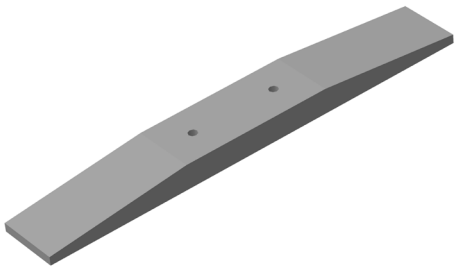

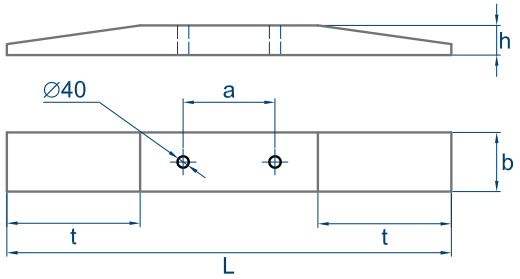

Модернизация конструкций по серии 3.407-115, СТ РК 937-92, ССИ-08-2015

№	Наименование изделия	Размеры, мм					Объем бетона, м³	Класс бетона
		L	b	t	a	h		
1	Р1А	3000	400	900	620	200	0,200	В22,5
2	Р1А-Р	3000	400	900	620	200	0,200	В25
3	АР5	3000	400	900	620	200	0,200	В22,5
4	АР5-Р	3000	400	900	620	200	0,200	В25
5	АР6	3500	500	1150	700	200	0,280	В22,5
6	АР6-Р	3500	500	1150	700	200	0,280	В25
7	АР7	2000	300	750	400	200	0,091	В22,5
8	АР7-Р	2000	300	750	400	200	0,091	В25

Применяется для закрепления опор ВЛ 35-500 кВ, так же используют для увеличения боковой поверхности фундаментов и подземной части железобетонных стоек, увеличивает несущую способность конструкций при действии горизонтальных (опрокидывающих) нагрузок. Изделия с индексом «Р» - модернизированные «Севзапэнергосетьпроект» фундаментные конструкций по серии 3.407-115.

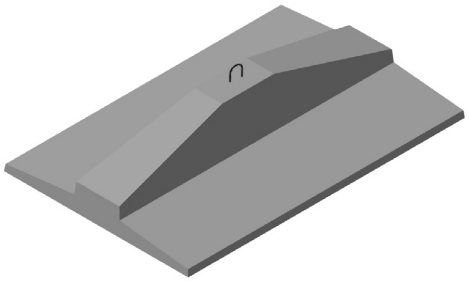

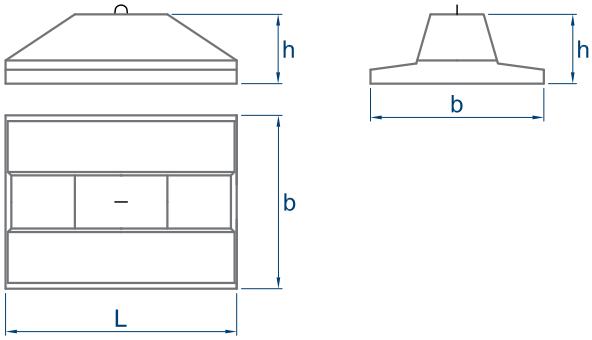

Типовая серия 3.407-115, СТ РК 937-92, ССИ-08-2015

№	Наименование изделия	Размеры, мм			Объем бетона, м³	Класс бетона
		L	b	h		
1	ПА 1-1	1000	1000	450	0,200	В22,5
2	ПА 1-2	1500	1000	450	0,280	В22,5
3	ПА 2-1	2000	1500	600	0,650	В22,5
4	ПА 2-2	3000	1500	600	0,890	В22,5
5	ПА 3-1	3000	2000	600	1,150	В22,5
6	ПА 3-2	4000	2000	600	1,430	В22,5

Применяется для закрепления в грунте металлических и железобетонных опор ЛЭП на оттяжках.

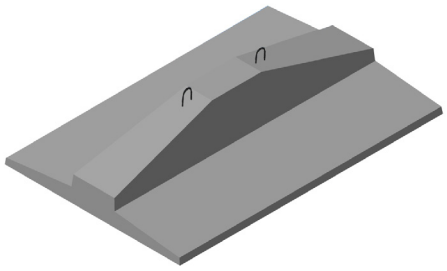

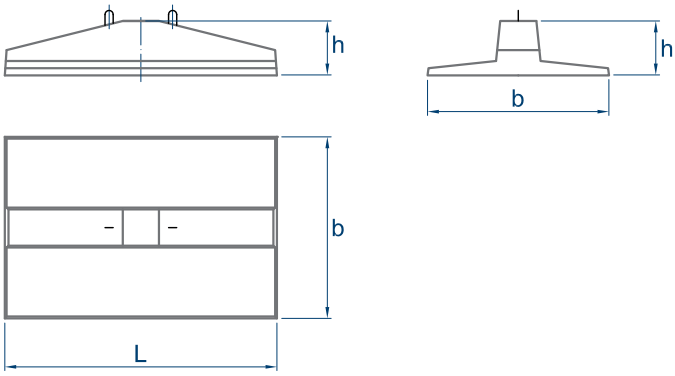

Рабочие чертежи 7114-25-100, Отделение дальних передач, г. Москва, СТ РК 937-92, ССИ-08-2015

№	Наименование изделия	Размеры, мм			Объем бетона, м³	Класс бетона
		L	b	h		
1	ПА 3-1Н	3000	2000	600	1,150	В22,5

Применяется для закрепления в грунте металлических и железобетонных опор ЛЭП на оттяжках.

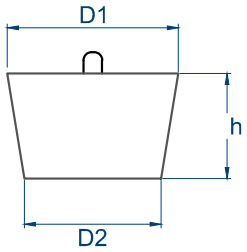

Типовая серия 3.407.1-143, СТ РК 937-92, ССИ-08-2015

№	Наименование изделия	Размеры, мм			Объем бетона, м³	Класс бетона
		D1	D2	h		
1	АЦ-1	650	580	400	0,119	В15

Применяется в качестве анкера для установки оттяжек.

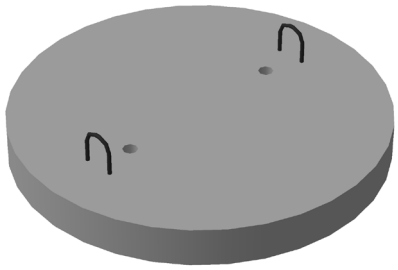

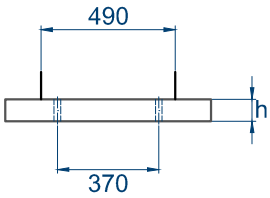

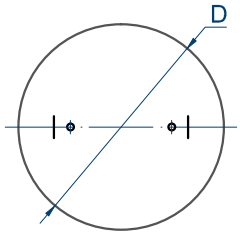

Типовая серия 8030, СТ РК 937-92, ССИ-08-2015

№	Наименование изделия	Размеры, мм		Объем бетона, м³	Класс бетона
		D	h		
1	АОП	750	80	0,036	В25

Применяется для увеличения площади опирания и закрепления в слабых грунтах железобетонных стоек опор ВЛ.

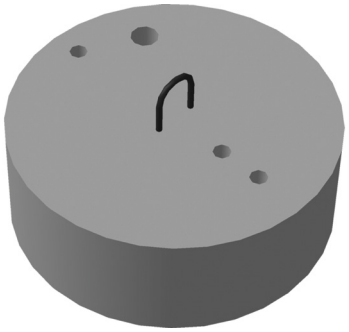

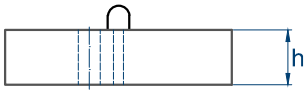

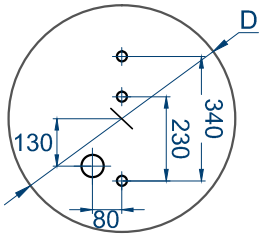

Типовая серия 3.407.1-143, СТ РК 937-92, ССИ-08-2015

№	Наименование изделия	Размеры, мм		Объем бетона, м³	Класс бетона
		D	h		
1	П-3и	620	150	0,050	В25
2	П-4	420	150	0,020	В25

Применяется для закрепления в грунте металлических и железобетонных опор на ВЛ 6 -10 кВ.

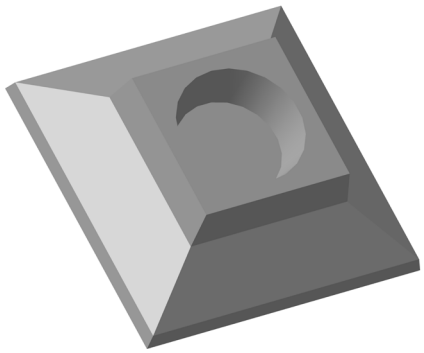

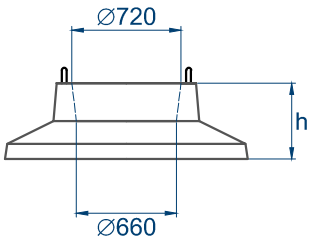

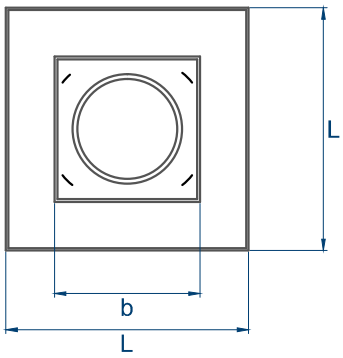

Типовая серия 3.407-115, СТ РК 937-92, ССИ-08-2015

№	Наименование изделия	Размеры, мм			Объем бетона, м³	Класс бетона
		L	b	h		
1	ОП-1	1600	920	500	0,620	В22,5

Применяется для закрепления в грунте стоек СК и СЦ в тех случаях, когда из-за больших сжимающих нагрузок или слабых грунтов необходимо увеличить площадь опирания стойки.

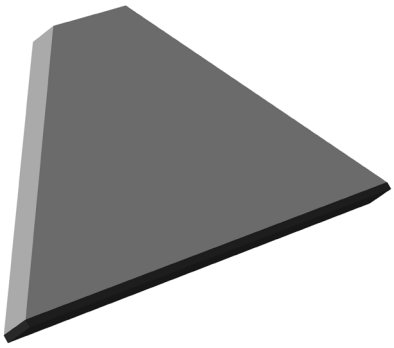

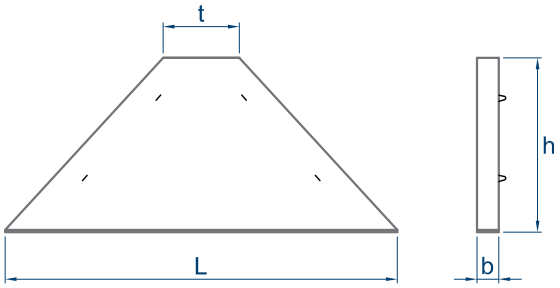

Модернизация фундаментных конструкций по серии 3.407-115 «Севзапэнергосетьпроект», СТ РК 937-92, ССИ-08-2015

№	Наименование изделия	Размеры, мм				Объем бетона, м³	Класс бетона
		L	b	h	t		
1	П3-Р	3600	200	1600	700	0,700	В15

Железобетонная пригрузочная плита используется в целях увеличения большей несущей способности при действиях горизонтальных нагрузок на фундамент. По выдерживающим нормативным нагрузкам плита П3-Р является полным аналогом Плиты П3

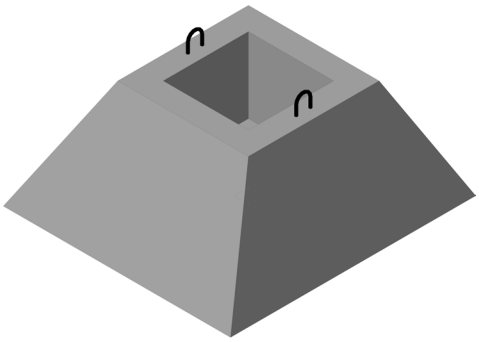

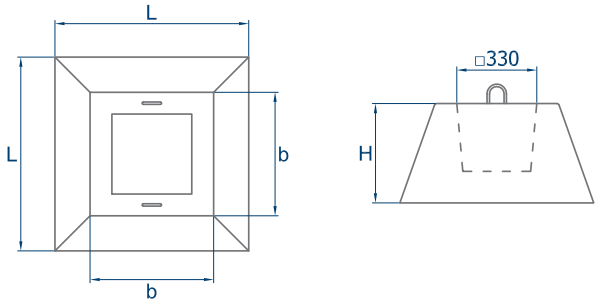

Типовая серия 3.407.1-157, СТ РК 937-92, ССИ-08-2015

№	Наименование изделия	Размеры, мм			Объем бетона, м³	Класс бетона
		L	b	h		
1	Ф8.8	800	500	400	0,160	В15

Фундамент применяется для заделки стоек в слабых и пучинистых грунтах.

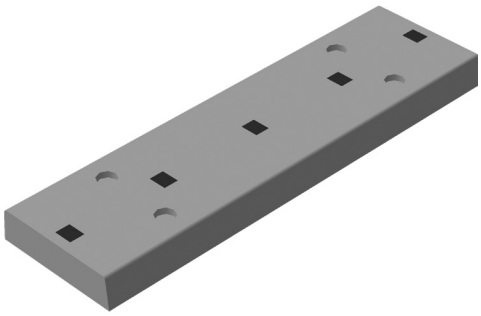

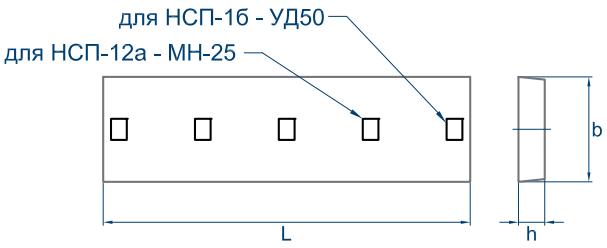

Типовая серия 3.407-40/70, 3.407.1-157, СТ РК 937-92, ССИ-08-2015

№	Наименование изделия	Размеры, мм			Объем бетона, м³	Класс бетона
		L	b	h		
1	НСП-12а	3500	1000	250	0,880	В25
2	НСП-1б	3500	1000	250	0,878	В22,5

Применяется при сооружении электрических подстанций напряжением 35-500 кВ, распределительных устройств основного и вспомогательного назначения, а также для прокладки малых потоков кабелей.

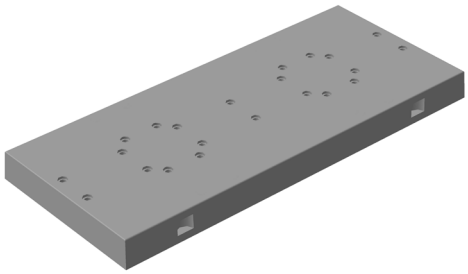

НСП 35.10
НСП 35.15

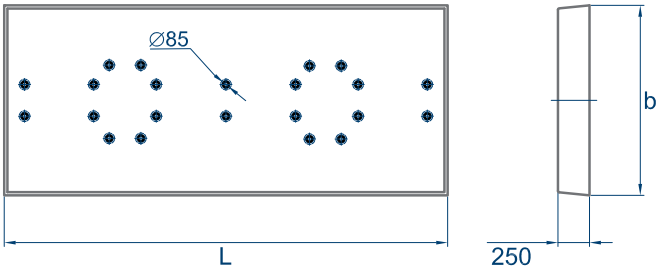

ПФ 35.10
ПФ 35.15

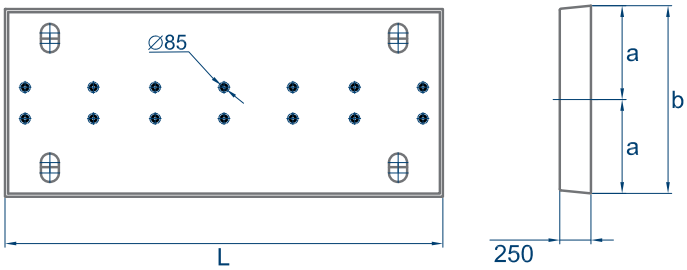

Типовая серия 3.407.1-157, СТ РК 937-92, ССИ-08-2015

№	Наименование изделия	Размеры, мм			Объем бетона, м³	Класс бетона
		L	b	a		
1	НСП-35.10	3500	1000	-	0,875	В25
2	НСП-35.15	3500	1500	-	1,310	В25
3	ПФ 35.10	3500	1000	500	0,875	В25
4	ПФ 35.15	3500	1500	750	1,310	В25

Применяется при сооружении электрических подстанций напряжением 35-500 кВ, установки трансформаторов, реакторов, путей переката.

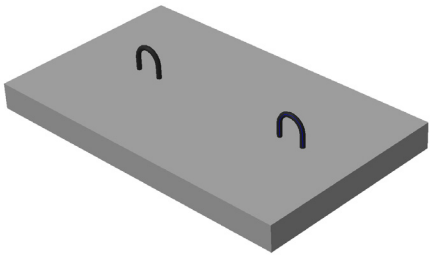

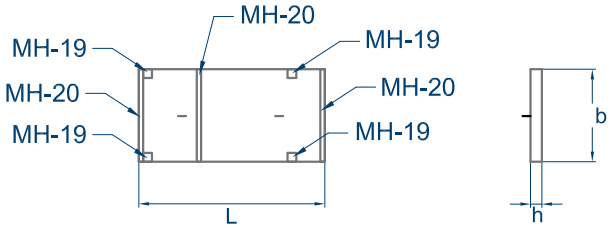

Типовая серия 3.407.1-157, СТ РК 937-92, ССИ-08-2015

№	Наименование изделия	Размеры, мм			МН-19 шт.	МН-20 шт.	Объем бетона, м³	Класс бетона
		L	b	h				
1	ПН32.9	3250	890	100	4	3	0,290	В15
2	ПН32.9-1	3250	890	100	2	1	0,290	В25
3	ПН32.9-2	3250	890	100	-	-	0,290	В15

Применяется для установки оборудования комплектных трансформаторных подстанций и комплектных распределительных устройств в качестве плиты ограждения.
* В ПН32.9-1 закладная МН-19 устанавливается в углах изделия

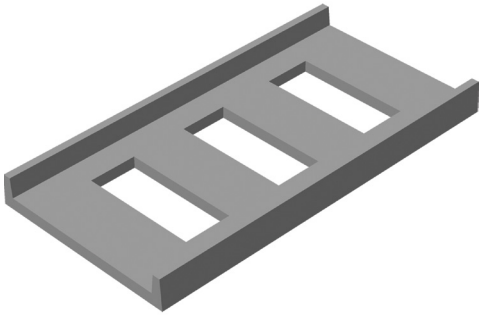

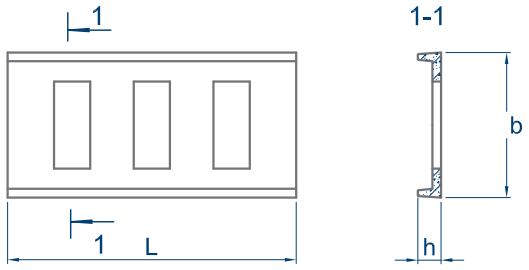

Типовая серия 3.407.1-157, СТ РК 937-92, ССИ-08-2015

№	Наименование изделия	Размеры, мм			Объем бетона, м³	Класс бетона
		L	b	h		
1	Л 20.10	1990	1000	160	0,110	В15
2	Л 20.5	1990	500	160	0,070	В15

Применяется для прокладки малых потоков кабелей. Используется совместно с брусками Б5, Б10 и плитой П10.5

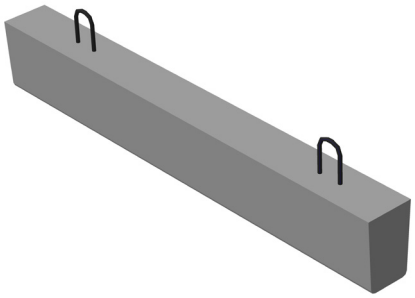

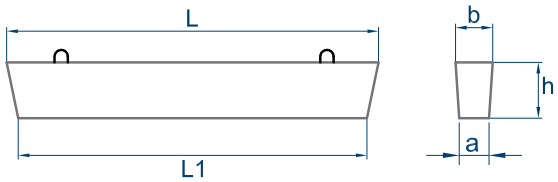

Модернизация по серии 3.407.1-157, СТ РК 937-92, ССИ-08-2015

№	Наименование изделия	Размеры, мм					Объем бетона, м³	Класс бетона
		L	L1	a	b	h		
1	Б 5	500	480	105	125	150	0,009	В15
2	Б 10	1000	980	105	125	150	0,017	В15

Применяется при строительстве электрических подстанций напряжением 35 кВ.

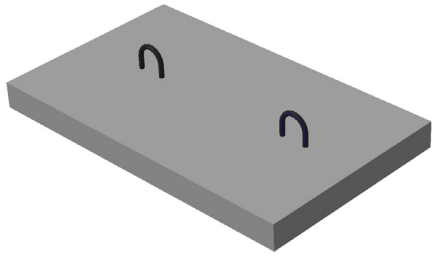

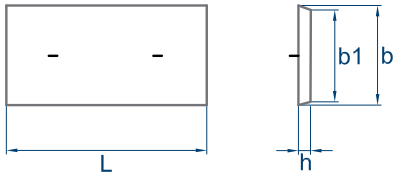

Типовая серия 3.407.1-157, СТ РК 937-92, ССИ-08-2015, ТОО «Темирбетон»

№	Наименование изделия	Размеры, мм					Объем бетона, м³	Класс бетона
		L	L1	b	b1	h		
1	П 10.5	1000	960	500	455	60	0,029	В15
2	П 10-д.3Т	1480	1420	740	710	70	0,080	В30
3	П 15.8Т	1500	1400	750	650	70	0,066	В30

Применяется для установки оборудования комплектных трансформаторных подстанций и комплектных распределительных устройств наружной установки.

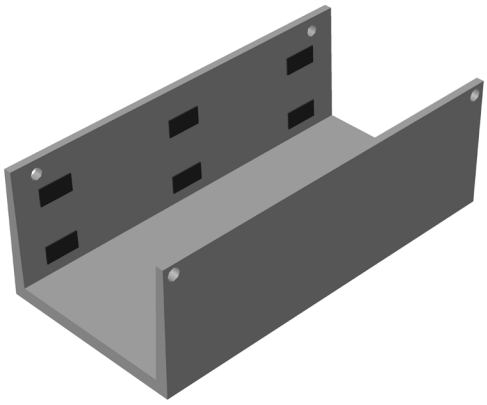

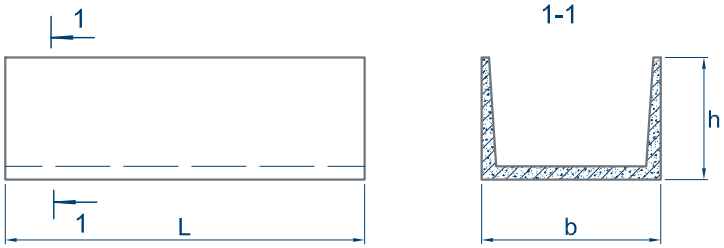

Модернизация по серии 3.006.1-2.87 ТУ-1, СТ РК 937-92, ССИ-08-2015

№	Наименование изделия	Размеры, мм			Объем бетона, м³	Класс бетона
		L	b	h		
1	Л 12-3Б	2970	1480	1010	0,960	В25

Применяются для прокладки малых потоков кабелей. Крышкой лотка является плита П15-8Т.

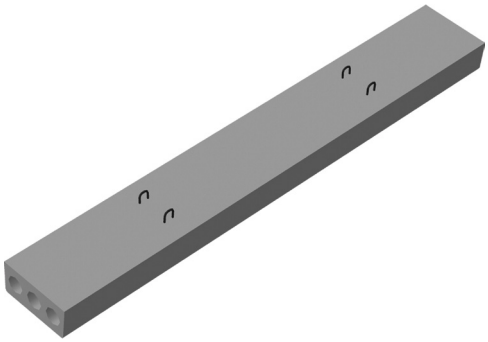

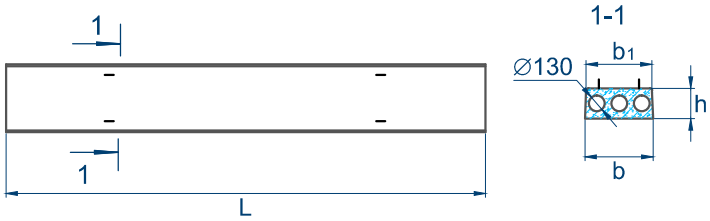

Типовая серия 3.407.1-157, СТ РК 937-92, ССИ-08-2015

№	Наименование изделия	Размеры, мм				Объем бетона, м³	Марка бетона
		L	b	b1	h		
1	БДЛ 40.6	3950	540	560	250	0,400	В25

Плита используется для сооружения перехода кабельных трасс под автодорогами.

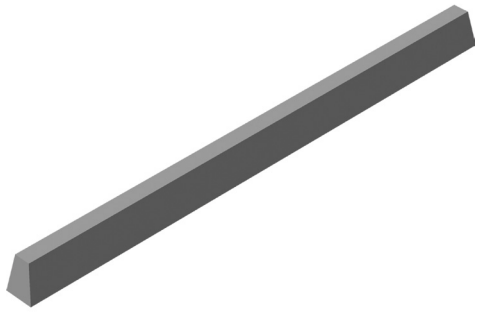

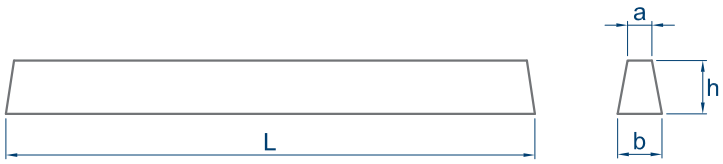

Типовая серия 3.407-57/87, СТ РК 937-92, ССИ-08-2015

№	Наименование изделия	Размеры, мм				Объем бетона, м³	Класс бетона
		L	a	b	h		
1	ПТ33-2	3250	100	180	220	0,100	В25
2	ПТ33-3	3250	100	180	220	0,100	В25
3	ПТ43-1	4250	100	180	220	0,130	В25
4	ПТ43-2	4250	100	180	220	0,130	В25
5	ПТ45	4500	120	220	265	0,203	В25

Приставки предназначены для применения на строительстве воздушных линий электропередачи напряжением 0,38; -10, 20 и 35 кВ, а также воздушных линий телеграфной и телефонной связи и радиофикации.
Буквенно-цифровое обозначение приставки указывает ее марку и длину в дециметрах, вторая цифра после дефиса - несущая способность.

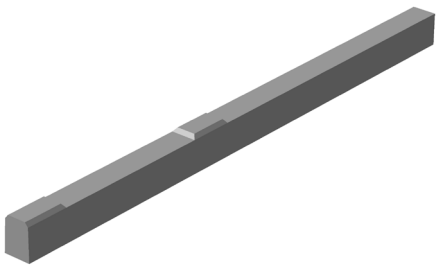

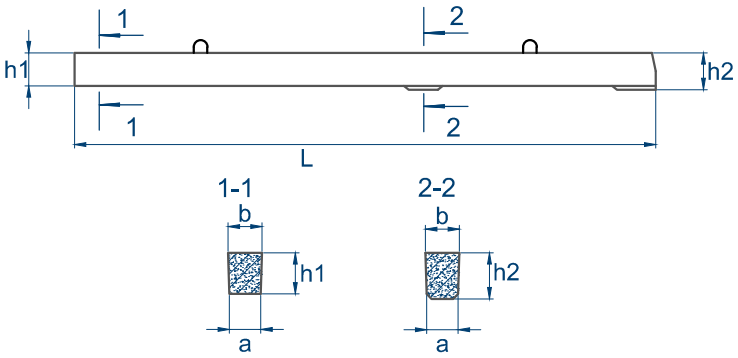

«Темирбетон» СТ РК 937-92, ССИ-08-2015

№	Наименование изделия	Размеры, мм					Объем бетона, м³	Класс бетона
		L	a	b	h1	h2		
1	ПР-0,8	3000	130	140	170	190	0,070	В25

Приставки ПР используются для опор линий связи.

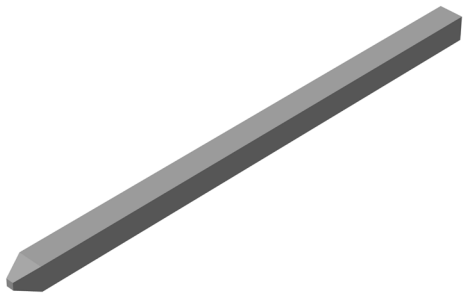

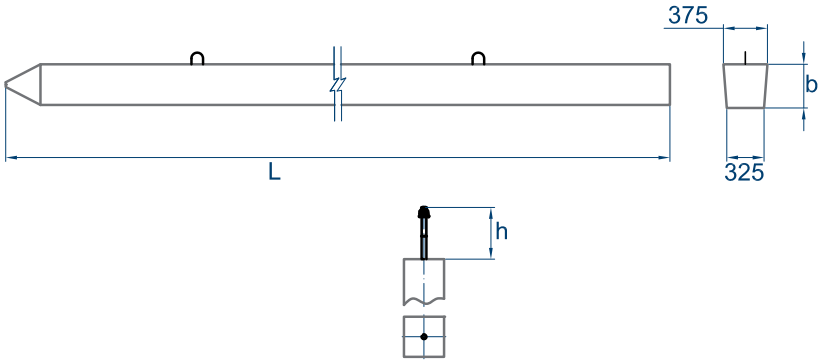

С35-2-8-1

Модернизация по серии 3.407-115, СТ РК 937-92, ССИ-08-2015

№	Наименование изделия	Размеры, мм				Объем бетона, м³	Класс бетона
		L	b	h	a		
1	С35-2-8-1	8000	350	500	-	0,960	В22,5
2	С35-1-10-1-а	10000	350	-	-	1,2	В22,5

Применяются для закрепления стальных свободностоящих анкерно-угловых, промежуточных опор, а также стоек и оттяжек различных опор с оттяжками. Для использования свай в различных фундаментах предусмотренно четыре типа оголовков.

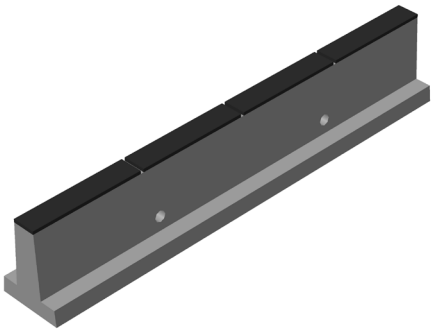

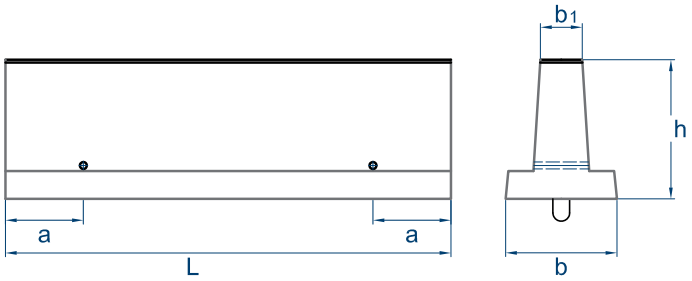

Типовая серия 3.407.1-157, СТ РК 937-92, ССИ-08-2015

№	Наименование изделия	Размеры, мм					Объем бетона, м³	Класс бетона
		L	b	b1	h	a		
1	ЛЖ-16	1600	400	150	500	300	0,170	В15
2	ЛЖ-28	2800	400	150	500	600	0,300	В15
3	ЛЖ-44	4400	400	150	500	1100	0,480	В15
4	ЛЖ-60	6000	400	150	500	1500	0,650	В15

Лежни железобетонные (элементы кабельных трансформаторных блочных подстанций (КПТБ)) сплошного сечения предназначены для устройства трансформаторных подстанций и работают в сочетании с фундаментной подготовкой под трансформаторы и другое подстанционное оборудование.

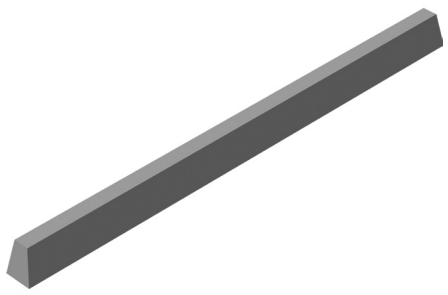

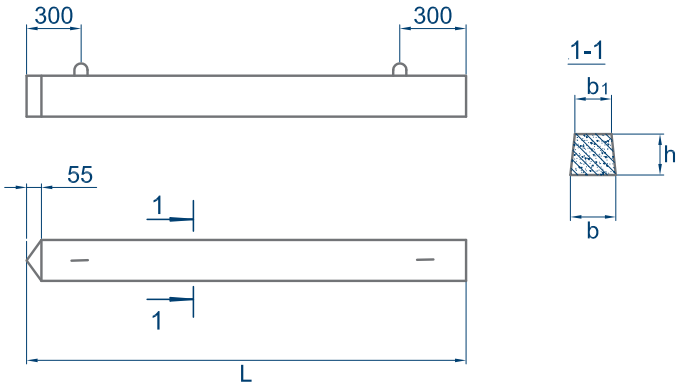

ТОО «Темирбетон», СТ РК 937-92, ССИ-08-2015, Т09.02.00.00

№	Наименование изделия	Размеры, мм				Объем бетона, м³	Класс бетона
		L	b	b1	h		
1	СТ-1	2400	150	130	145	0,050	В25
2	СТ-2	1200	150	130	145	0,024	В15

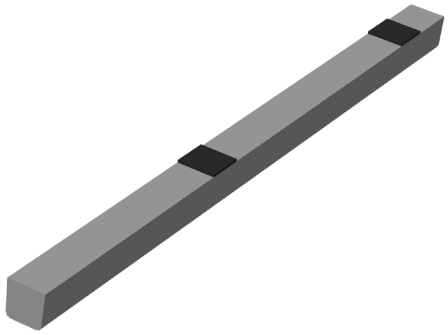

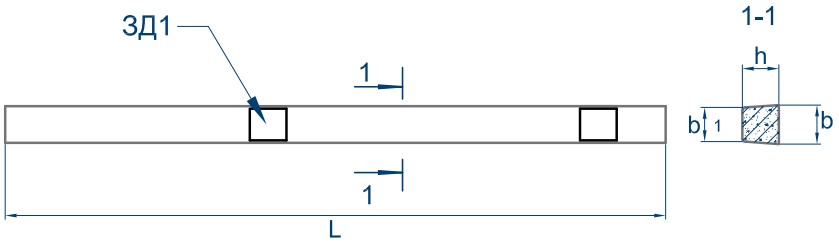

СТ РК 937-92, ССИ-08-2015, Т09.02.00.00

№	Наименование изделия	Размеры, мм				Объем бетона, м³	Класс бетона
		L	b	b1	h		
1	СТ-1А	2700	150	130	145	0,058	В25

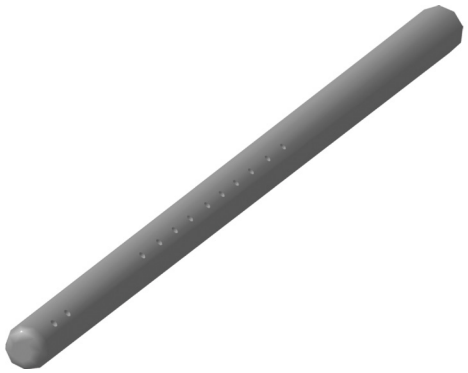

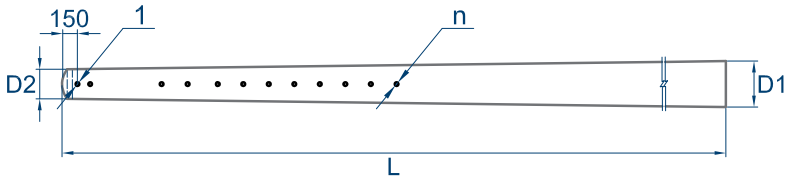

Рабочие чертежи 8030, ГОСТ 19330-2013

№	Наименование изделия	Размеры, мм			n, шт.	Расстояние от вершины, мм	Объем бетона, м³	Класс бетона
		L	D1	D2				
1	СП 104.6-2.7	10400	445	290	12	150, 125, 700, 255,295,7x250	0,600	В30
2	СП 104.6-3.7	10400	445	290	12	150, 125, 700, 255,295,7x250	0,600	В40
3	СП 108.6-3.7	10800	450	290	12	150, 125, 700, 255,295,7x250	0,630	В40
4	СП 108.7-4.7	10800	450	290	12	150, 125, 700, 255, 295, 250x7	0,730	В40
5	СП 136.6-2.7	13600	492	290	12	150, 125, 700, 255,295,7x250	0,866	В30
6	СП 136.6-3.7	13600	492	290	12	150, 125, 700, 255,295,7x250	0,866	В40
7	СП 136.7-4.7	13600	492	290	12	150, 125, 700, 255,295,7x250	0,980	В40

Железобетонные стойки типа СП предназначены для применения в качестве промежуточных, анкерных и переходных консольных опор контактной сети, а также стоек жестких поперечин при электрификации новых, обновления, реконструкции или капитальном ремонте ранее электрифицированных участков на постоянном и переменном токе.

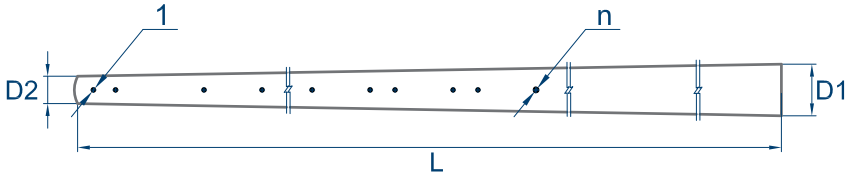

Рабочие чертежи14886-00-00, ГОСТ 13015-75

№	Наименование изделия	Размеры, мм			n, шт.	Расстояние от вершины, мм	Объем бетона, м³	Класс бетона
		L	D1	D2				
1	МСЦ-8	8000	290	170	5	550, 340, 460, 940, 3460	0,222	В30
2	МСЦ-10	10000	320	170	13	500, 100, 650, 150, 650, 300, 150, 210, 320, 270, 285, 420, 3595	0,300	В30

Железобетонные стойки типа МСЦ предназначены для применения в качестве мачты светофоров. Установка светофорного оборудования на мачту производится согласно монтажным чертежам ТМП-411101 ТО-137-2011.

ЭЛЕКТРОФИКАЦИЯ ЖЕЛЕЗНЫХ ДОРОГ

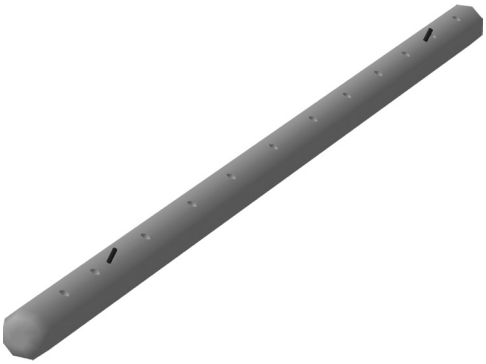

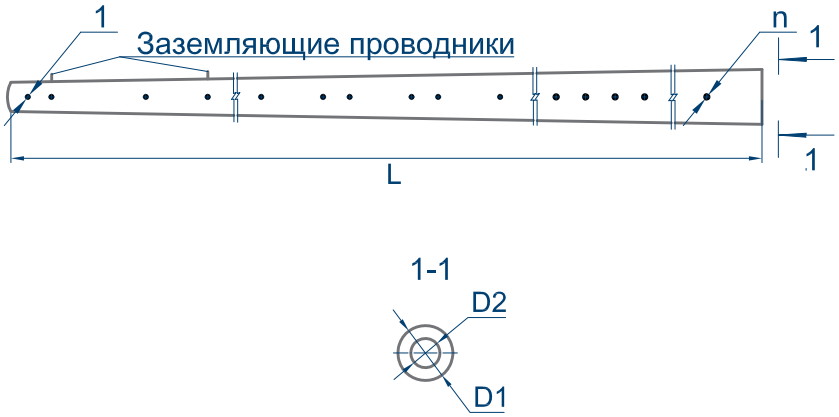

Рабочие чертежи 8030, 3.501.1-145, ГОСТ 22131-76

№	Наименование изделия	Размеры, мм				n, шт.	Расстояние от вершины, мм	Объем бетона, м³	Класс бетона
		L	L1	D1	D2				
1	С 101-18.7П	10100	7000	320	170	16	130, 160, 260, 380, 420, 980, 420, 180, 420, 180, 420, 2545, 200x3, 2645	0,300	В30
2	С 101-25.7П	10100	7000	320	170	16	130, 160, 260, 380, 420, 980, 420, 180, 420, 180, 420, 2545, 200x3, 2645	0,300	В40
3	С 1.85/10.1	10100	7000	320	170	16	130, 160, 260, 380, 420, 980, 420, 180, 420, 180, 420, 2545, 200x3, 2645	0,300	В30
4	С 2.55/10.1	10100	7000	320	170	16	130, 160, 260, 380, 420, 980, 420, 180, 420, 180, 420, 2545, 200x3, 2645	0,300	В40
5	С 111-20.7П	11100	8000	335	170	16	130, 160, 260, 380, 420, 980, 420, 180, 420, 180, 420, 2545, 200x3, 2645	0,330	В30
6	С2/11,1	11100	8000	335	170	16	130, 160, 260, 380, 420, 980, 420, 180, 420, 180, 420, 2545, 200x3, 2645	0,330	В30

Стойки железобетонные, предварительно напряженные, центрифугированные высоковольтно-сигнальных линий автоблокировки предназначены для устройства опор высоковольтно-сигнальных линий автоблокировки железных дорог напряжением 6-10 кВ. Стойки имеют защитное покрытие фундаментной части на длине 2,2 м.
Стойка С 101-18П является аналогом стойки С 1,85/10,1 по типовой серии 3.501.1-145.

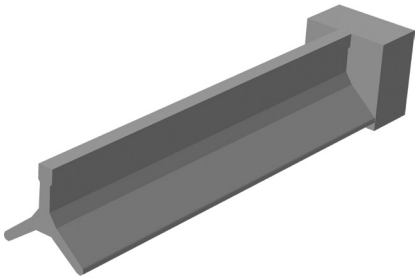

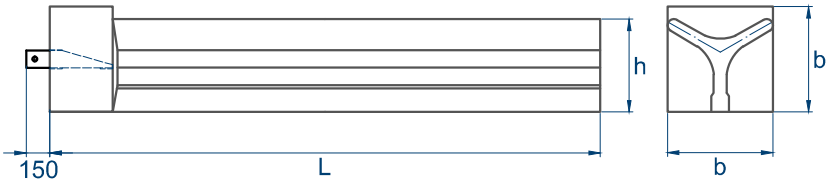

Типовая серия 6291, СТ РК 937-92, ССИ-08-2015

№	Наименование изделия	Размеры, мм			Объем бетона, м³	Класс бетона
		L	b	h		
1	ТАН-4.0	4000	670	590	0,560	В30
2	ТАН-4.5	4500	670	590	0,610	В30

Трехлучевые анкеры повышенной надежности предназначены для крепления оттяжек анкерных опор контактной сети.

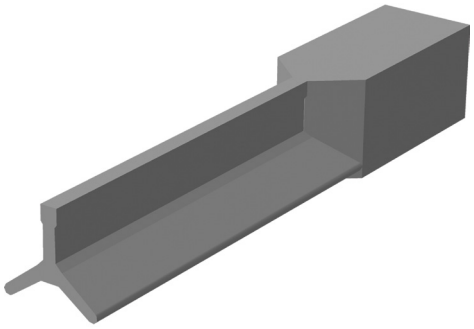

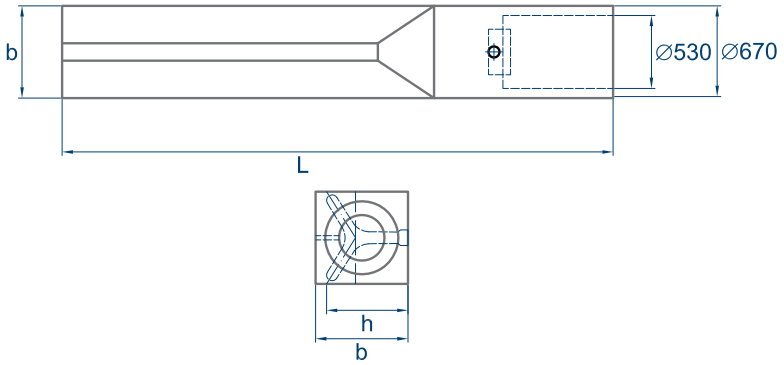

Типовая серия 6291, АО «Моспромтранспроект», СТ РК 937-92, ССИ-08-2015

№	Наименование изделия	Размеры, мм			Объем бетона, м³	Класс бетона
		L	b	h		
1	ТСН-2-4.0	4000	670	590	0,800	В30
2	ТСН-2-4.5	4500	670	590	0,850	В30
3	ТСН-3-4.0	4000	670	590	0,800	В30
4	ТСН-3-4,5	4500	670	590	0,850	В30
5	ТСН-4-4.0	4000	670	590	0,800	В30
6	ТСН-4-4,5	4500	670	590	0,850	В30

Трехлучевые стаканные фундаменты повышенной надежности предназначены для установки железобетонных конических консольных опор контактной сети СП 108, СП 104 и опор с жесткими поперечинами с одиночными и спаренными стойками.

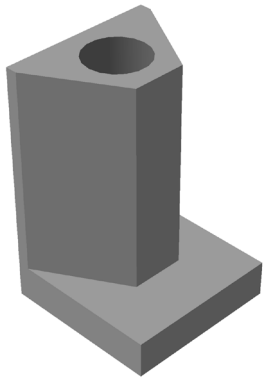

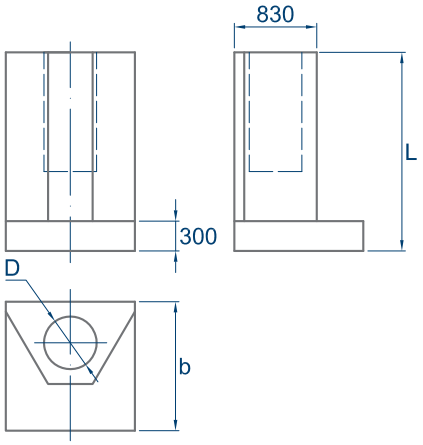

СТ РК 937-92

№	Наименование изделия	Размеры, мм			Объем бетона, м³	Класс бетона
		L	b	D		
1	ЗФ-1	2000	1300	530	1,550	В30

Стаканный фундамент повышенной надежности предназначены для установки железобетонных конических консольных опор контактной сети СП 108, СП 104 и опор с жесткими поперечинами с одиночными и спаренными стойками в скользких грунтах.

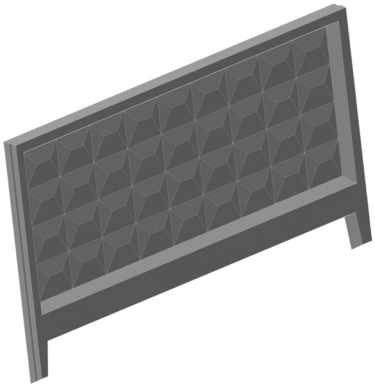

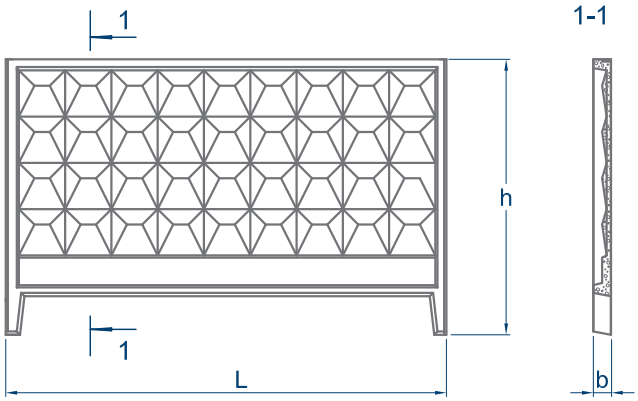

Типовая серия 3.017-1 вып 1, СТ РК 937-92

№	Наименование изделия	Размеры, мм			Объем бетона, м³	Класс бетона
		L	b	h		
1	П6В	3980±5	160±5	2500±5	0,79	В22,5

Панели ограждения применятся в промышленном и жилищном строительстве для ограждения территории.

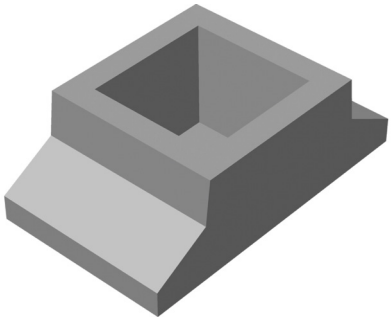

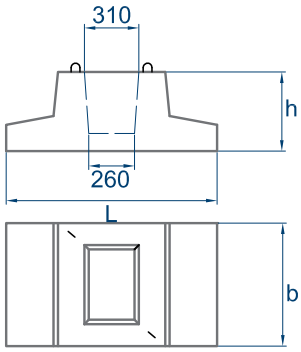

Типовая серия 3.017-1, СТ РК 937-92

№	Наименование изделия	Размеры, мм			Объем бетона, м³	Класс бетона
		L	b	h		
1	Ф2КИ	1200	700	450	0,230	В15

Фундамент применяется для установки панелей ограждения П6В.

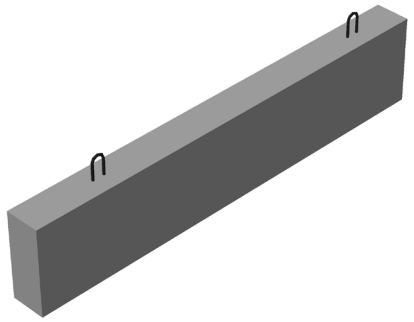

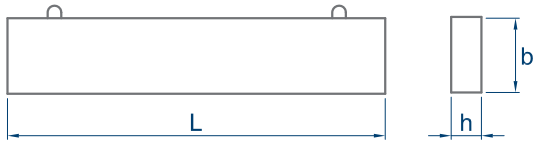

ГОСТ 6665-91

№	Наименование изделия	Размеры, мм			Объем бетона, м³	Класс бетона
		L	b	h		
1	БР100.20.8	1000	200	80	0,016	В22,5

Применяется для ограничения проезжей части дороги, а также для предовращения размытия дорожного полотна.

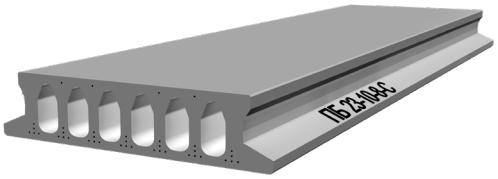

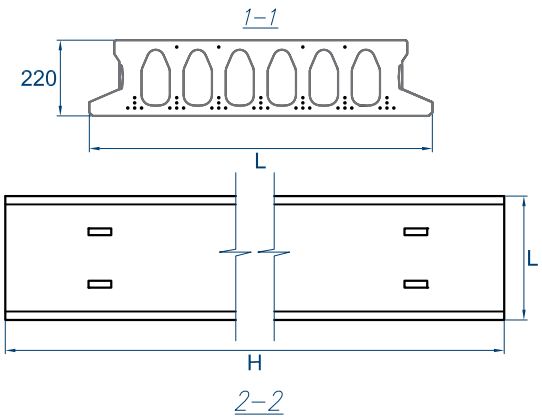

Серия ТБ-220-2015-KZ (АО «КазНИИСА»)

№	Наименование изделия	Размеры, мм		Площадь м²	Объем бетона, м³	Масса, тн.
		H	L			
1	ПБ-2.30.10-8.ВРII	2 980	1000	2,97	0,41	1,03
2	ПБ-2.31.10-8.ВРII	3 080	1000	3,06	0,42	1,06
3	ПБ-2.32.10-8.ВРII	3 180	1000	3,16	0,44	1,10
4	ПБ-2.33.10-8.ВРII	3 280	1000	3,26	0,45	1,13
5	ПБ-2.34.10-8.ВРII	3 380	1000	3,36	0,47	1,16
6	ПБ-2.35.10-8.ВРII	3 480	1000	3,46	0,48	1,20
7	ПБ-2.36.10-8.ВРII	3 580	1000	3,56	0,49	1,23
8	ПБ-2.37.10-8.ВРII	3 680	1000	3,66	0,51	1,27
9	ПБ-2.38.10-8.ВРII	3 780	1000	3,76	0,52	1,30
10	ПБ-2.39.10-8.ВРII	3 880	1000	3,86	0,53	1,34
11	ПБ-2.40.10-8.ВРII	3 980	1000	3,96	0,55	1,37
12	ПБ-2.41.10-8.ВРII	4 080	1000	4,06	0,56	1,41
13	ПБ-2.42.10-8.ВРII	4 180	1000	4,16	0,58	1,44
14	ПБ-2.43.10-8.ВРII	4 280	1000	4,26	0,59	1,47
15	ПБ-2.44.10-8.ВРII	4 380	1000	4,36	0,60	1,51
16	ПБ-2.45.10-8.ВРII	4 480	1000	4,46	0,62	1,54
17	ПБ-2.46.10-8.ВРII	4 580	1000	4,56	0,63	1,58
18	ПБ-2.47.10-8.ВРII	4 680	1000	4,66	0,64	1,61
19	ПБ-2.48.10-8.ВРII	4 780	1000	4,76	0,66	1,65
20	ПБ-2.49.10-8.ВРII	4 880	1000	4,86	0,67	1,68
21	ПБ-2.50.10-8.ВРII	4 980	1000	4,96	0,69	1,72
22	ПБ-2.51.10-8.ВРII	5 080	1000	5,05	0,70	1,75
23	ПБ-2.52.10-8.ВРII	5 180	1000	5,15	0,71	1,78
24	ПБ-2.53.10-8.ВРII	5 280	1000	5,25	0,73	1,82
25	ПБ-2.54.10-8.ВРII	5 380	1000	5,35	0,74	1,85
26	ПБ-2.55.10-8.ВРII	5 480	1000	5,45	0,75	1,89
27	ПБ-2.56.10-8.ВРII	5 580	1000	5,55	0,77	1,92
28	ПБ-2.57.10-8.ВРII	5 680	1000	5,65	0,78	1,96
29	ПБ-2.58.10-8.ВРII	5 780	1000	5,75	0,80	1,99
30	ПБ-2.59.10-8.ВРII	5 880	1000	5,85	0,81	2,02
31	ПБ-2.60.10-8.ВРII	5 980	1000	5,95	0,82	2,06
32	ПБ-2.61.10-8.ВРII	6 080	1000	6,05	0,84	2,09
33	ПБ-2.62.10-8.ВРII	6 180	1000	6,15	0,85	2,13

Железобетонные многопустотные плиты перекрытия Типа ПБ высотой 220 мм, условной шириной 1000 мм с несущей нагрузкой сверх собственной массы 800 кГс/м2, для зданий и сооружений в районах с сейсмичностью 7,8,9 баллов включительно.

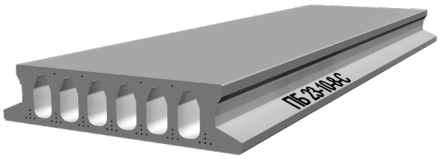

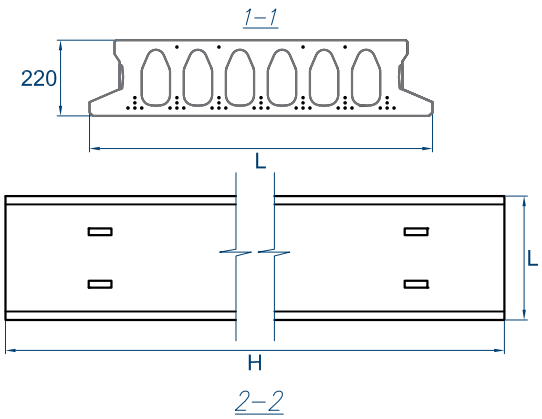

Серия ТБ-220-2015-KZ (АО «КазНИИСА»)

№	Наименование изделия	Размеры, мм		Площадь м²	Объем бетона, м³	Масса, тн.
		H	L			
1	ПБ-2.63.10-8.ВРII	6 280	1000	6,25	0,87	2,16
2	ПБ-2.64.10-8.ВРII	6 380	1000	6,35	0,88	2,20
3	ПБ-2.65.10-8.ВРII	6 480	1000	6,45	0,89	2,23
4	ПБ-2.66.10-8.ВРII	6 580	1000	6,55	0,91	2,27
5	ПБ-2.67.10-8.ВРII	6 680	1000	6,65	0,92	2,30
6	ПБ-2.68.10-8.ВРII	6 780	1000	6,75	0,93	2,33
7	ПБ-2.69.10-8.ВРII	6 880	1000	6,85	0,95	2,37
8	ПБ-2.70.10-8.ВРII	6 980	1000	6,95	0,96	2,40
9	ПБ-2.71.10-8.ВРII	7 080	1000	7,04	0,98	2,44
10	ПБ-2.72.10-8.ВРII	7 180	1000	7,14	0,99	2,47
11	ПБ-2.73.10-8.ВРII	7 280	1000	7,24	1,00	2,51
12	ПБ-2.74.10-8.ВРII	7 380	1000	7,34	1,02	2,54
13	ПБ-2.75.10-8.ВРII	7 480	1000	7,44	1,03	2,58
14	ПБ-2.76.10-8.ВРII	7 580	1000	7,54	1,04	2,61
15	ПБ-2.77.10-8.ВРII	7 680	1000	7,64	1,06	2,64
16	ПБ-2.78.10-8.ВРII	7 780	1000	7,74	1,07	2,68
17	ПБ-2.79.10-8.ВРII	7 880	1000	7,84	1,09	2,71
18	ПБ-2.80.10-8.ВРII	7 980	1000	7,94	1,10	2,75
19	ПБ-2.81.10-8.ВРII	8 080	1000	8,04	1,11	2,78
20	ПБ-2.82.10-8.ВРII	8 180	1000	8,14	1,13	2,82
21	ПБ-2.83.10-8.ВРII	8 280	1000	8,24	1,14	2,85
22	ПБ-2.84.10-8.ВРII	8 380	1000	8,34	1,15	2,89
23	ПБ-2.85.10-8.ВРII	8 480	1000	8,44	1,17	2,92
24	ПБ-2.86.10-8.ВРII	8 580	1000	8,54	1,18	2,95
25	ПБ-2.87.10-8.ВРII	8 680	1000	8,64	1,20	2,99
26	ПБ-2.88.10-8.ВРII	8 780	1000	8,74	1,21	3,02
27	ПБ-2.89.10-8.ВРII	8 880	1000	8,84	1,22	3,06
28	ПБ-2.90.10-8.ВРII	8 980	1000	8,94	1,24	3,09

Железобетонные многопустотные плиты перекрытия Типа ПБ высотой 220 мм, условной шириной 1000 мм с несущей нагрузкой сверх собственной массы 800 кГс/м2, для зданий и сооружений в районах с сейсмичностью 7,8,9 баллов включительно.

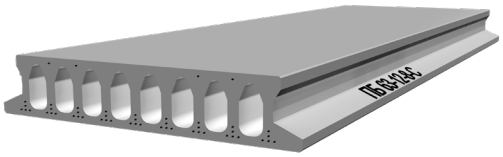

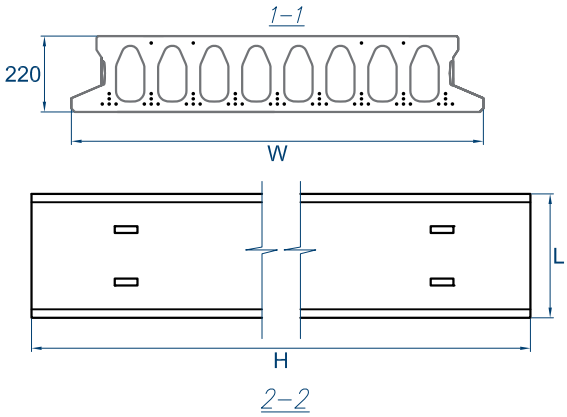

Серия ТБ-220-2015-KZ (АО «КазНИИСА»)

№	Наименование изделия	Размеры, мм		Площадь м²	Объем бетона, м³	Масса, тн.
		H	L			
1	ПБ-2.30.12-8.ВРII	2 980	1200	3,56	0,46	1,15
2	ПБ-2.31.12-8.ВРII	3 080	1200	3,68	0,47	1,19
3	ПБ-2.32.12-8.ВРII	3 180	1200	3,80	0,49	1,22
4	ПБ-2.33.12-8.ВРII	3 280	1200	3,92	0,50	1,26
5	ПБ-2.34.12-8.ВРII	3 380	1200	4,04	0,52	1,30
6	ПБ-2.35.12-8.ВРII	3 480	1200	4,16	0,54	1,34
7	ПБ-2.36.12-8.ВРII	3 580	1200	4,28	0,55	1,38
8	ПБ-2.37.12-8.ВРII	3 680	1200	4,40	0,57	1,42
9	ПБ-2.38.12-8.ВРII	3 780	1200	4,52	0,58	1,45
10	ПБ-2.39.12-8.ВРII	3 880	1200	4,64	0,60	1,49
11	ПБ-2.40.12-8.ВРII	3 980	1200	4,76	0,61	1,53
12	ПБ-2.41.12-8.ВРII	4 080	1200	4,88	0,63	1,57
13	ПБ-2.42.12-8.ВРII	4 180	1200	5,00	0,64	1,61
14	ПБ-2.43.12-8.ВРII	4 280	1200	5,11	0,66	1,65
15	ПБ-2.44.12-8.ВРII	4 380	1200	5,23	0,67	1,69
16	ПБ-2.45.12-8.ВРII	4 480	1200	5,35	0,69	1,72
17	ПБ-2.46.12-8.ВРII	4 580	1200	5,47	0,71	1,76
18	ПБ-2.47.12-8.ВРII	4 680	1200	5,59	0,72	1,80
19	ПБ-2.48.12-8.ВРII	4 780	1200	5,71	0,74	1,84
20	ПБ-2.49.12-8.ВРII	4 880	1200	5,83	0,75	1,88
21	ПБ-2.50.12-8.ВРII	4 980	1200	5,95	0,77	1,92
22	ПБ-2.51.12-8.ВРII	5 080	1200	6,07	0,78	1,96
23	ПБ-2.52.12-8.ВРII	5 180	1200	6,19	0,80	1,99
24	ПБ-2.53.12-8.ВРII	5 280	1200	6,31	0,81	2,03
25	ПБ-2.54.12-8.ВРII	5 380	1200	6,43	0,83	2,07
26	ПБ-2.55.12-8.ВРII	5 480	1200	6,55	0,84	2,11
27	ПБ-2.56.12-8.ВРII	5 580	1200	6,67	0,86	2,15
28	ПБ-2.57.12-8.ВРII	5 680	1200	6,79	0,87	2,19
29	ПБ-2.58.12-8.ВРII	5 780	1200	6,91	0,89	2,22
30	ПБ-2.59.12-8.ВРII	5 880	1200	7,03	0,91	2,26
31	ПБ-2.60.12-8.ВРII	5 980	1200	7,15	0,92	2,30
32	ПБ-2.61.12-8.ВРII	6 080	1200	7,27	0,94	2,34
33	ПБ-2.62.12-8.ВРII	6 180	1200	7,39	0,95	2,38

Железобетонные многопустотные плиты перекрытия Типа ПБ высотой 220 мм, условной шириной 1200 мм с несущей нагрузкой сверх собственной массы 800 кГс/м2, для зданий и сооружений в районах с сейсмичностью 7,8,9 баллов включительно.

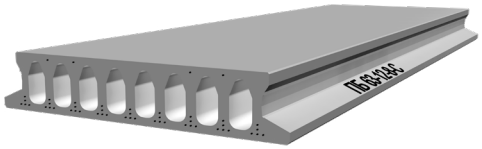

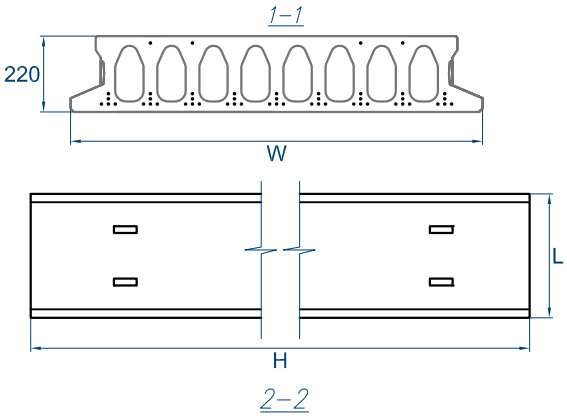

Серия ТБ-220-2015-KZ (АО «КазНИИСА»)

№	Наименование изделия	Размеры, мм		Площадь м²	Объем бетона, м³	Масса, тн.
		H	L			
1	ПБ-2.63.12-8.ВРII	6 280	1200	7,50	0,97	2,42
2	ПБ-2.64.12-8.ВРII	6 380	1200	7,62	0,98	2,46
3	ПБ-2.65.12-8.ВРII	6 480	1200	7,74	1,00	2,49
4	ПБ-2.66.12-8.ВРII	6 580	1200	7,86	1,01	2,53
5	ПБ-2.67.12-8.ВРII	6 680	1200	7,98	1,03	2,57
6	ПБ-2.68.12-8.ВРII	6 780	1200	8,10	1,04	2,61
7	ПБ-2.69.12-8.ВРII	6 880	1200	8,22	1,06	2,65
8	ПБ-2.70.12-8.ВРII	6 980	1200	8,34	1,07	2,69
9	ПБ-2.71.12-8.ВРII	7 080	1200	8,46	1,09	2,73
10	ПБ-2.72.12-8.ВРII	7 180	1200	8,58	1,11	2,76
11	ПБ-2.73.12-8.ВРII	7 280	1200	8,70	1,12	2,80
12	ПБ-2.74.12-8.ВРII	7 380	1200	8,82	1,14	2,84
13	ПБ-2.75.12-8.ВРII	7 480	1200	8,94	1,15	2,88
14	ПБ-2.76.12-8.ВРII	7 580	1200	9,06	1,17	2,92
15	ПБ-2.77.12-8.ВРII	7 680	1200	9,18	1,18	2,96
16	ПБ-2.78.12-8.ВРII	7 780	1200	9,30	1,20	2,99
17	ПБ-2.79.12-8.ВРII	7 880	1200	9,42	1,21	3,03
18	ПБ-2.80.12-8.ВРII	7 980	1200	9,54	1,23	3,07
19	ПБ-2.81.12-8.ВРII	8 080	1200	9,66	1,24	3,11
20	ПБ-2.82.12-8.ВРII	8 180	1200	9,78	1,26	3,15
21	ПБ-2.83.12-8.ВРII	8 280	1200	9,89	1,27	3,19
22	ПБ-2.84.12-8.ВРII	8 380	1200	10,01	1,29	3,23
23	ПБ-2.85.12-8.ВРII	8 480	1200	10,13	1,31	3,26
24	ПБ-2.86.12-8.ВРII	8 580	1200	10,25	1,32	3,30
25	ПБ-2.87.12-8.ВРII	8 680	1200	10,37	1,34	3,34
26	ПБ-2.88.12-8.ВРII	8 780	1200	10,49	1,35	3,38
27	ПБ-2.89.12-8.ВРII	8 880	1200	10,61	1,37	3,42
28	ПБ-2.90.12-8.ВРII	8 980	1200	10,73	1,38	3,46

Железобетонные многопустотные плиты перекрытия Типа ПБ высотой 220 мм, условной шириной 1200 мм с несущей нагрузкой сверх собственной массы 800 кГс/м2, для зданий и сооружений в районах с сейсмичностью 7,8,9 баллов включительно.

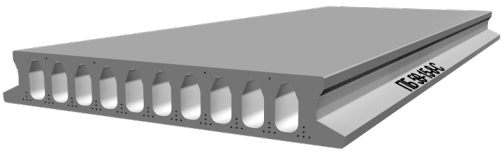

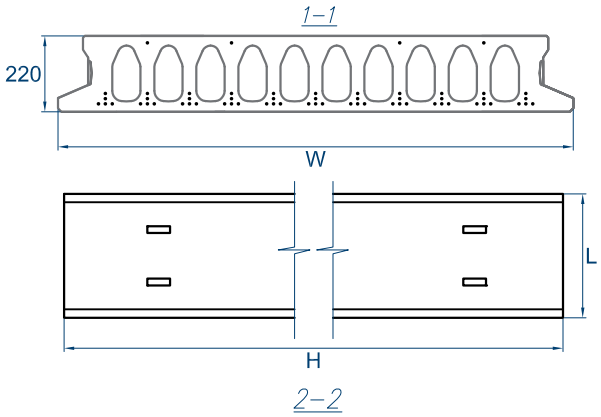

Серия ТБ-220-2015-KZ (АО «КазНИИСА»)

№	Наименование изделия	Размеры, мм		Площадь м²	Объем бетона, м³	Масса, тн.
		H	L			
1	ПБ-2.30.15-8.BPII	2 980	1500	4,46	0,57	1,42
2	ПБ-2.31.15-8.BPII	3 080	1500	4,60	0,59	1,47
3	ПБ-2.32.15-8.BPII	3 180	1500	4,75	0,61	1,51
4	ПБ-2.33.15-8.BPII	3 280	1500	4,90	0,62	1,56
5	ПБ-2.34.15-8.BPII	3 380	1500	5,05	0,64	1,61
6	ПБ-2.35.15-8.BPII	3 480	1500	5,20	0,66	1,66
7	ПБ-2.36.15-8.BPII	3 580	1500	5,35	0,68	1,70
8	ПБ-2.37.15-8.BPII	3 680	1500	5,50	0,70	1,75
9	ПБ-2.38.15-8.BPII	3 780	1500	5,65	0,72	1,80
10	ПБ-2.39.15-8.BPII	3 880	1500	5,80	0,74	1,85
11	ПБ-2.40.15-8.BPII	3 980	1500	5,95	0,76	1,89
12	ПБ-2.41.15-8.BPII	4 080	1500	6,10	0,78	1,94
13	ПБ-2.42.15-8.BPII	4 180	1500	6,25	0,80	1,99
14	ПБ-2.43.15-8.BPII	4 280	1500	6,40	0,82	2,04
15	ПБ-2.44.15-8.BPII	4 380	1500	6,55	0,83	2,09
16	ПБ-2.45.15-8.BPII	4 480	1500	6,70	0,85	2,13
17	ПБ-2.46.15-8.BPII	4 580	1500	6,85	0,87	2,18
18	ПБ-2.47.15-8.BPII	4 680	1500	7,00	0,89	2,23
19	ПБ-2.48.15-8.BPII	4 780	1500	7,15	0,91	2,28
20	ПБ-2.49.15-8.BPII	4 880	1500	7,30	0,93	2,32
21	ПБ-2.50.15-8.BPII	4 980	1500	7,45	0,95	2,37
22	ПБ-2.51.15-8.BPII	5 080	1500	7,59	0,97	2,42
23	ПБ-2.52.15-8.BPII	5 180	1500	7,74	0,99	2,47
24	ПБ-2.53.15-8.BPII	5 280	1500	7,89	1,01	2,51
25	ПБ-2.54.15-8.BPII	5 380	1500	8,04	1,02	2,56
26	ПБ-2.55.15-8.BPII	5 480	1500	8,19	1,04	2,61
27	ПБ-2.56.15-8.BPII	5 580	1500	8,34	1,06	2,66
28	ПБ-2.57.15-8.BPII	5 680	1500	8,49	1,08	2,70
29	ПБ-2.58.15-8.BPII	5 780	1500	8,64	1,10	2,75
30	ПБ-2.59.15-8.BPII	5 880	1500	8,79	1,12	2,80
31	ПБ-2.60.15-8.BPII	5 980	1500	8,94	1,14	2,85
32	ПБ-2.61.15-8.BPII	6 080	1500	9,09	1,16	2,89
33	ПБ-2.62.15-8.BPII	6 180	1500	9,24	1,18	2,94

Железобетонные многопустотные плиты перекрытия Типа ПБ высотой 220 мм, условной шириной 1500 мм с несущей нагрузкой сверх собственной массы 800 кГс/м2, для зданий и сооружений в районах с сейсмичностью 7,8,9 баллов включительно.

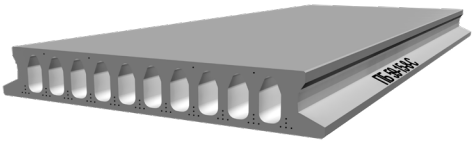

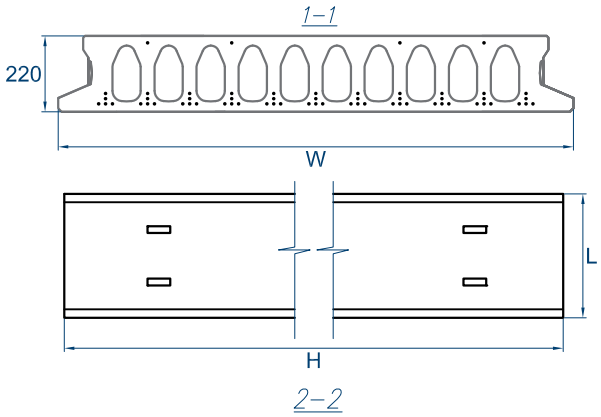

Серия ТБ-220-2015-KZ (АО «КазНИИСА»)

№	Наименование изделия	Размеры, мм		Площадь м²	Объем бетона, м³	Масса, тн.
		H	L			
1	ПБ-2.63.15-8.ВРII	6 280	1500	9,39	1,20	2,99
2	ПБ-2.64.15-8.ВРII	6 380	1500	9,54	1,21	3,04
3	ПБ-2.65.15-8.ВРII	6 480	1500	9,69	1,23	3,08
4	ПБ-2.66.15-8.ВРII	6 580	1500	9,84	1,25	3,13
5	ПБ-2.67.15-8.ВРII	6 680	1500	9,99	1,27	3,18
6	ПБ-2.68.15-8.ВРII	6 780	1500	10,14	1,29	3,23
7	ПБ-2.69.15-8.ВРII	6 880	1500	10,29	1,31	3,28
8	ПБ-2.70.15-8.ВРII	6 980	1500	10,44	1,33	3,32
9	ПБ-2.71.15-8.ВРII	7 080	1500	10,58	1,35	3,37
10	ПБ-2.72.15-8.ВРII	7 180	1500	10,73	1,37	3,42
11	ПБ-2.73.15-8.ВРII	7 280	1500	10,88	1,39	3,47
12	ПБ-2.74.15-8.ВРII	7 380	1500	11,03	1,41	3,51
13	ПБ-2.75.15-8.ВРII	7 480	1500	11,18	1,42	3,56
14	ПБ-2.76.15-8.ВРII	7 580	1500	11,33	1,44	3,61
15	ПБ-2.77.15-8.ВРII	7 680	1500	11,48	1,46	3,66
16	ПБ-2.78.15-8.ВРII	7 780	1500	11,63	1,48	3,70
17	ПБ-2.79.15-8.ВРII	7 880	1500	11,78	1,50	3,75
18	ПБ-2.80.15-8.ВРII	7 980	1500	11,93	1,52	3,80
19	ПБ-2.81.15-8.ВРII	8 080	1500	12,08	1,54	3,85
20	ПБ-2.82.15-8.ВРII	8 180	1500	12,23	1,56	3,89
21	ПБ-2.83.15-8.ВРII	8 280	1500	12,38	1,58	3,94
22	ПБ-2.84.15-8.ВРII	8 380	1500	12,53	1,60	3,99
23	ПБ-2.85.15-8.ВРII	8 480	1500	12,68	1,61	4,04
24	ПБ-2.86.15-8.ВРII	8 580	1500	12,83	1,63	4,08
25	ПБ-2.87.15-8.ВРII	8 680	1500	12,98	1,65	4,13
26	ПБ-2.88.15-8.ВРII	8 780	1500	13,13	1,67	4,18
27	ПБ-2.89.15-8.ВРII	8 880	1500	13,28	1,69	4,23
28	ПБ-2.90.15-8.ВРII	8 980	1500	13,43	1,71	4,28

Железобетонные многопустотные плиты перекрытия Типа ПБ высотой 220 мм, условной шириной 1500 мм с несущей нагрузкой сверх собственной массы 800 кГс/м2, для зданий и сооружений в районах с сейсмичностью 7,8,9 баллов включительно.

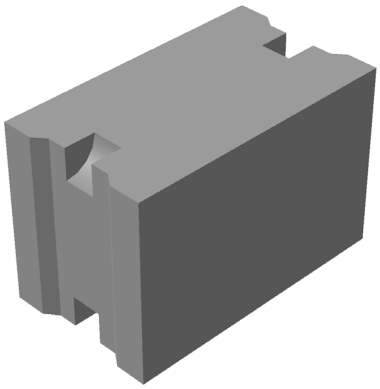

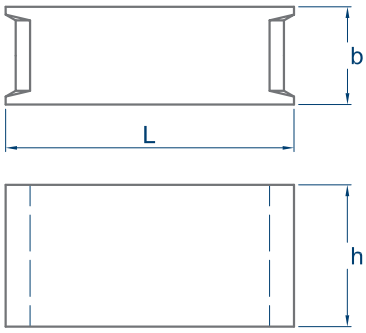

ГОСТ 13579-78

№	Наименование изделия	Размеры, мм			Объем бетона, м³	Класс бетона
		L	b	h		
1	ФБС 9.3.6Т	880	300	580	0,146	В7,5
2	ФБС 9.4.6Т	880	400	580	0,195	В7,5
3	ФБС 9.5.6Т	880	500	580	0,244	В7,5
4	ФБС 9.6.6Т	880	600	580	0,293	В7,5
5	ФБС 12.3.6Т	1180	300	580	0,216	В7,5
6	ФБС 12.4.6Т	1180	400	580	0,265	В7,5
7	ФБС 12.5.6Т	1180	500	580	0,331	В7,5
8	ФБС 12.6.6Т	1180	600	580	0,398	В7,5
9	ФБС 24.3.6Т	2380	300	580	0,406	В7,5
10	ФБС 24.4.6Т	2380	400	580	0,543	В7,5
11	ФБС 24.5.6Т	2380	500	580	0,679	В7,5
12	ФБС 24.6.6Т	2380	600	580	0,815	В7,5

Фундаментные бетонные блоки из тяжелого бетона, предназначенные для устройства фундаментов и цоколей. Блоки из тяжёлых бетонов имеют высокую плотность и прочность, это позволяет использовать их в качестве несущих конструкций при больших нагрузках.

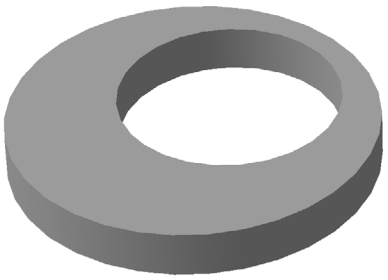

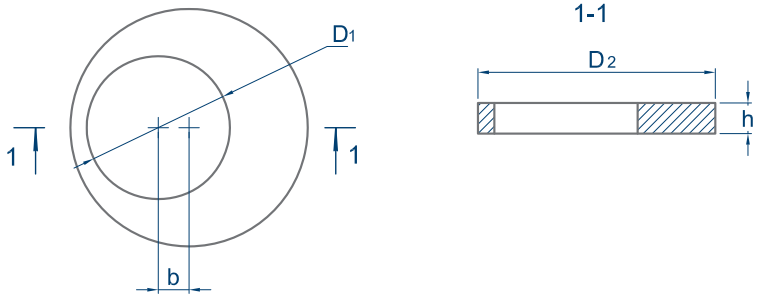

Типовая серия 3.900.1-14, ГОСТ 8020-90

№	Наименование изделия	Размеры, мм			Объем бетона, м³	Класс бетона
		D1	D2	h		
1	ПП10-1 (ПП10-2)	700	1160	150	0,158	В15
2	1ПП15-1 (1ПП15-2)	700	1680	150	0,274	В15
3	2ПП15-1 (2ПП15-2)	700	1680	150	0,274	В15
4	1ПП20-1 (1ПП20-2)	700	2200	160	0,510	В15

Применяется для строительства водопроводных и канализационных колодцев.

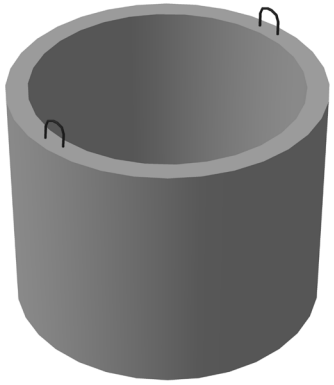

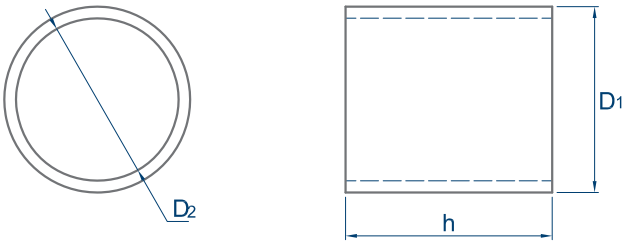

Типовая серия 3.900.1-14, ГОСТ 8020-90

№	Наименование изделия	Размеры, мм			Объем бетона, м³	Класс бетона
		D2	D1	h		
1	КС10.9	1000	1160	890	0,240	В15
2	КС15.9	1500	1680	890	0,400	В15
3	КС20.9	2000	2200	890	0,590	В15

Применяется для строительства водопроводных и канализационных колодцев.

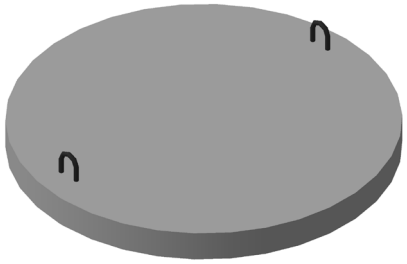

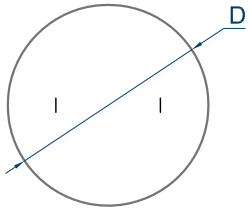

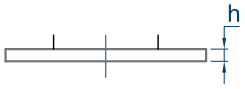

Типовая серия 3.900.1-14, ГОСТ 8020-90

№	Наименование изделия	Размеры, мм		Объем бетона, м³	Класс бетона
		D	h		
1	ПН10	1500	120	0,180	В15
2	ПН15	2000	120	0,380	В15
3	ПН20	2500	120	0,590	В15

Применяется для строительства водопроводных и канализационных колодцев.

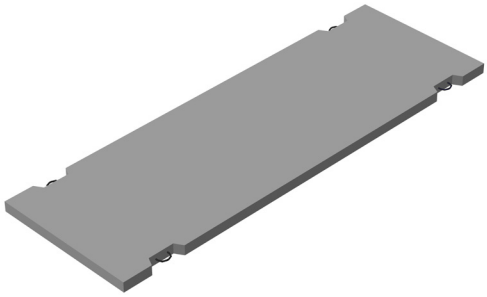

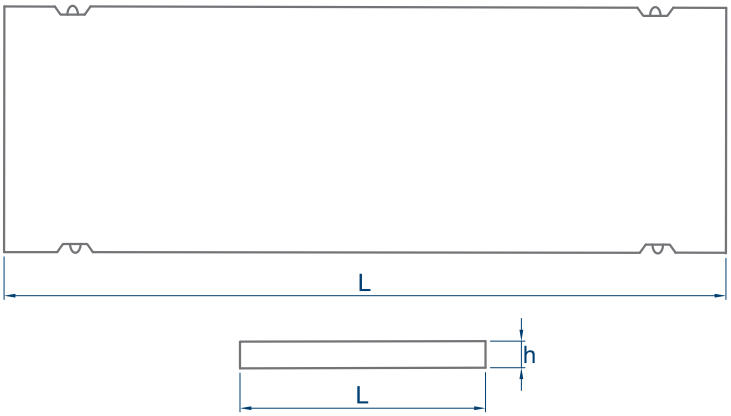

ГОСТ 25912.0-91

№	Наименование изделия	Размеры, мм			Объем бетона, м³	Класс бетона
		L	B	h		
1	ПАГ 14	6000	2000	140	1,700	B25

Плиты ПАГ применяются для устройства сборных покрытий постоянных и временных аэродромов, городских дорог и территорий, с рабочей моментальной нагрузкой от 75 тн на кв.м.

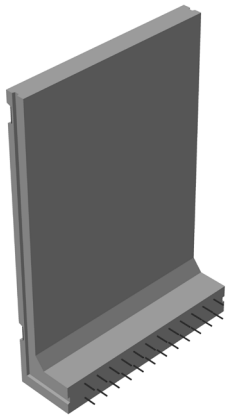

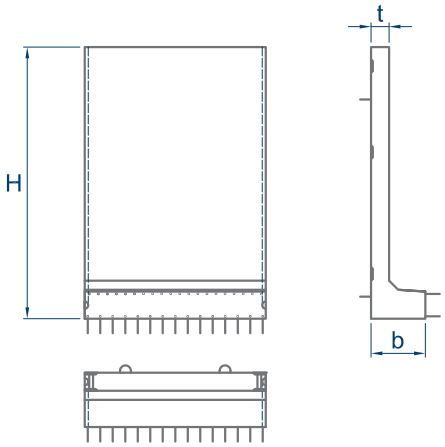

Типовая серия 3.820-8, СТ РК 937-92

№	Наименование изделия	Размеры, мм				Объем бетона, м³	Класс бетона
		L	b	H	t		
1	Г 20-2	3000	600	2000	200	1,560	В15
2	Г 30-3	2000	600	3000	200	1,450	В15

Блоки Г-образные предназначены для открытых сопрягающих сооружений, лотков прямоугольного сечения и других сооружений мелиоративных систем. В открытых сооружениях Г-образные блоки применяются на участках переезда, на водоскате и в водобойном, в лотковых каналах для устройства стенок канала.

Отдел продаж ТОО «АСПМК-519»
040008, Республика Казахстан, Алматинская область,
г.Талдыкорган, ул. Абылайхана, 266.
Тел.: +7 (7282) 23 53 00, Факс.: +7 (7282) 23 53 30
e-mail:sale1@aspmk.kz
Сайт компании: www.aspmk519.kz

V2 07 2017